Het karton en het papier moeten worden gescheiden

Zie voor meer informatie:
NL: www.milieucentraal.nl
BE: ovam.vlaanderen.be

ETESIA

NL

Gebruiksaanwijzing
(Handleiding vertaalt volgens de originele handleiding)

Aandachtig lezen voor elk gebruik van de machine



MKEHH - MKEHHE - MK124

INHOUD

1• Veiligheidsvoorschriften 3
2• Uitleg over de pictogrammen 5
3• Beschrijving 8
4• Afbeeldingen 9
5• Afbeeldingen toebehoren optioneel 17
6• Technische gegevens 19
7• Bediening 20
8• Aanbrengen van de toebehoren 23
9• Monteren - Demonteren - Toegang tot onderdelen 24
10• Onderhoud 25
11• Langdurige stilstand - Winterstalling 29
12• Verhelpen van problemen - Bevestiging 29
13• Periodiek onderhoud 30
14• Onderdelen 31
15• Garantie 32

DANKBETUIGINGEN !

Met uw aanschaf van een ETESIA zitmaaier ! Deze machine kenmerkt zich door zijn sterke constructie en hoge betrouwbaarheid, zodat u jarenlang verzekerd bent van probleemloos maaien.

- Om de levensduur van de machine te verlengen en verzekerd te zijn van een optimale werking, raden wij u aan om deze handleiding aandachtig te lezen en de veiligheids- en onderhoudsaanwijzingen zorgvuldig in acht te nemen.
- Wij streven voortdurend naar innovatie en verbetering van de kwaliteit van onze produkten. Daarom is het mogelijk, dat uw model geringe afwijkingen vertoont in vergelijking tot de specificaties van deze handleiding.
- Uw dealer beschikt over de meest recente technische gegevens en is graag bereid u met raad en daad bij te staan.
- Aarzel niet om hem te raadplegen indien nodig.
- Op grond van artikel L.111-3 van de consumptiewet, is ETESIA vastgebonden onderdelen aan uw dealer te leveren, originele of aanpasbare onderdelen, die van essentieel belang zijn voor het gebruik van uw product over een periode van 10 jaar, vanaf de datum van de factuur die uitgegeven werd door ons bedrijf.

IDENTIFICATIE VAN DE MAAIER

- Het identificatienummer van uw maaier staat aangegeven op de sticker die rechts van de zitting is aangebracht (pagina 6).
- Vermeld dit nummer wanneer u zich tot uw dealer voor onderhoud of reparaties wendt.

1• VEILIGHEIDSVOORSCHRIFTEN

- Uw zitmaaier mag uitsluitend gebruikt worden volgens de aanwijzingen van deze handleiding.
- Wij kunnen niet aansprakelijk gesteld worden, indien de maaier niet volgens deze gebruiksaanwijzingen of de wetsvoorschriften gebruikt wordt.
- Wij raden u in uw eigen belang aan om vóór het gebruik van de maaier, te controleren of de stickers met veiligheidsaanwijzingen op de daartoe bestemde plaatsen aangebracht zijn. Neem kennis van deze veiligheidsaanwijzingen. Indien er veiligheidsstickers ontbreken, wendt u zich dan meteen tot uw dealer. Wij benadrukken dat deze veiligheidsstickers verplicht op de maaier aangebracht moeten zijn.
- Verwijder nooit waarschuwingsstickers of beschermingen.
- Maakt u zich eerst vertrouwd met de bedieningen, alvorens uw maaier te gebruiken.
- Bestudeer zorgvuldig de werking, zodat u snel de motor kunt uitzetten.
- Houd de machine en de diverse toebehoren altijd in perfecte staat.
- Gebruik de maaier nooit met defecte beschermingen of zonder veiligheidsinrichtingen.
- Wijzig niets aan uw zitmaaier zonder uitdrukkelijk akkoord van de fabrikant.
- Alle wijzigingen zonder voorafgaand akkoord van ETESIA, kunnen de machine gevaarlijk maken en zware verwondingen veroorzaken.
- Verander nooit de afstelling van de snelheidsregeling van de motor.
- Laat de motor nooit op een te hoog toerental lopen want u vergoot zo de risico's op blessures van de bestuurder en u riskeert de beschadiging van de onderdelen van uw maaimachine.
- **OPGELET:** Langdurige blootstelling aan lawaai kan schadelijk zijn voor de gezondheid. De symptomen zijn progressief : tinnitus, tijdelijke doofheid, en progressieve doofheid. Gebruik persoonlijke bescherming tegen lawaai. Beperk de intensiteit en de duur van de blootstelling. Vermijd het maaien in de buurt van andere geluidsbronnen. Voorzie rustperiodes.
- **OPGELET:** Overmatige blootstelling aan trillingen kan invloed hebben op de bloedsomloop of het zenuwstelsel. De symptomen doen zich vooral voor in de vingers, handen of polsen. Deze symptomen zijn bijvoorbeeld gevoelloosheid, pijn, spierzwakte, kleurverandering van de huid, onaangename tintelingen ... Raadpleeg een arts in geval van symptomen die veroorzaakt kunnen zijn door de trillingen.
- Vertrouw uw zitmaaier niet toe aan iemand, die de aanwijzingen van deze handleiding niet kent.
- Vermijdt verplaatsen van, of rijden met de machine, met de opvangbak in de hoogste stand. Dit zowel vooruit- als achteruit.
- Uw zitmaaier mag uitsluitend gebruikt worden op hellingen tot maximaal 10° (17.6%).
- Neem met name de aanwijzingen van de paragraaf over het rijden op hellend terrein in acht.
- Rijd niet te dicht langs taluds of sloten, noch op zachte gronden of terreinen waar gevaar voor grondverschuiving bestaat.
- De gebruiker of berijder is verantwoordelijk voor de veiligheid van derden die zich binnen de werkzone van de machine bevinden. Hou omstanders op een afstand zodat niemand geraakt kan worden door stenen of andere voorwerpen die eventueel bij het maaien worden weggeslingerd.
- Vermijd tijdens het gebruik de aanwezigheid van personen (vooral kinderen) of dieren in de buurt van de machine. Zet de machine niet aan in hun aanwezigheid.
- Neem nooit passagiers op de zitmaaier mee.
- Laat nooit kinderen met de zitmaaier werken (verboden voor kinderen onder de 16 jaar).
- Voor het parkeren van uw zitmaaier, trek de parkeerrem aan, stop de motor en verwijder de sleutel.
- Neem de sleutel uit het contact wanneer u de machine, zelfs kortstondig, onbeheerd achter laat.
- Ontkoppel de aandrijfmechanismen van de werktuigen voor het transport of indien deze niet gebruikt worden.
- Controleer telkens voordat u gaat maaien, of het mes en de bevestiging daarvan in goede staat verkeren.
- Nooit werkzaamheden uitvoeren aan of onder de maaier, wanneer deze slechts op provisorische wijze gestut is of wanneer de veiligheidsmaatregelen onvoldoende zijn.
- Maak voordat u gaat maaien, eerst het gazon vrij van stenen, hout, ijzer, draden, botten, kunststof, takken en overige losse voorwerpen, die door de maaier uitgeworpen zouden kunnen worden.
- Ontkoppel het maaiwerktuig, schakel de motor uit en verwijder de contactsleutel in de volgende gevallen:
  - alvorens verstoppingen te verwijderen
  - na het raken van een obstakel voor het vaststellen van eventuele schade en indien nodig de vereiste reparaties uit te voeren
  - als de machine op abnormale wijze begint te trillen om de oorzaak hiervan vast te stellen
  - als het maaimes geblokkeerd is (maaimeskoppeling niet werkzaam)
- Verwijder tevens laaghangende takken, die verwonding van de bestuurder tot gevolg zouden kunnen hebben.
- Bescherm uw gezicht en ogen bij het maaien onder bomen.
- Vermijd hindernissen, zoals molshopen, betonnen paaltjes, boomstompen, afzettingen die niet door het maaimes afgesneden kunnen worden en beschadiging hiervan kunnen veroorzaken.
- Wanneer er iets geraakt wordt met de messen moeten deze vervangen worden.
- Wees met name voorzichtig tijdens het achteruit rijden.
- Steek nooit handen of voeten onder het maaidek.
- Zorgt u ervoor, dat niemand tijdens het maaien verwond kan worden door wegslingerende stenen of andere voorwerpen.

1• VEILIGHEIDSVOORSCHRIFTEN

- De verlichting op uw machine is alleen bedoeld voor verplaatsingen. Er kan niet 's nachts mee worden gewerkt, behalve met goed kunstlicht.
- Maai uitsluitend bij daglicht of bij voldoende kunstlicht.
- Maai niet in geval van onweer.
- Draag nooit wijde kleding of shorts bij het maaien.
- Draag stevige, gesloten schoenen met antislip zolen.
- Draag een oorbescherming.
- Schakel eerst de motor uit en neem de sleutel uit het contact, voordat u werkzaamheden gaat uitvoeren aan de motor of andere bewegende delen. Schakel de stroom uit met de stroomonderbreker als uw machine hiermee is uitgerust. Trek de handrem aan.
- Werk niet met de maaier, wanneer u vermoeid of ziek bent.
- Gebruik de machine niet, nadat u alcoholhoudende dranken gedronken heeft of medicijnen ingenomen heeft.
- Ontkoppel het maaisysteem en zet dit in de hoogste stand, wanneer u niet over grasgrond rijdt.
- De tank mag niet gevuld worden, wanneer de motor in werking is. Laat de motor twee minuten afkoelen, alvorens te vullen.
- De machine (MKEHH - MKEHHE) kan niet worden gebruikt op de openbare weg zonder te worden uitgerust met een kit MX103 die goedgekeurd is voor de weg.
- Om lasten op te tillen, dient u alleen de hijsbalken ETESIA Ref: MR102 te gebruiken.

AANSPRAKELIJKHEID

- De aanwijzingen van de onderhavige gebruiksaanwijzing moeten worden gerespecteerd. Voor alle aanvullende informatie kunt u zich wenden tot de ETESIA-dealer.
- Indien de machine niet overeenkomstig de gebruiksaanwijzing en de geldende voorschriften wordt gebruikt, kan ETESIA niet aansprakelijk worden gesteld.
  Stort uw snoeiafval niet op plaatsen waar dit niet toegestaan is.
- ETESIA streeft naar een voortdurende verbetering van zijn produkten en behoudt zich het recht voor de specificaties van de getoonde modellen te wijzigen. De afbeeldingen illustraties zijn niet bindend.



WAARSCHUWING GEVAAR:

- Brandstof is sterk ontvlambaar.
  - Sla de brandstof op in hiertoe bestemde vaten.
  - De benzinetank uitsluitend in de buitenlucht vullen en tijdens het vullen niet roken.
  - Vul de benzinetank bij, voordat u de motor start. Verwijder nooit de benzinedop, wanneer de motor draait of nog warm is.
  - Wanneer brandstof op de machine is gemorst, deze eerst verwijderen. Verdamping van alle brandstof afwachten en brandgevaar uitsluiten alvorens te starten.
- Breng de doppen weer stevig aan op de vultank en de benzinetank van de machine.
- Bewaar, giet of gebruik geen benzine nabij open vuur of toestellen, zoals ovens, boilers met waakvlam of welk ander apparaat dan ook dat vonken kan veroorzaken.
- Controleer of de circuits en hulpstukken voor de brandstof geen scheuren of lekken vertonen. Laat deze vervangen indien nodig.
- **WAARSCHUWING:** Laat de motor nooit in een afgesloten ruimte draaien. De uitlaatgassen bevatten koolstofmonoxyde, een reukloos, dodelijk gif.
- Zet de motor nooit aan, wanneer u benzine ruikt of als er ander explosiegevaar bestaat.
- Niet aan de uitlaat komen als hij heet is, dit ter voorkoming van ernstige brandwonden.
- Reinig regelmatig de uitlaat, de motor, de accubehuizing alsmede de ruimte rond de tank om ophoping van ontvlambare materialen (gras, bladeren, overtollig vet...) te voorkomen.
- Het gebruik van namaak onderdelen of slecht onderhoud van uw machine, kan het gedrag van uw product veranderen en u zelfs in gevaar brengen. Gebruik enkel originele onderdelen en leef de onderhoudsfrequenties na.
- Deze voorzorgsmaatregelen zijn van groot belang voor uw veiligheid. Deze aanwijzingen zijn niet volledig; neem te allen tijde de grootste voorzichtigheid in acht tijdens het gebruik van uw zitmaaier.
- Neem tevens de eventuele wettelijke voorschriften in acht met betrekking tot het gebruik van zitmaaiers (verzekering, gebruiksperiode, enz...).

VERZEKERING

Wij herinneren u eraan dat een grasmaaier met eigen aandrijving beschouwd wordt als een landelijk motorvoertuig en om die reden moet het ook worden verzekerd conform de wettelijke en voorgeschreven bepalingen die van kracht zijn.

2• UITLEG OVER DE PICTOGRAMMEN

• MARKERING

• Er bestaan meerdere markeringsetiketten voor uw zitmaaier.
• Zorg dat alle etiketten zijn aangebracht (zie pagina 6).
• De etiketten met gele achtergrond waarschuwen de gebruiker tegen gevaren.
• De andere bevatten aanwijzingen voor het gebruik van de zitmaaier.

GEVAAR !
- Houd uw hand en voet buiten de maaimeszone.



Dit pictogram verschijnt in de gebruiksaanwijzing en geeft aan dat deze paragraaf de veiligheid van de gebruiker behandelt.



Dit pictogram wordt in de handleiding gebruikt voor belangrijke aanwijzingen om de levensduur van uw maaier te verlengen.

• MOTOR PICTOGRAMMEN



Benzine is uiterst ontvlambaar en explosief. Àlvorens te tanken : motor stoppen. NIET ROKEN. Tanken op een goed verluchte plaats en ver verwijdert van vlammen en vonken.



Uitlaatgassen bevatten koolstofmonoxyde. Dit is een reukloos dodelijk gif. De motor niet laten draaien in een gesloten ruimte!



Teneinde ernstige brandwonden te vermijden de uitlaat niet aanraken als deze warm is.

• VEILIGHEID KLEVER

1- IDENTIFICATIENUMMER

2- QR-CODE

Deze QR-code geeft je toegang tot essentiële informatie over je product, de gedematerialiseerde handleiding en de inbedrijfstellingskaart.

MAKERING VAN BATTERIJEN

• a = Geeft aan dat het gevaarlijke producten betreft welke terug naar de dealer moeten.
• b = Duidt op de aanwezigheid van lood (Pb).
• c = Geeft het jaartal van ingebruikname op de machine aan.

KLEVER BLOK A *(MKEHH EN MK124)*

WAARSCHUWING. Til de machine niet op met de beugel ter lediging.

KLEVER BLOK B

• a = OPEPAST !
• b = Voor gebruik, lees en bestudeer grondig de handleiding.
• c = Stop de motor, verwijder het kapje van de bougie an haal de sleutel uit het contact alvorens eender welke reparatie of onderhoud uit te voeren.
• d = Rondvliegende projectielen.
• e = Gelieve derden uit de gevarenzone te houden.
• f = Risico op vallen. Nooit passagiers vervoeren.
• g = Derden op afstand van de grasmaaier houden.
• h = Gevaar tot kantelen.
• i = De zitmaaier niet gebruiken op hellingen van meer dan 17,6 % (10°).

KLEVER BLOK C

• a = Risico voor handen en voeten.
• b = Derden op afstand van de grasmaaier houden.

KLEVER BLOK D

• Aanbevolen bescherming voor het gehoor.

KLEVER BLOK E

• a = Opgepast gevaar voor de handen. Onderdelen en v-snaren in beweging.
• b = Stop de motor en verwijder de contactsleutel alvorens eender welke handeling van onderhoud of reparatie aan te vatten.

2• UITLEG OVER DE PICTOGRAMMEN - VEILIGHEID

1 IDENTIFICATIENUMMER

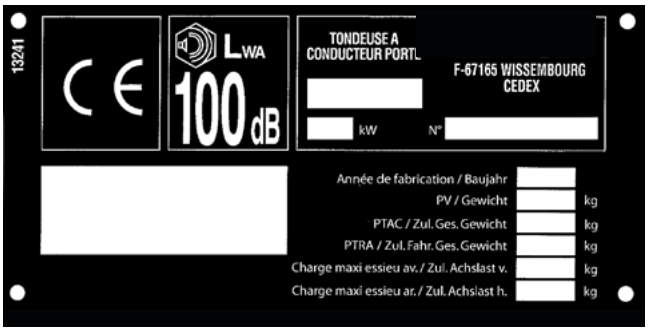

2 QR-CODE



MAKERING VAN BATTERIJEN

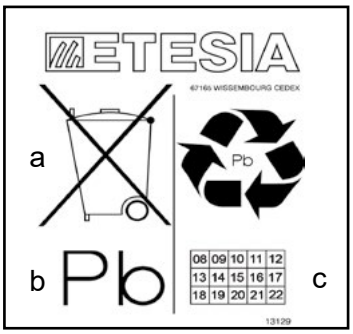

A



B



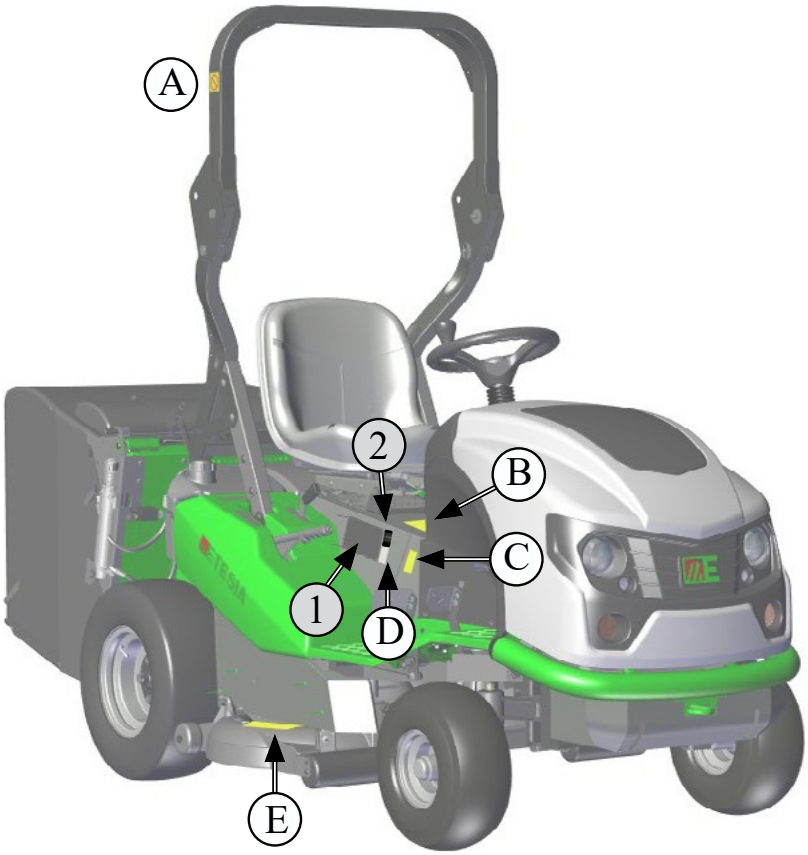

C

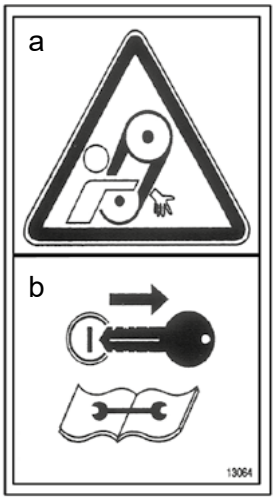

D



E

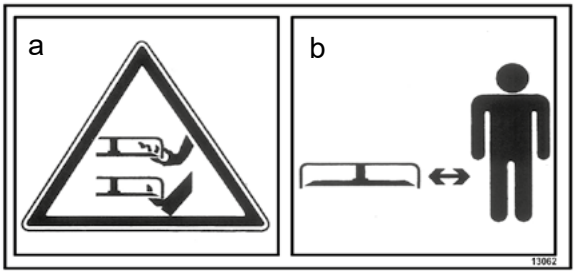

2• UITLEG OVER DE PICTOGRAMMEN - GEBRUIK

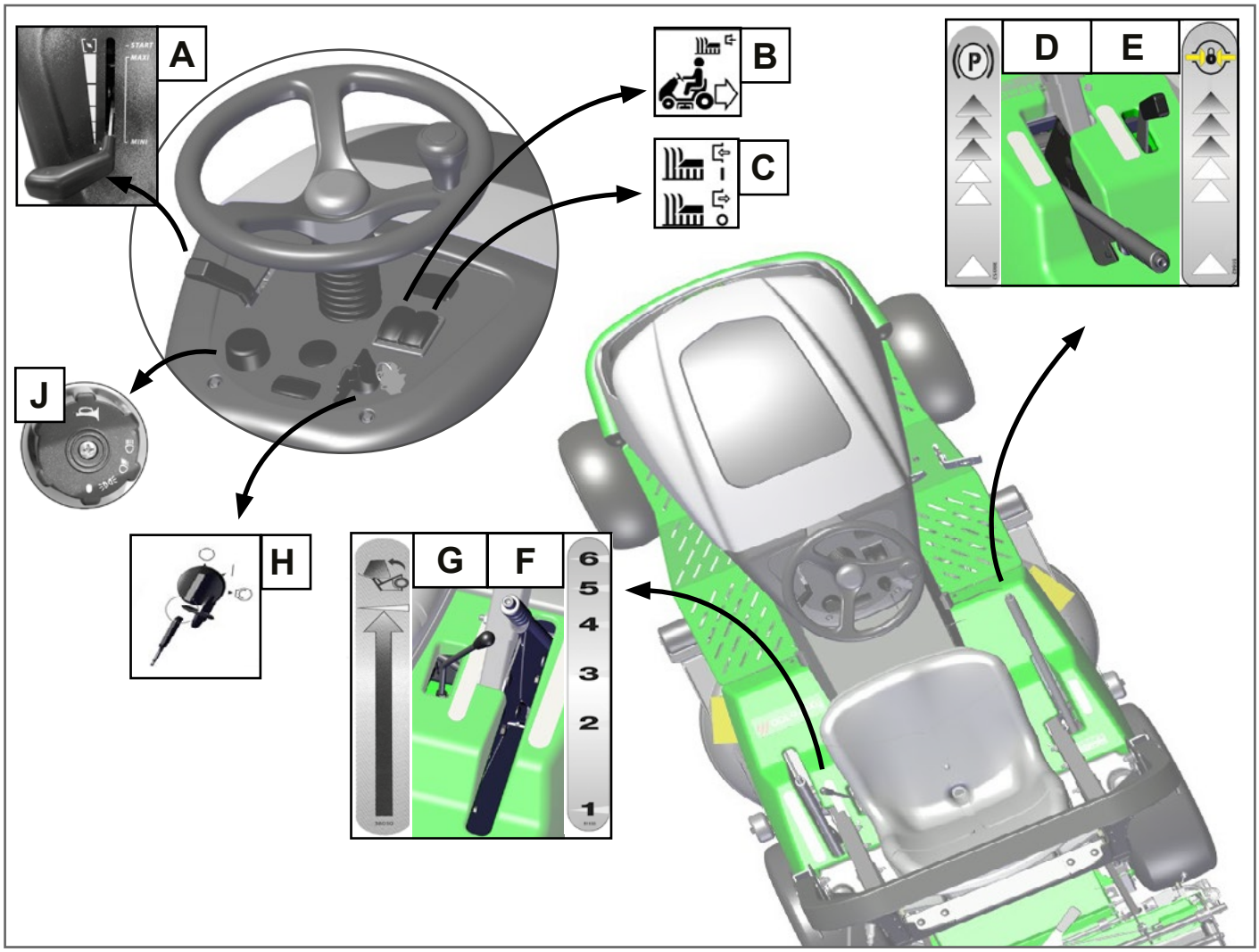

A - MOTORTOERENTAL

De gashendel bevindt zich links op het dashboard.

• Indicaties voor de instelling van het motortoerental.

START : starten met koude motor
MAXI : maximaal motortoerental
MINI : motor stationair

B - TOESTEMMINGSSCHAKELAAR «ACHTERUIT MAAIEN»

Door één keer op deze schakelaar te drukken terwijl het maaisysteem in werking is, staat u de maaier toe achteruit te maaien.

Anders ontkoppelt het maaisysteem zodra u naar achteren rijdt, en schakelt deze opnieuw in de vrije versnelling staan of in de vooruit.

Als u het maaisysteem ontkoppelt met behulp van de schakelaar « inbedrijfstelling van het maaisysteem » of door middel van een veiligheidspal, moet deze toestemming opnieuw worden geactiveerd na de inbedrijfstelling van het maaisysteem opnieuw te hebben ingeschakeld.

C - IN BEDRIJF STELLEN VAN HET MAAI- SYSTEEM

I : Maaisysteem draait
0 : Maaisysteem staat stil

D - HANDREM

Om de handrem aan te trekken moet de hendel naar achter worden getrokken. Om de handrem weer los te halen moet de hendel weer naar voren worden gebracht.

E - DIFFERENTIEEL

De pijl geeft de beweging van de hendel aan voor de differentieel-blokkering.

F - MAAISTAND

Indicatie van de maaistand.

G - LEGEN VAN DE OPVANGBAK

Hendel naar achter: de bak gaat naar boven (open).
Middenpositie: de mand blijft in de gewenste positie.
Hendel naar voren: de bak gaat in de werkpositie (sluiten).

H - STARTEN VAN DE MOTOR

0 : motor uitgeschakeld, stroomcircuit onder-broken
1 : stroomcircuit ingeschakeld
: starten van de motor

J - COMUTADOR ROTATIVO

Aviso sonoro

Luzes de mínimos

Luzes de médios

Luzes de máximos

3• BESCHRIJVING

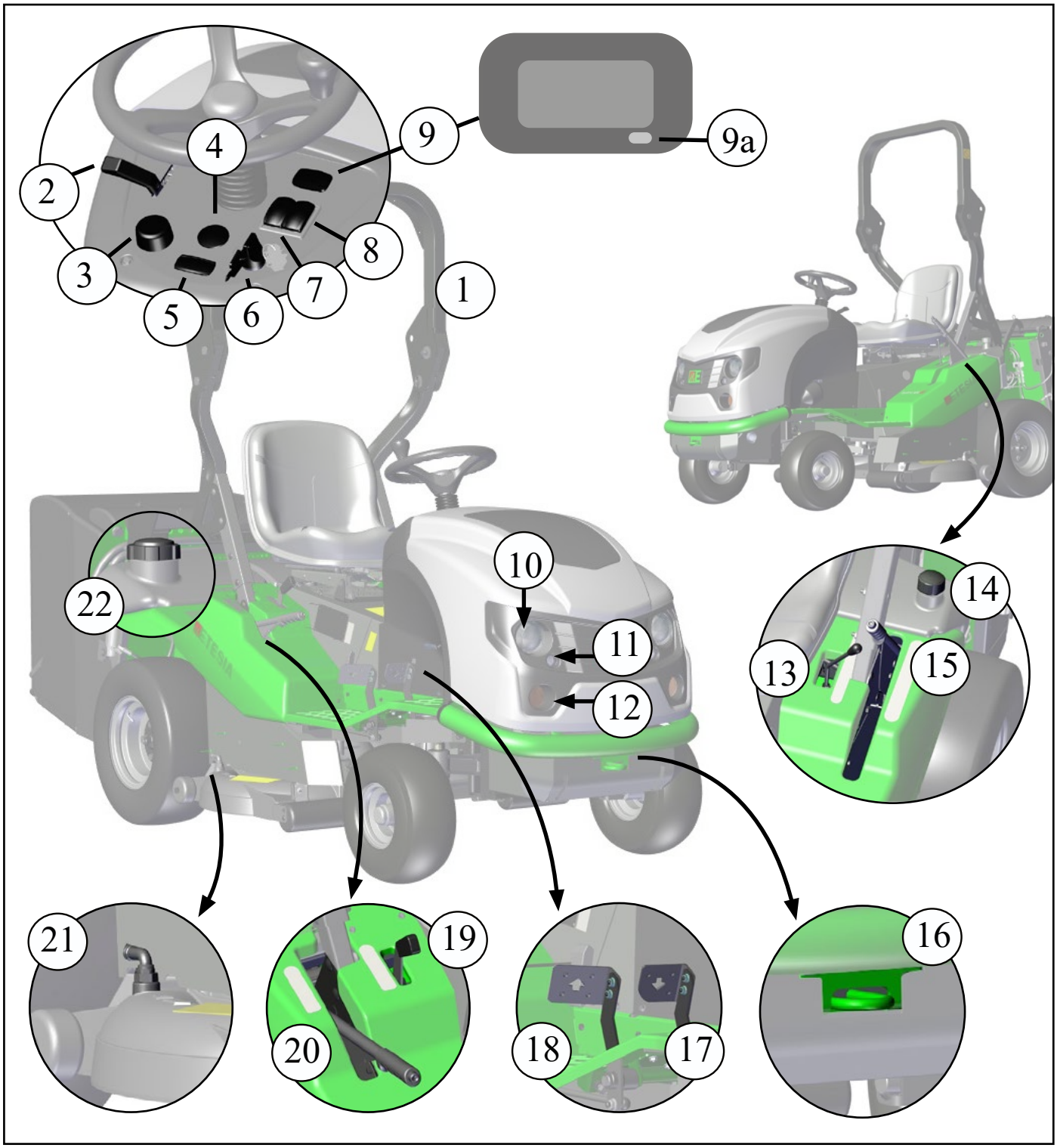

1• ROPS veiligheidsbeugel (MKEHH - MK124)
2• Regelschuif snelheid
3• Knop voor de bediening van het geluidssignaal - Schakelaar voor de bediening van de kop/staartverlichting, dimlichten en grote lichten
4• Schakelaar alarmlichten (kit optie MX103)
5• Schakelaar voor bediening van de richtingaanwijzers (kit optie MX103)
6• Contactslot
0 = motor niet in werking ; 1 = elektrisch circuit onder spanning ; starten motor
7• Toestemmingsschakelaar «achteruit maaien»
8• Start- en stopknop van het maaisysteem
9• Bedrijfsurenteller
a. Selectieknop
10• Dimlichten
11• Parkeerlichten
12• Richtingaanwijzers voor (kit optie MX103)
13• Bedieningshandel voor het legen van de opvangbak
14• Hydraulische olie reservoir (voor het legen van de opvangbak)
15• Bedieningshandel voor het instellen van de maaihoogte
16• Trekhaak
17• Pedaal achteruit
18• Pedaal vooruit
19• Hendel differentieelblokkering
20• Parkeerremhandel
21• Koppeling sproeislangaansluiting
22• Benzinedop

4• AFBEELDINGEN

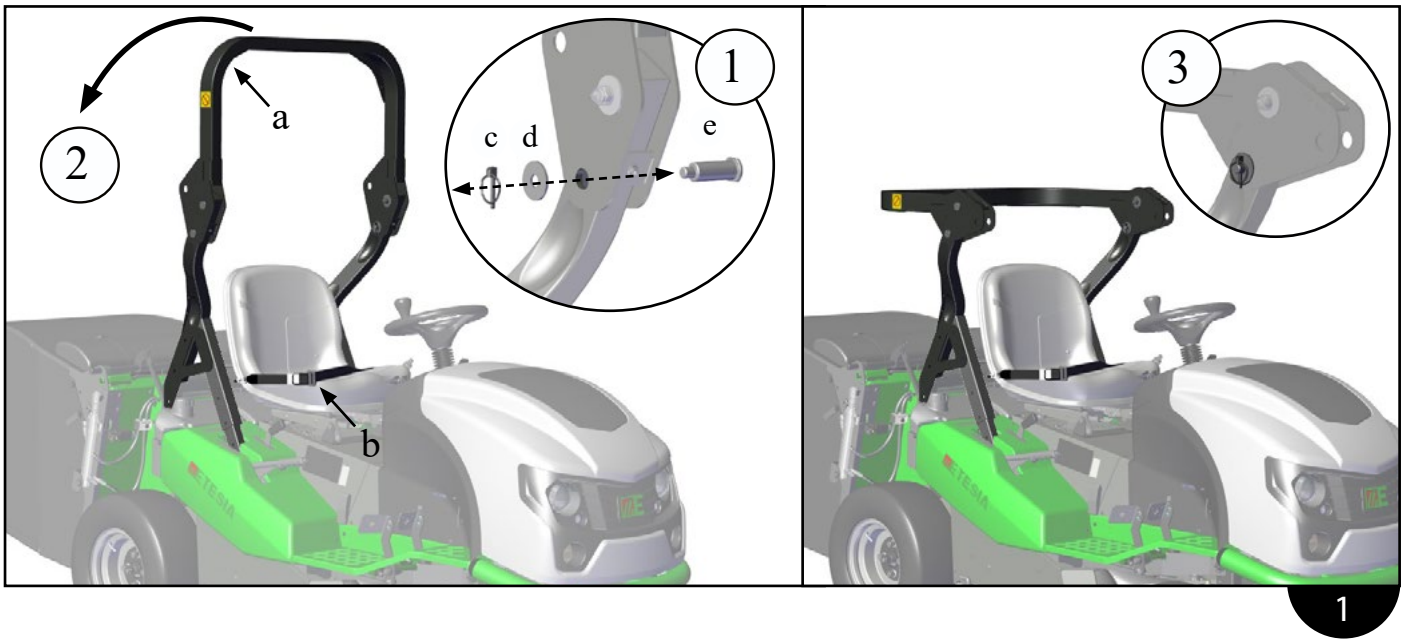

1

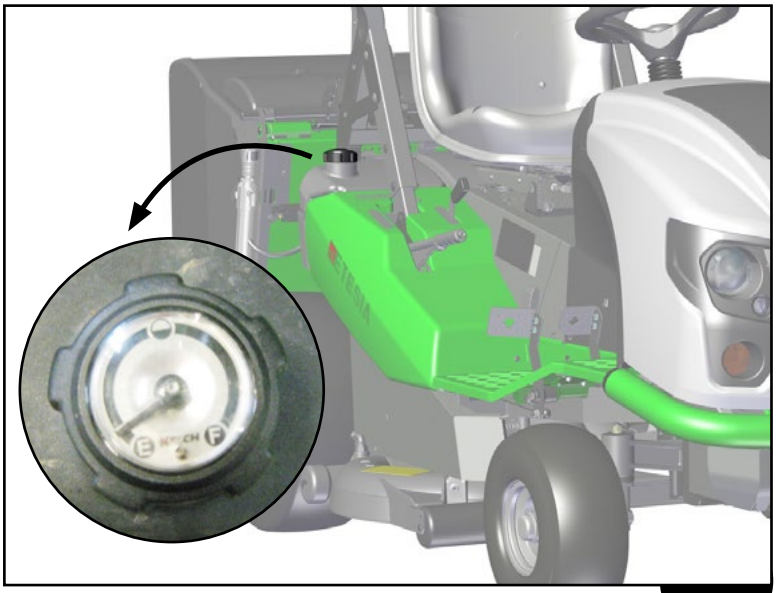

2

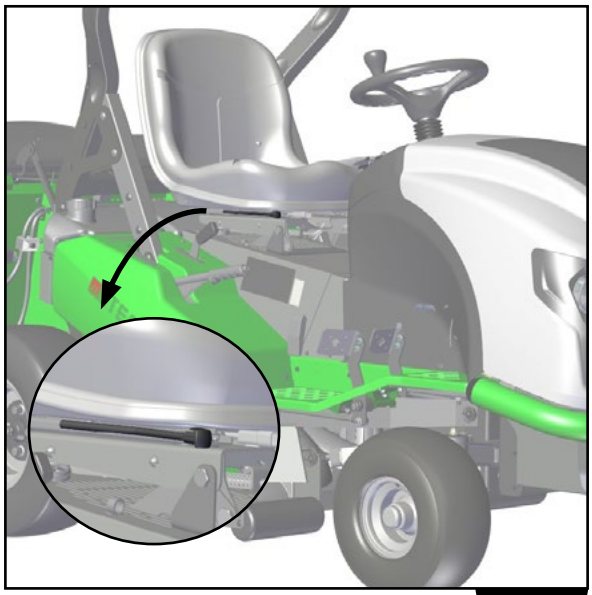

3

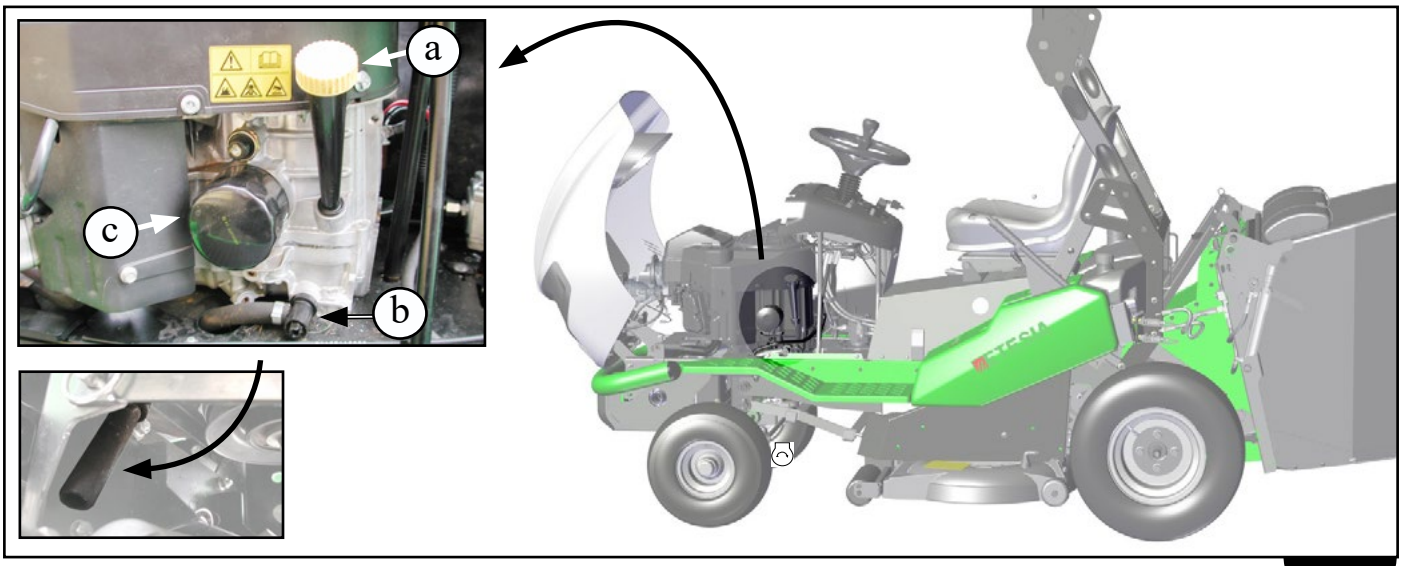

4

4• AFBEELDINGEN

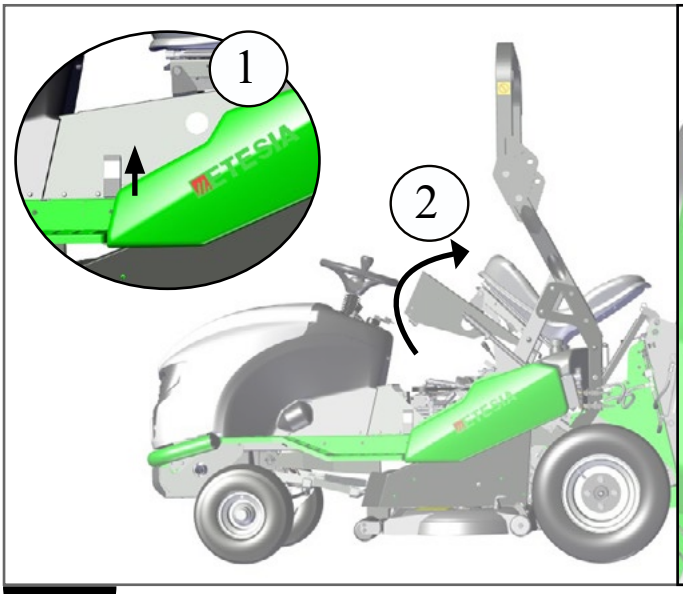

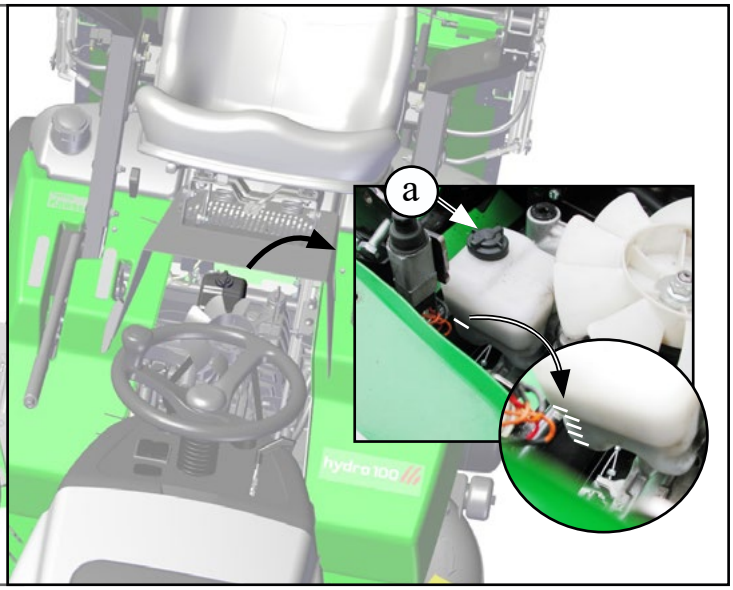

5

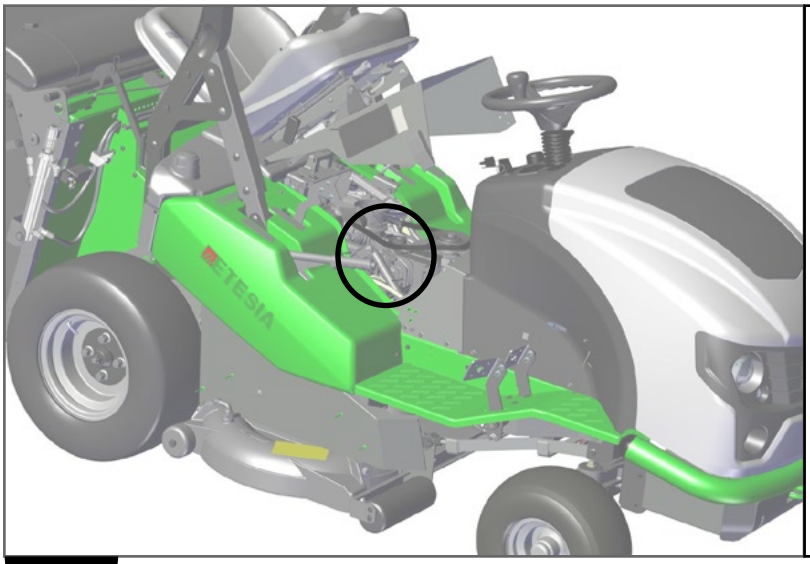

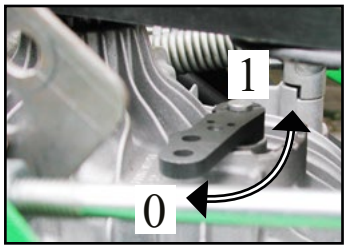

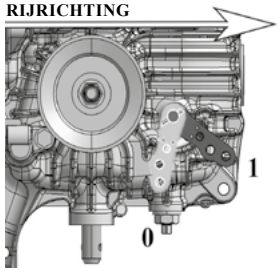

6

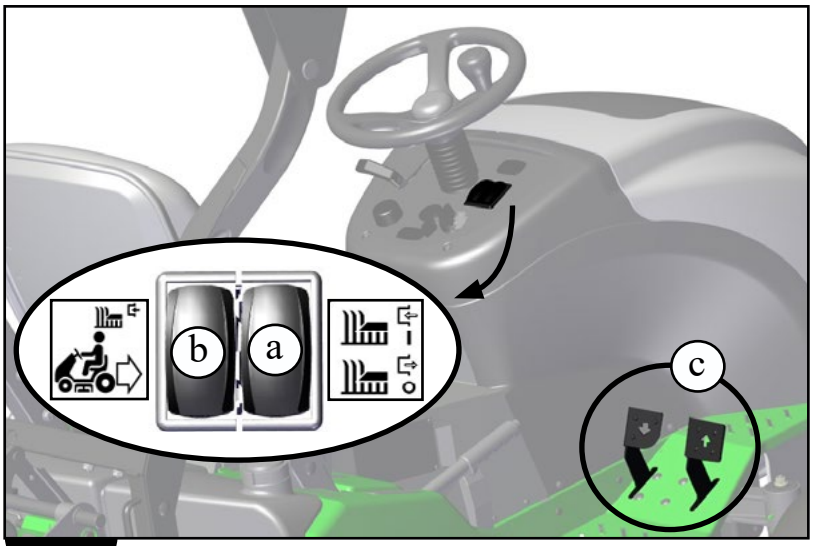

7

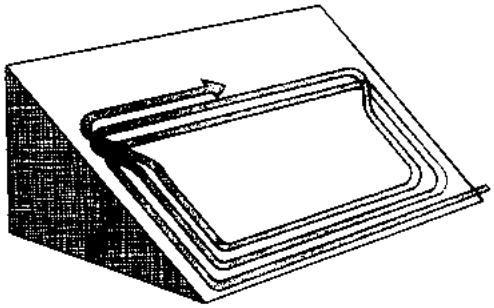

MAX 10° ≈ 17,6%

8

4• AFBEELDINGEN

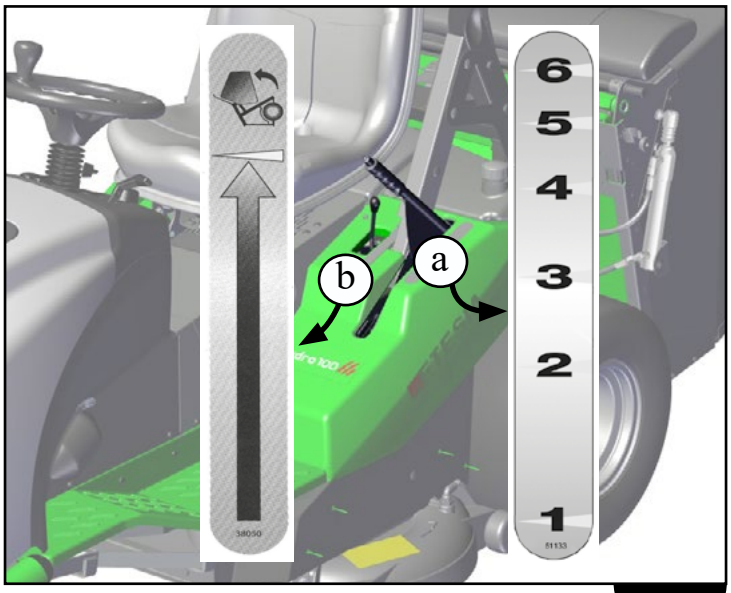

9

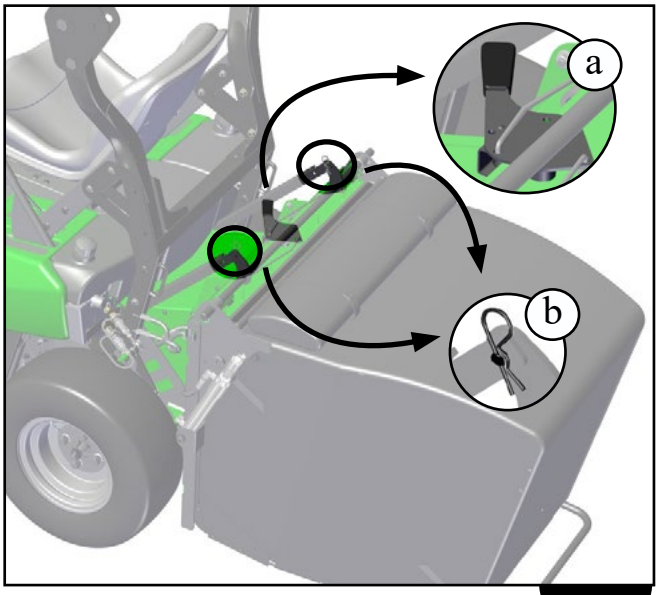

10

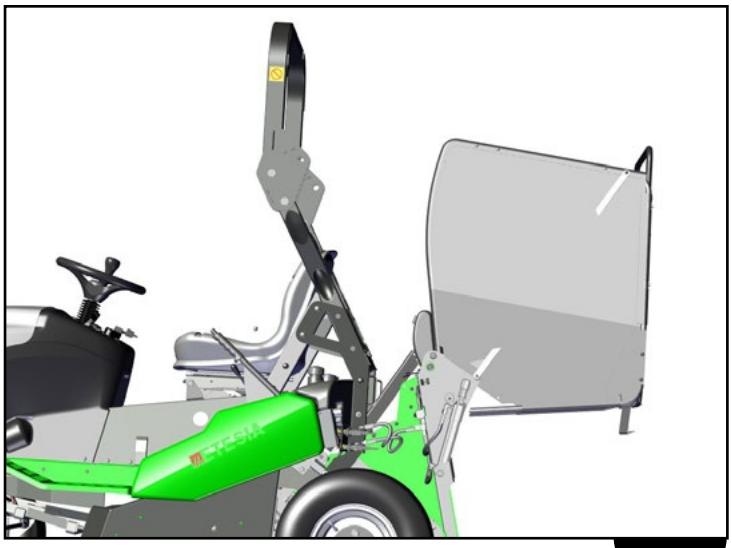

11

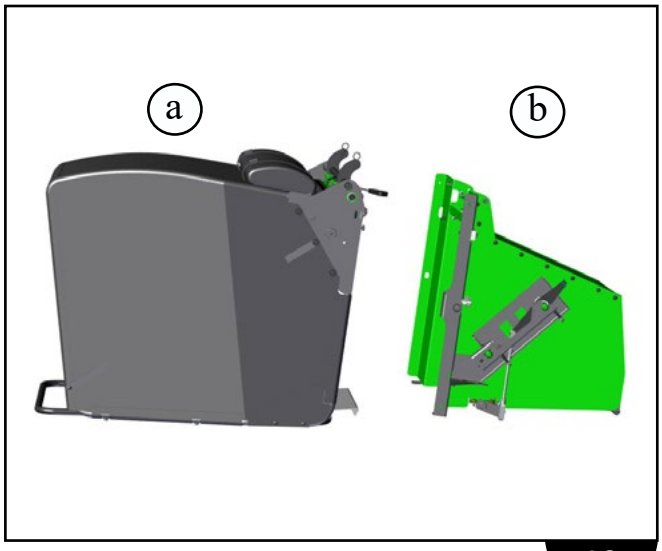

12

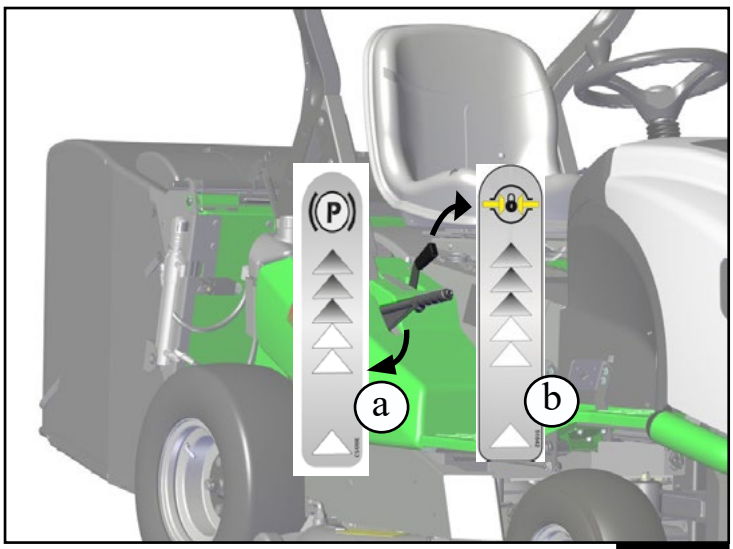

13

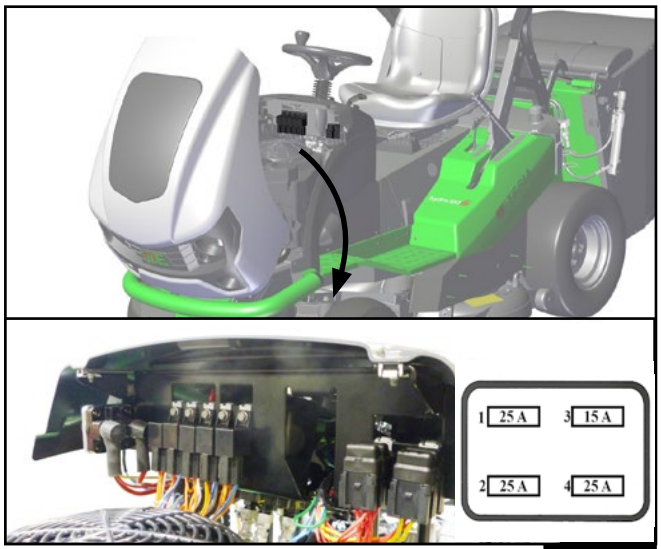

14

4• AFBEELDINGEN

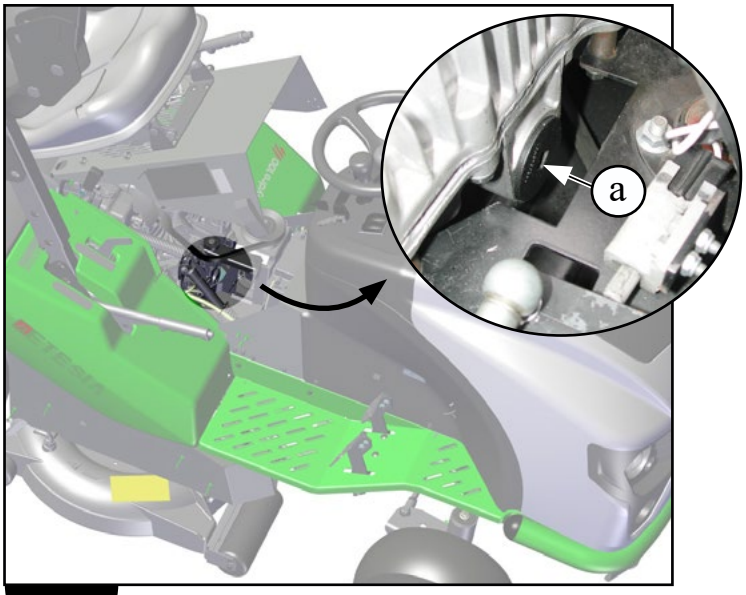

15

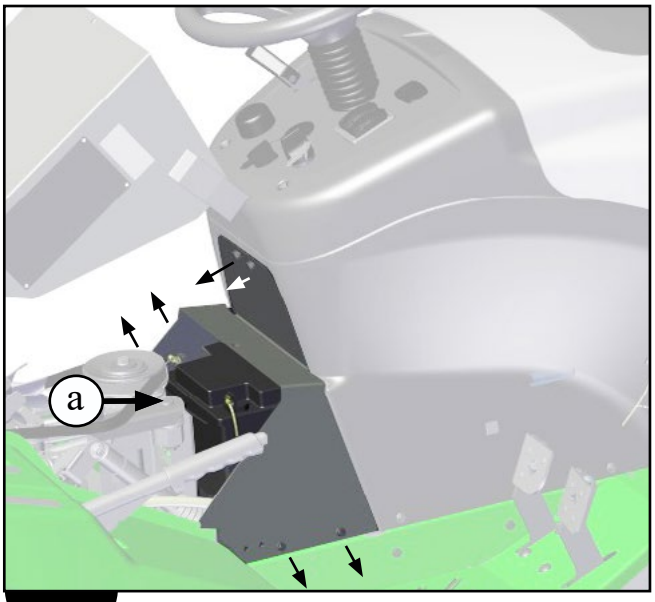

16

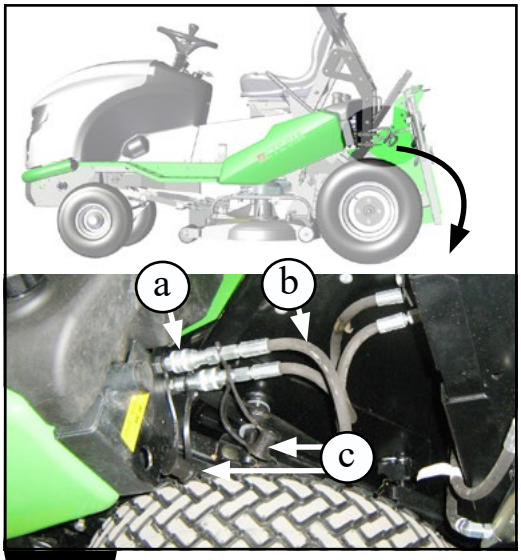

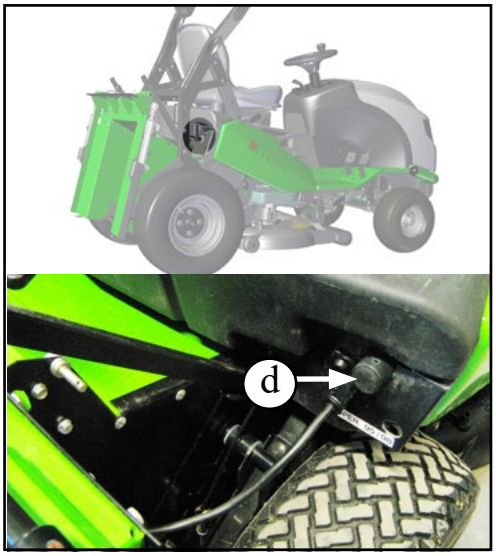

17

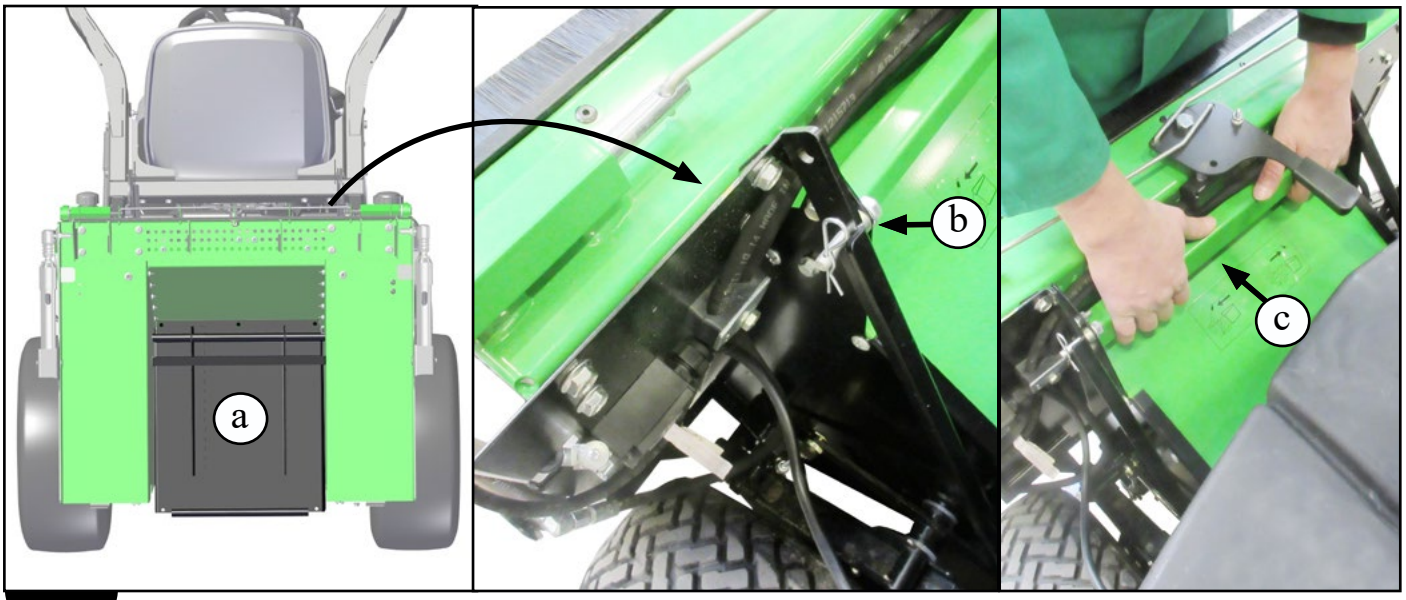

18

4• AFBEELDINGEN



19





20

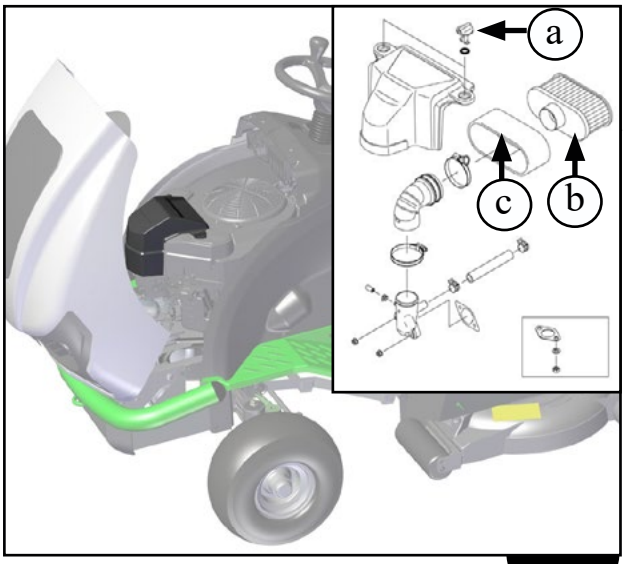

21

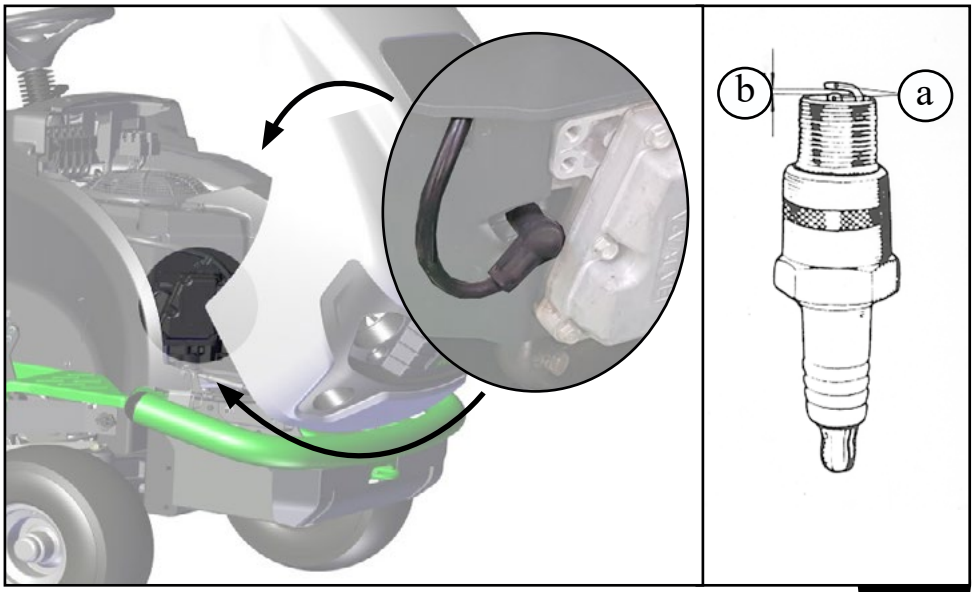

22

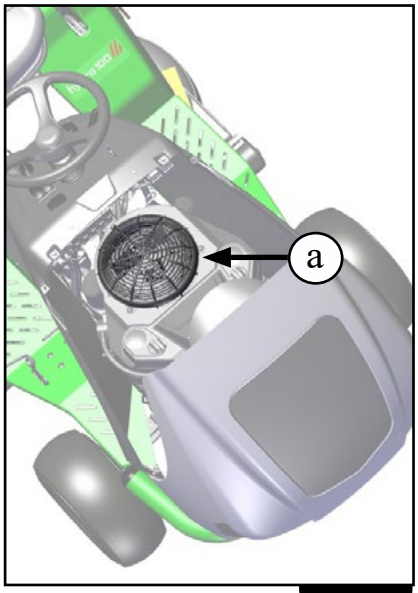

23

4• AFBEELDINGEN

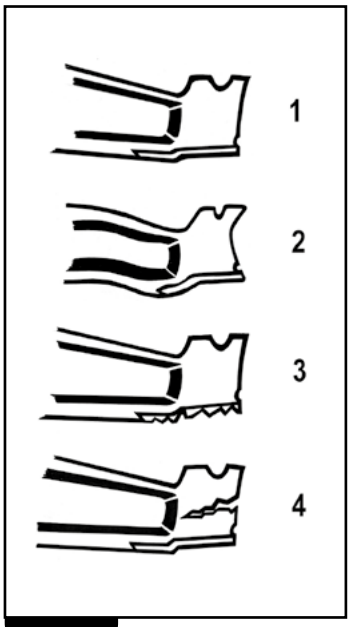

24

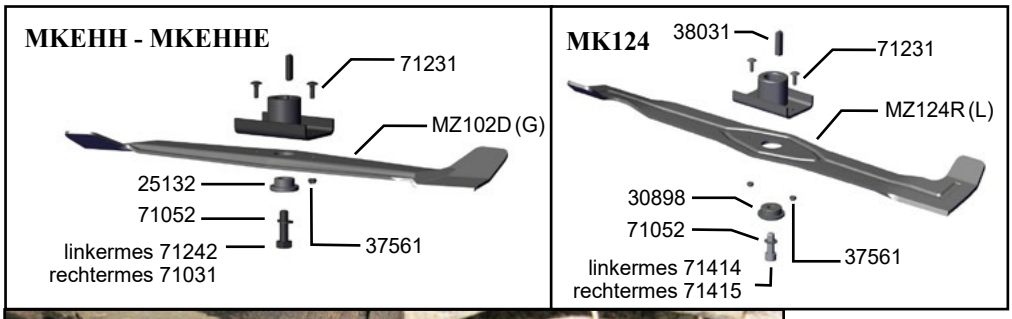

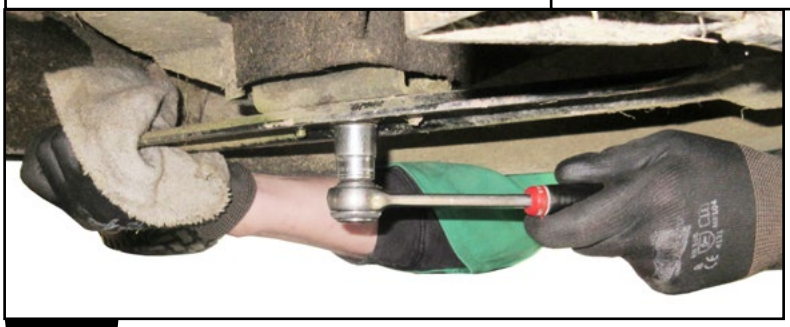

25

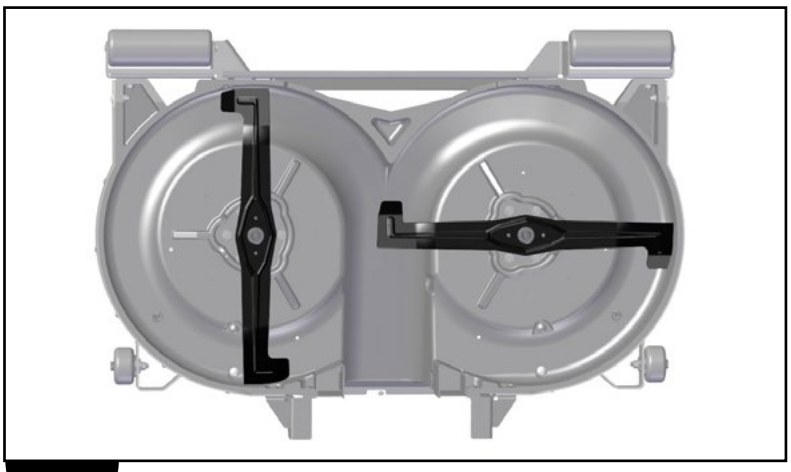

26

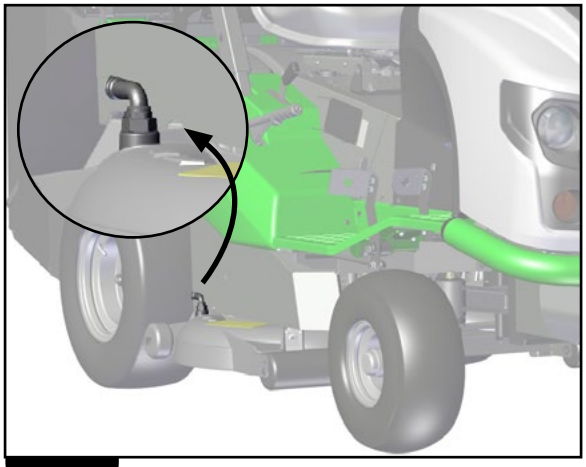

27

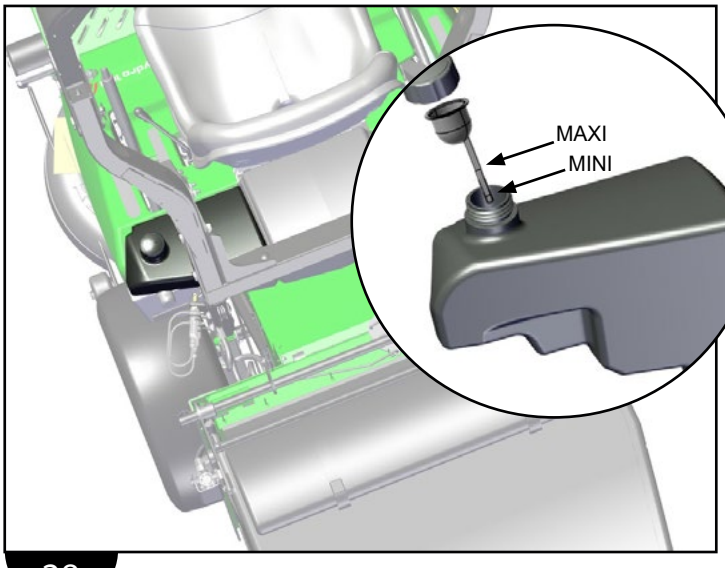

28

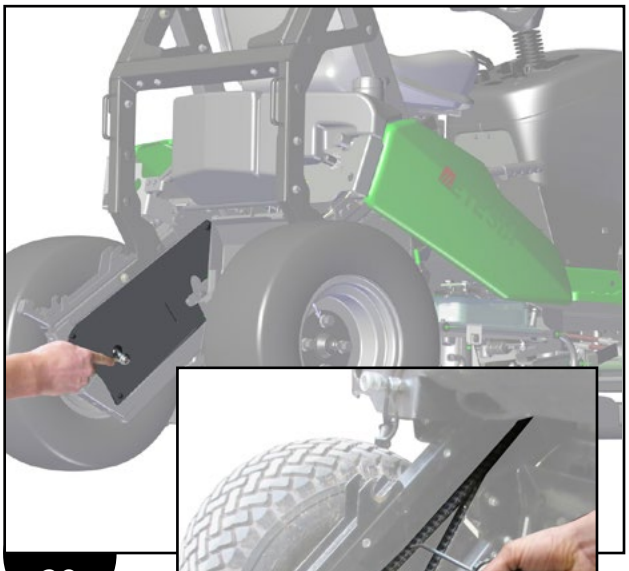

29

4• AFBEELDINGEN

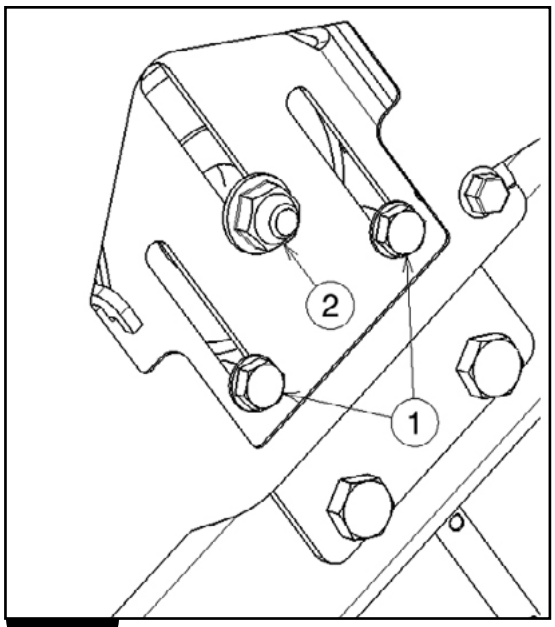

30

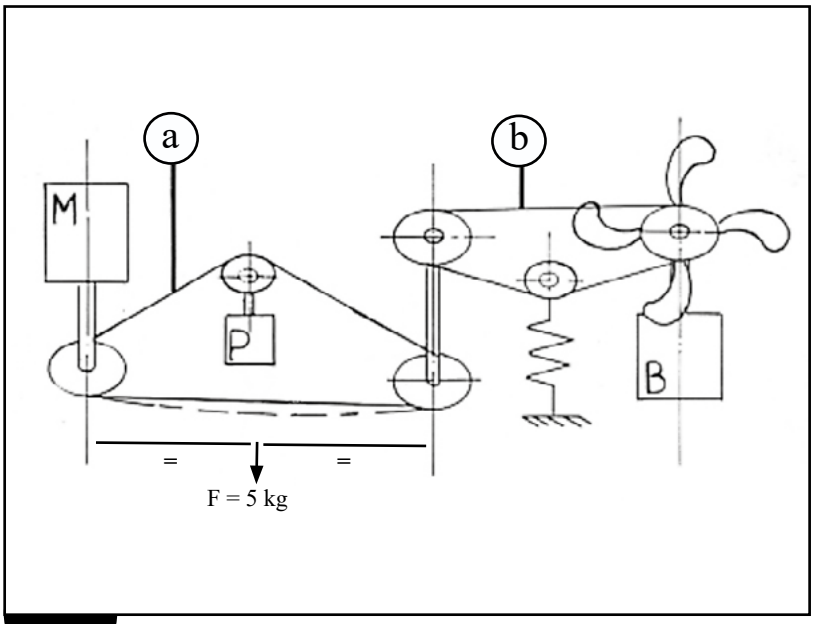

31

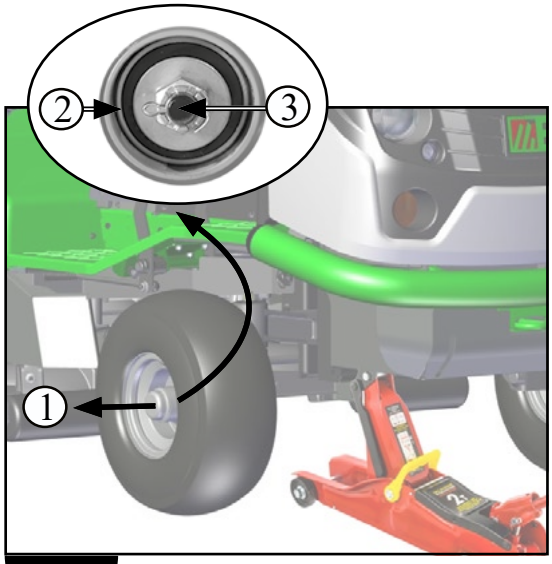

32

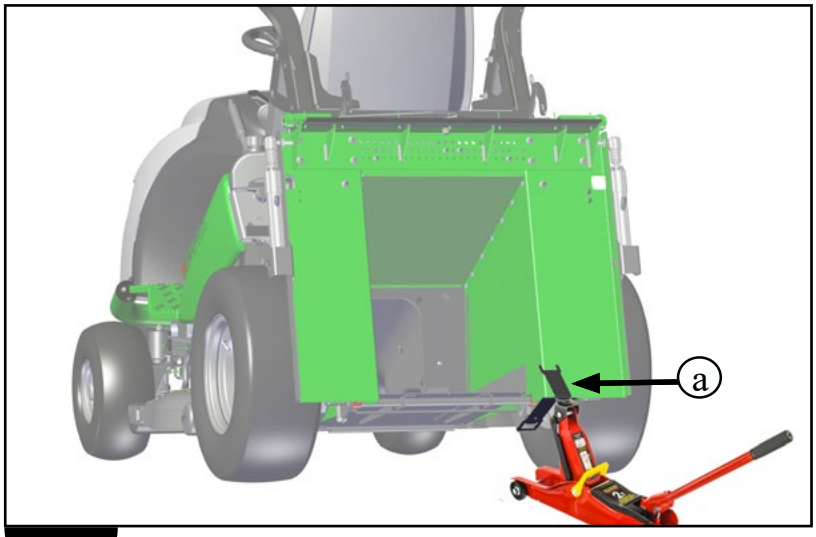

33

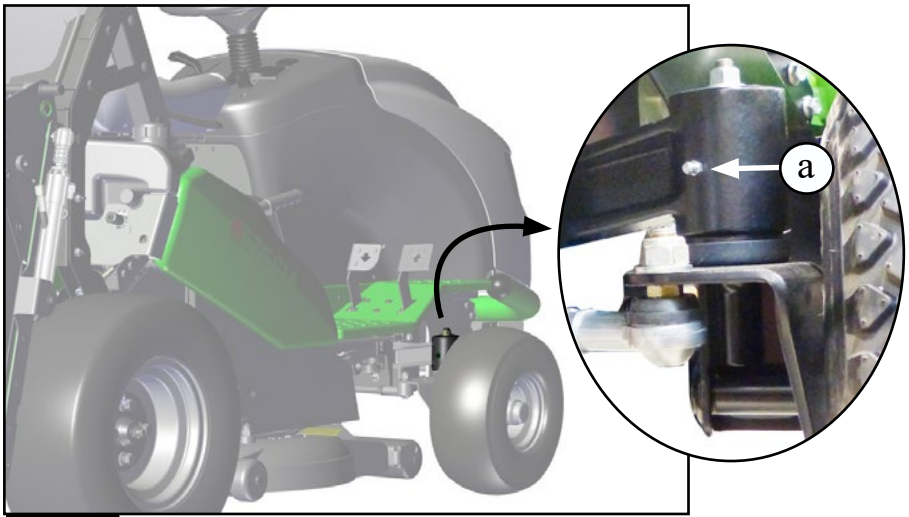

34



35

4• AFBEELDINGEN

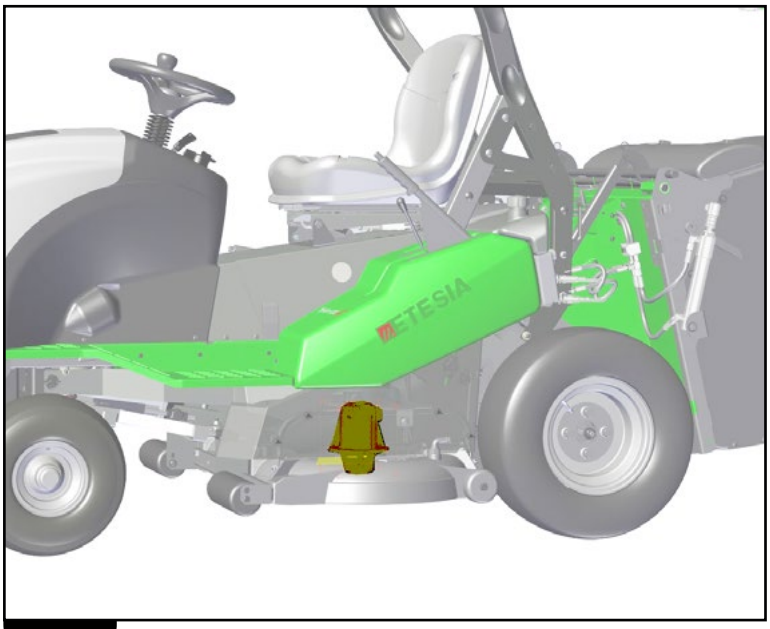

36



37

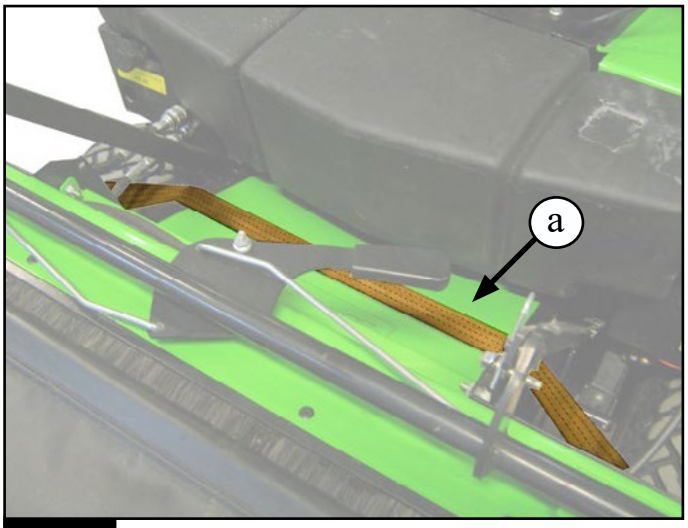

38

5• AFBEELDINGEN TOEBEHOREN OPTIONEEL

MET



39



MX103 (MKEHH - MKEHHE)

40

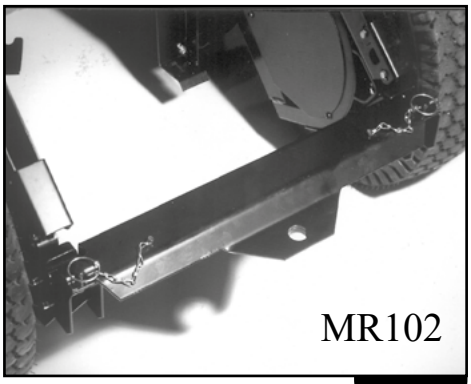

MR102

41

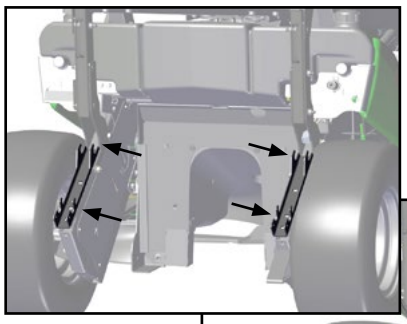

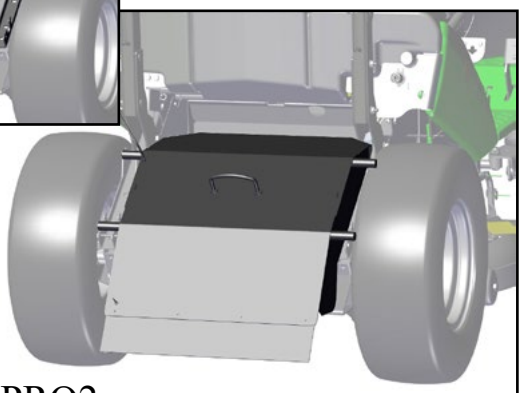

MDPRO2

42

MD103



43

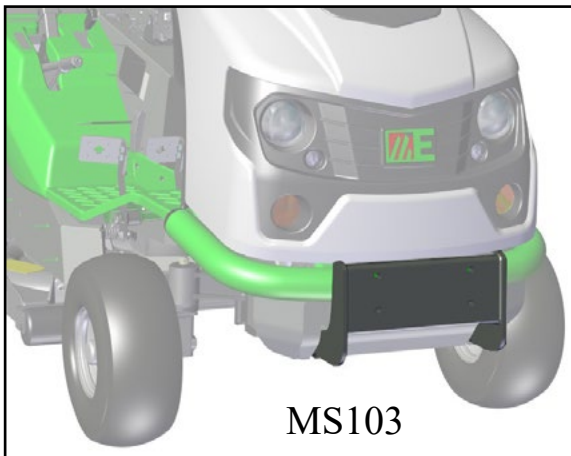

MS103

44

MV103

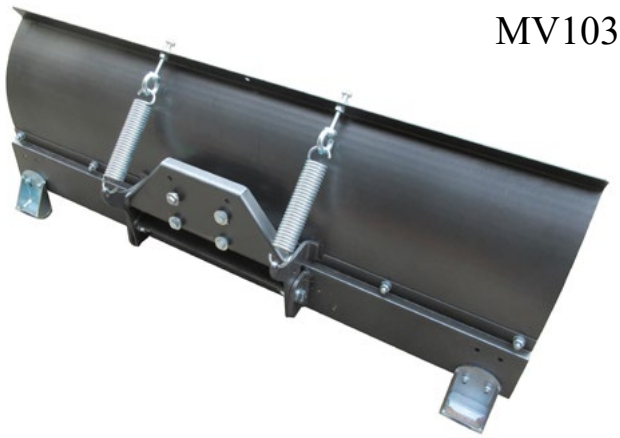

45

5• AFBEELDINGEN TOEBEHOREN OPTIONEEL



MO102

46

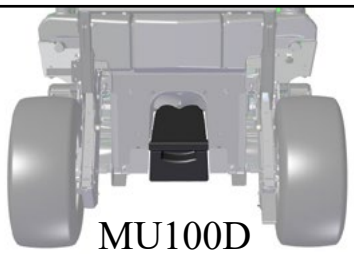

MU100D

MKEHH - MKEHHE

47a

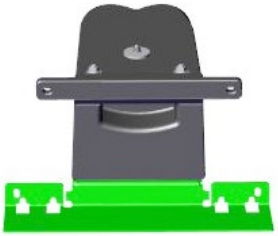

MU124P MK124

47b



MAC

48



MN102

49

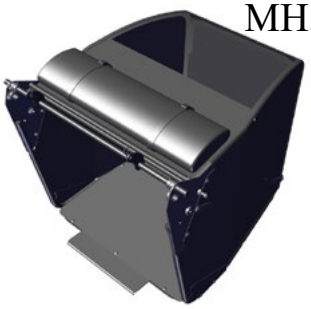

MH500N

50



ML103

51

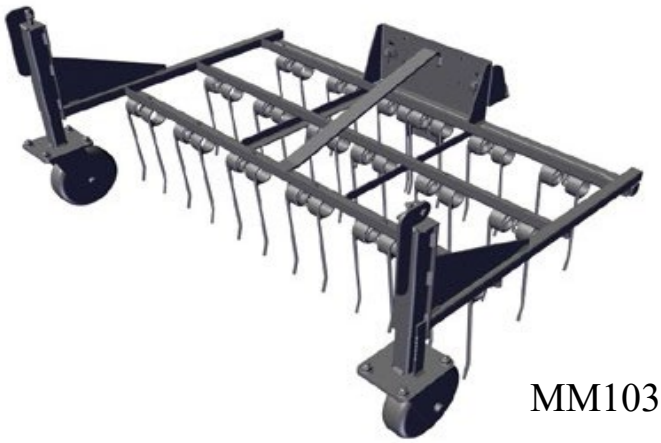

MM103

52

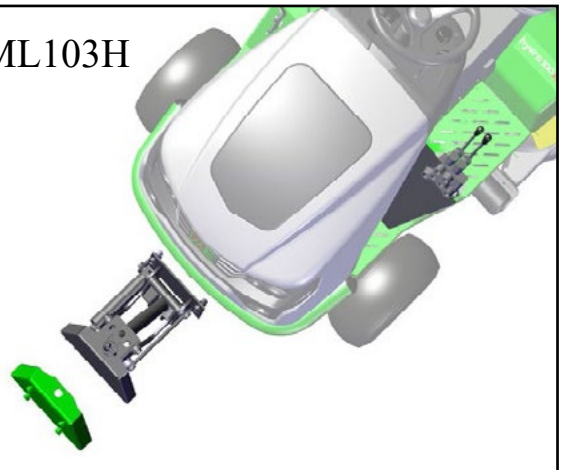

ML103H

53



MT103

54

6• TECHNISCHE GEGEVENS

MODEL	MKEHHE	MKEHH	MK124
MOTOR	**KAWASAKI FS541V**		
Type	4 Takt kopklepmotor met verticale aandrijfas		
Cilinderinhoud (boring en slag)	2 cilinders in V - opstelling 90° - 603 cm^3 (73 x 72 mm)		
Brandstoftype - Tankinhoud	Loodvrije 95 - 14 L		
Vermogen op nominaal toerental	10,8 Kw bij 2900 min-1		
Smering	Druksmering		
Koeling	Lucht		
Startmotor - Dynamo	12 V - 15 A met spanningsregelaar		
Bougie	Ø 14 x 19 mm speciaal 21 mm NGK BPR4ES		
Elektrodeafstand	0,75 mm		
Ontsteking	Elektronisch		
Accu	12 V - 30 Ah		
Carburateur	Met tank en doorvoerspoel		
Benzinepomp - Benzinefilter	Membraantype - Metaal 75 micron		
Luchtfilter	Papier met kunststofschuim voorfilter		
Carterinhoud	1,5 l + 0,2 l voor het oliefilter (olie 10W40 ref. 38383)		
MAAI-INRICHTING	**MAAIBREEDTE : 100 CM**		**MAAIBREEDTE : 124 CM**
Messen	2 symmetrisch geplaatste, 4 cm overlappende messen van 52 cm lengte		2 messen van 65 cm - Invordering van 6 cm
Draairichting	Tegengesteld		
Maaidek	Gietaluminium Minimale wanddikte 5 mm		Met 2 contra draaiende messen - in mastershock
Maaihoogte	6 hoogten : 39 - 49 - 61 - 73 - 85 - 97 mm - Centraal met hendel instelbaar		
Montage	Hangende snijplaat		
Meskoppeling	Elektromagnetisch, ingebouwde rem		
Mesbeveiliging	Door schuifschroeven		
Beveiligingen	Contaktschakelaar grasvangbak/deflector - Contaktschakelaar zitting - Vrije versnelling - Centrale kap		
Uitwerprichting achterkant	Midden achter direct in de opvangbak		
TREKKER	**MECHANISCH GELAST BUIZENCHASSIS**		
Massa	405 kg	445 kg	475 kg
Hydrostatische transmissie	Met differentieelblokkering - Eindtransmissieketting		
Snelheid	Voorwaarts 0-12 km/u - Achterwaarts 0-10 km/u		
Handrem	Met schijf, geïntegreerd in de hydrostatische kast		
Bandenmaat	Voor: 15 x 6 - 6 Achter: 20 x 8 - 10		
Bandenspanning	Voor: 1,2 kg/cm^2 Achter: 0,8 kg/cm^2		
Afmetingen : lengte x breedte x hoogte	2910 x 1040 x 1215 mm	2910 x 1033 x 1936 mm	2910 x 1288 x 1936 mm
HYDRAULISCHE STUURINRICHTING			
Straal niet gemaaid oppervlak	0,95 m (links) 1,2 m (rechts)		0,90 m (links) 1,05 m (rechts)
Aantal omwentellingen aan het stuur	Van links naar rechts : 3,25 Van rechts naar links : 2,5		
GRASVANGSYSTEEM			
Inhoud grasvangbak	500 l		
Grasvangbak	Buisstructuur met polyamide behandeld tegen Ultraviolette straling		
Leegsysteem - Maximale druk	Aftappen hydraulisch systeem (90 daN/cm^2)		
Geluidsdruk ter hoogte van zitje (volgens normen NF EN ISO 5395)	LpA = 86,7 dB (A) KpA = 2,5 dB (A)		
TRILLINGEN	**Op het hele lichaam**		**Aan de bovenste ledematen**
Richtlijn 2006/42/CE, volgens normen NF EN ISO 5395, EN1032, EN1033	ahw = 2,98 m/s² (K = 1,19 m/s²)		ahw = 0,93 m/s² (K = 0,46 m/s²)
Richtlijn 2002/44/CE, volgens normen ISO 2631, ISO 5349-1+2	1,4 awx - 2,98 m/s² ; 1,4 awy - 2,98 m/s² ; awz - 1,42 m/s²		
Waarden voor het definiëren van de dagelijkse blootstelling	A(8) = 1,29 m/s²		A(8) = 0,93 m/s²

7• BEDIENING

7•1 VOORBEREIDING EN INGEBRUIKNAME

• De voorbereiding en de ingebruikname van uw zitmaaier zijn zeer technisch van aard. Om deze reden wordt deze operatie verzorgd door uw erkende dealer.

7•2 VEILIGHEIDSSYSTEMEN (AFBEELDING 1)

De maaimachine is uitgerust met een veiligheidsbeugel (MKEHH - MK124) (a) en een veiligheidsgordel (b).

Voor uw eigen veiligheid raden wij u aan de maaimachine alleen te gebruiken wanneer de veiligheidsbeugel omhoog staat. U kunt de beugel terug klappen door de veiligheidspin (c), de sluitring (d) en de as (e) eruit te halen en door de beugel om haar as te draaien (2). In de neergeklapte positie wordt de beugel met behulp van de veiligheidspin, de sluitring en de as geblokkeerd (3).

Doe altijd uw veiligheidsgordel om wanneer het ROPS systeem omhoog staat in de gebruikspositie.

Doe de veiligheidsgordel NOOIT om wanneer het ROPS systeem niet in de gebruikspositie staat.

Doe de ROPS-beugel voorzichtig naar boven en beneden om te voorkomen dat uw vingers knel komen te zitten tussen het vaste en bewegende gedeelte.

• De zitmaaier is uitgevoerd met 6 elektrische veiligheidsschakelaars, welke bediend worden door :
- 1. de versnellingspedalen (voor- en achterwaarts)
- 2. de zitting
- 3. het grasvangsysteem of de deflector
- 4. de handrem
- 5. de motorkap

• De motor mag alleen gestart worden indien aan de volgende voorwaarden voldaan wordt :
- de motorkap is gesloten
- de bestuurder zit op de stoel of de parkeerrem staat op
- de pedalen in de nulstand staan
- het maaiwerk niet ingeschakeld is.

• De motor stopt automatisch wanneer de bestuurder zijn stoel verlaat :
- met gekoppelde maai-inrichting
- of losgelaten handrem.

• De motor stopt automatisch wanneer op het pedaal wordt gedrukt terwijl de handrem is aangetrokken.

• De maai-inrichting kan pas in gebruik gesteld worden wanneer aan de twee volgende voorwaarden is voldaan :
- de opvangbak (of keerplaat) staat in de werkpositie.
- de bestuurder bevindt zich op zijn stoel.

• Het mes is stopgezet omdat de bediener achteruit rijdt zonder te drukken op de schakelaar voor toestemming «maaien achteruit» (punt 7 pagina 8).

ATTENTIE! Het maaiwerk wordt automatisch uitgeschakeld wanneer de opvangbak wordt geleegd. Het wordt pas weer ingeschakeld wanneer deze in de maaistand terugkeert.

7•2•1 BANDENSPANNING

• Houd de banden te allen tijde op de aanbevolen spanning. Andere spanningen kunnen het gedrag van de zitmaaier in bochten of de grip op het terrein nadelig beïnvloeden. In ernstige gevallen zou u de controle over het stuur kunnen verliezen.

Spanning voorbanden: 1,2 bar - Spanning achterbanden: 0,8 bar

VERWIJDEREN VAN GEBRUIKTE BANDEN

Het is verboden in de vrije natuur te storten alsook te verbranden. On dealernetwerk is verplicht de banden van de ETESIA zitmaaiers gratis terug te nemen.

7•3 BENZINE TANKEN

• De benzinepeilstok is bevestigd aan de dop van de benzinetank achter de stoel (afbeelding 2).
• De motor kan gebruikt worden met loodvrije benzine 95.

ATTENTIE: Voeg geen olie aan de brandstof toe! Gebruik geen toevoegingen. Gebruik geen benzine/alcohol mengsels.

• Ga voorzichtig met de benzine om. Gebruik bij tanken een trechter en verwijder eventuele gemorste benzine met een doek.
• Tank niet bij warme motor.
• Vermijd elke bron van vuur, sigaret of vonken.
• Zorg bij het vullen van het reservoir dat u geen brandstof morst.

Mocht u ondanks de voorzorgen toch morsen, zorg er dan voor dat u:

a) zorgvuldig alle verontreinigde onderdelen schoon maakt.
b) de machine pas opnieuw start als alle gemorste brandstof verwijderd is.

• Controleer of de tankdop goed is vastgeschroefd.

ATTENTIE! Leeg de benzinetank alleen buiten (in de open lucht).

7•4 VERSTELLING VAN DE ZITTING (AFBEELDING 3)

• De zitting kan achter- en voorwaarts worden versteld met de hendel rechts onder de zitting.
• De zitting kan naar voren worden geklapt zodat hij bij parkeren in de regen droog blijft.

7•5 BEDRIJFSURENTELLER (PUNT 9 PAGINA 8)

Om het onderhoud van je maaier te verbeteren, geeft de uurteller een melding om de frequentie van het verversen van de olie (na 10 uur en vervolgens elke 100 uur) en het vervangen van het luchtfilter (elke 200 uur).

• Op de datum wordt een herinneringsbericht weergegeven dat blijft branden tot de selectieknop 10 seconden wordt ingedrukt (item 9a beschrijving pagina 8).
• Buiten deze oplichting doet de uurteller dienst als toerenteller. Bij stilstaande machine geeft hij de uurstand aan.

7•6 CONTROLE VOOR HET STARTEN

• De zitmaaier wordt bedrijfsgereed geleverd. Het is niettemin noodzakelijk, het oliepeil te controleren en de benzinetank te vullen voor de machine voor de eerste keer in bedrijf wordt gesteld.
• Controleer of alle stickers met veiligheidsvoorschriften op de machine zijn aangebracht. Lees en houd u aan de instructies in de paragraaf «Veiligheidsvoorschriften» (pagina 3).

7•6•1 MOTOROLIE (AFBEELDING 4)

• Gebruik olie van goede kwaliteit (API SL of ACEA-A3). SAE 30 of 10W40 olie is toegestaan. Wij raden de olie 10W40 referentie 38383 (2 liter) aan.
• Draai de dop (a) met ingebouwde peilstok los en vul geleidelijk met olie (carterinhoud 1,5 L).

• Controleer het oliepeil voordat u de zitmaaier in bedrijf stelt. Steek de oliepeiler in de motor zonder hem aan te schroeven, en verwijder hem opnieuw. Het dient zich tussen de standen “ADD” en “FULL” te bevinden.
• De stand “FULL” mag wel bereikt maar niet overschreden worden.

7•6•2 PEIL HYDRAULISCHE OLIE (AFBEELDING 5)

• Het oliereservoir bevindt zich onder de centrale kap en is bevestigd op de hydrostatische aandrijving. Controleer het oliepeil vóór elk gebruik met behulp van de opschriften op de tank. Het oliepeil dient zich tussen de twee ringen te bevinden.

- Aanbevolen olie: multigrade olie 5W50.
- Inhoud van het reservoir : 0.5 L.

ATTENTIE : Ontsnappende hydraulische olie onder druk kan voldoende kracht bezitten om de huid te doordringen en ernstige verwondingen te veroorzaken. Er moet onmiddellijk medische hulp worden gehaald.

ATTENTIE : Let op dat er geen stof of vuil in de hydraulische olie terechtkomt.

• Maak de dop van het hydraulische olie reservoir schoon alvorens deze los te draaien, zo voorkomt u dat onzuiverheden in het reservoir terechtkomen.
• Mocht blijken, dat de zitmaaier olie verbruikt, dan dient het hydraulisch circuit door de dealer te worden gecontroleerd.

ATTENTIE: Na intensief gebruik eerst de olie laten afkoelen voor u de dop losdraait.

7•7 OMLOOPLEIDING HYDROSTATISCHE OVERBRENGING (AFBEELDING 6)

Hiermee kan de maaier worden verplaatst zonder de motor te gebruiken.

• De koppelingshendel bevindt zich onder de centrale kap.

- Met de hendel in **stand 1** is de omloopleiding gesloten (overbrenging gekoppeld).
- Met de hendel in **stand 0** is de omloopleiding open (overbrenging ontkoppeld). De zitmaaier kan thans met de hand over kleine afstanden worden verplaatst.

ATTENTIE: Eerst de sleutel uit het contactslot halen, dan pas de centrale kap openmaken.

ATTENTIE: De motor niet starten indien de bypass zich in positie 0 bevindt. Zie hoofdstuk 12 pagina 29 voor instructies ivm. slepen van de machine.

7•8 AANZETTEN EN UITZETTEN VAN DE MOTOR

7•8•1 MOTOR STARTEN

ATTENTIE! Lees en volg de veiligheidsinstructies op voor u de zitmaaier start.

• Het maaiwerk mag niet zijn ingeschakeld.
• Neem plaats op de zitting en ga als volgt te werk :
  - de handrem aantrekken.
  - trap niet op de pedalen.
• Plaats de hendel om gas (punt 2 pagina 8) mee te geven op de positie [START] om met koude motor te starten.
• Doe de sleutel in het contact en draai naar rechts tot de startpositie [⏲] .
• Als de motor is gestart, laat u de sleutel los en zet u de gashendel tussen de standen [MINI] en [MAXI].
• Laat de motor gedurende 3 tot 5 minuten draaien voor de gashendel op de positie [MAXI] te zetten en met maaien te beginnen.
• Bij normaal gebruik, de gashendel in stand [MAXI] plaatsen en de handrem ontgrendelen.

ATTENTIE : Wijzig de fabrieksinstelling van de motor niet, en laat de motor niet in een te hoog toerental draaien.

ATTENTIE! Plaats uw handen of voeten NOOIT binnen het bereik van draaiende of aangedreven delen van de zitmaaier.

• Laat de motor NOOIT in een afgesloten ruimte draaien. Uitlaatgassen zijn giftig.

7•8•2 UITZETTEN VAN DE MOTOR

• Schakel het maaiwerk uit.
• Plaats de gashendel in de stand [MINI].
• Schakel de motor uit (sleutel in de stand “0”).
• Trek de handrem aan.

ATTENTIE ! Breng de gashendel al in de stand [MINI] terug voor u de motor afzet.

ATTENTIE ! Wanneer de zitmaaier niet wordt gebruikt of tijdelijk zonder toezicht is, dient de contactsleutel uit het contactslot te worden verwijderd.

7•9 STARTEN EN UITSCHAKELEN VAN HET MAAIDEK (MESSEN) (A AFBEELDING 7)

7•9•1 STARTEN

• Zet de gashendel in [MAXI]-positie (punt 2 pagina 8).
• Zet de maaischakelaar (a) naar voren in de stand maaimessen koppelen.
• Het inschakelen van het maaisysteem is alleen mogelijk als de bestuurder op de stoel zit, de opvangbak in werkpositie is, de achterkant dicht is.

7•9•2 UITSCHAKELEN

• Om het maai-element te stoppen de schakelaar (a) naar achteren omzetten in positie “0”.
• Het openen van de opvangbak veroorzaakt het stoppen van de messen.
• Deze laatste treden in werking zodra de opvangbak in werkpositie verkeert.
• De remtijd van het mes moet lager zijn dan 5s.

7•9•3 TOESTEMMINGSSCHAKELAAR «ACHTERUIT MAAIEN» (B AFBEELDING 7)

Door één keer op deze schakelaar (b) te drukken terwijl het maaisysteem in werking is, staat u de maaier toe achteruit te maaien. Anders ontkoppelt het maaisysteem zodra u achteruit rijdt, en schakelt dit met het pedaal weer in, in de vrije versnelling of in de vooruit. Indien u het maaisysteem blokkeert door op de schakelaar «maaisysteem starten» te drukken of door een beveiliging heen te gaan, moet u deze toestemming opnieuw activeren.

7•10 BESTUREN VAN DE MAAIMACHINE

7•10•1 PEDALEN (C AFBEELDING 7)

- Motor starten : zie voorgaand hoofdstuk.
- Neem de handrem los.
- Het rijden van uw maaimachine wordt door twee pedalen (c) aan de voorkant van de rechter treeplank bediend.
- Druk licht op het rechterpedaal om de machine vooruit te doen rijden of licht op het linkerpedaal om haar achteruit te doen rijden.
- Druk voorzichtig op de rechterpedaal om de snelheid naar voren te controleren. Druk voorzichtig op de linkerpedaal om de snelheid naar achteren te controleren.
- Kies de voorwaartse snelheid die overeenkomt met een voldoende maaikwaliteit.

  Bij een te hoge snelheid kan niet adequaat worden gemaaid en evenmin als de draaisnelheid van de messen daalt door een te zware maailast.
- Houd de motor tijdens het maaien op het hoogste toerental.
- Wanneer bij maaien van hoogopstaand gras op een helling het toerental van de motor daalt, druk dan niet het vooruit pedaal verder in, maar ga langzamer rijden. De pedalen zijn geen versnellingspedalen, en u kunt er het motortoerental niet mee regelen.

ATTENTIE : Om de zitmaaier snel tot stilstand te brengen: neem de voet van het vooruitpedaal en trek de handrem aan.

ATTENTIE : Trek altijd de handrem aan voor u de bestuurdersstoel verlaat.

7•10•2 MAAIEN OP HELLINGEN (AFBEELDING 8)

- De zitmaaier is geschikt voor maaien op hellingen tot ongeveer 17,6% (10°).
- Houd te allen tijde het maaischema van beeld 8.
- Neem bij werken op hellingen de volgende voorschriften in acht:
  - Rijd niet te snel weg.
  - Houd op hellingen een lage snelheid aan om de controle over de machine niet te verliezen.
  - Wegrijden op hellingen (omhoog of omlaag): zet de handrem los en breng de machine meteen in beweging met behulp van de bedieningspedalen.
  - Wees vooral voorzichtig tijdens het omkeren op hellingen.
  - Bereid u voor op de richtingsverandering en verlaag de snelheid, om te voorkomen dat u de controle over de machine verliest.
  - Trek meteen de handrem aan, zodra de machine stopt.

7•10•3 REGELEN MAAIHOOGTE (6 STANDEN, A AFBEELDING 9)

- Maaidek optrekken: druk de vergrendelknop van de hendel in en trek de hendel omhoog.
- Om de hendel te vergrendelen, de knop loslaten.
- Maaidek laten zakken: druk de vergrendelknop van de hendel in en druk de hendel omlaag.
- Laat de knop los op de gewenste positie.
- Gebruik een hoge maaistand voor hoogopstaand en nat gras (stand 4, 5 en 6).
- Gebruik een lage stand (stand 1, 2, 3) bij vlakke, regelmatig onderhouden gazons.

7•11 MAAIEN (AFBEELDING 8)

- Beeld 8 illustreert, hoe een gazon zo efficiënt mogelijk gemaaid kan worden. Het maaischema voorkomt nauwe bochten en nodeloos rijden.
- Controleer de staat van de messen, hun montage en stand voor het maaien. Zie paragraaf - Onderhoud van het maaidek, pagina 27.
- Controleer tevens de goede bevestiging van de opvangbak of de deflector.
- Voor het verkrijgen van een vlak-gemaaid gazon is het belangrijk dat de spanning van de **voorbanden 1,2 bar** en de **achterbanden 0,8 bar** bedraagt.
- Voor een optimale werking van het grasvangsysteem bij maaien met het maaidek in lage positie dient men langzaam te rijden.

7•12 GRASVANGSYSTEEM (AFBEELDINGEN 9, 10, 11 EN 12)

7•12•1 GRASVANGBAK LEDIGEN (B AFBEELDING 9)

- De hendel (b) waarmee de opvangbak in de stand «ledigen» wordt gebracht is links van de zitting aangebracht.
- Ledigen : hendel naar achteren bewegen.
- Maaien : hendel naar voren bewegen.
- Om het verzamelen van het gras na het maaien te vergemakkelijken, is het raadzaam de grashopen op twee of drie plaatsen te groeperen, in plaats van deze her en der over het terrein te verspreiden.
- Dankzij de eenvoud en snelheid van het hydraulische legen, is het niet nodig om hiermee te wachten tot de bak geheel gevuld is.
- Leeg de opvangbak, zelfs wanneer deze nog niet helemaal vol is, daarom telkens wanneer u in de buurt van een grashoop komt. Aldus voorkomt u onnodige ritten.

ATTENTIE! Ontsnappende hydraulische olie onder druk kan voldoende kracht bezitten om de huid te doordringen en ernstige verwondingen te veroorzaken. Er moet onmiddellijk medische hulp worden gehaald.

7•13 VERLICHTING

De kop/staartverlichting, de dimlichten en grote lichten worden bediend met de draaischakelaar (afbeelding 3 pagina 8).

- Als uw machine (MKEHHE en MKEHHE) is uitgerust met de MX103 verlichtingskit (afbeelding 40) kan hij worden erkend in verschillende landen. Vraag uw dealer om inlichtingen voor de aanvraag.
- Controleer of de verlichting goed werkt voordat u over de openbare weg gaat rijden.
- De verlichting op uw zitmaaier is alleen bestemd voor het rijden. Hij is niet geschikt om ‘s nachts mee te werken, of anders moet u werken met een goede kunstmatige verlichting.

7•14 HANDREM (A AFBEELDING 13)

De remhendel voor het parkeren (a) bevindt zich rechts van de zitplaats.

Om de rem vast te zetten, trek de hendel naar boven.
Om deze weer van de rem te zetten, ontgrendel eerst het mechanisme met behulp van de manœuvreerknop en laat de hendel zakken.

ATTENTIE : Trek altijd de handrem aan voor u de bestuurdersstoel verlaat.

8• AANBRENGEN VAN DE TOEBEHOREN

OPMERKING: Indien u niet beschikt over de benodigde kennis of gereedschap om de accessoires aan te brengen, kunt u zich tot uw dealer wenden.

MET : GETROKKEN STROOIER (AFB. 39)

MX103 EN OX103D : WEG HOMOLOGATIE VOOR MKEHH EN MKEHHE (AFB. 40)

• OX103D is TÜV gehomologeerd.

MR102 : MONTAGE TREKSTANG (AFB. 41)

• Bevestig de steunen met behulp van de schroeven achterop het châssis (een steun aan elke zijde).
• Bevestig de beugels op de steunen met behulp van de twee assen.
• Vergrendel de assen met splitpennen.
• Voor gebruik van het opvangsysteem of de deflector hoeven de steunen niet te worden gedemonteerd.
• Vergrendel de sleepstaaf op de beugels met behulp van de pennen.
• Maai niet op hellingen wanneer een aanhanger achter de maaimachine hangt.
• Maximaal toegestane trekkracht : 350 kg (aanhanger + last).
• Trekvermogen zitmaaier : max. 125 kg.
• Treklast : max.100 kg.

ATTENTIE ! Zorg dat de op de trestang uitgeofende kracht altijd naar beneden is gericht.

MDPRO2 : MAAIEN MET DE DEFLECTOR (AFB. 42)

• Wanneer men zonder het opvangsysteem werkt, moet de deflector worden gemonteerd, anders kan het maaiwerk niet worden ingeschakeld.
• Een eerste maaibeurt over het terrein bij geringe snelheid en maximale maaihoogte is over het algemeen nodig om het meeste weg te krijgen. Het gazon kan daarna tijdens een tweede maaibeurt met het maaidek op de gewenste hoogte worden afgewerkt.
• De keerplaat MDPRO2 zorgt voor een spreiding tussen de 2 achterwielen.

DEFLECTOR MONTEREN

• Neem eerst de verzamelbak uit (a en b afbeelding 12).
• Breng de deflector in de vier sleuven aan (afbeelding 42).
• Sluit de veiligheidsschakelaar aan.
• Demontage geschiedt in omgekeerde volgorde.

MD103 : DEFLECTOR (gemonteerd op de collector) **(AFB. 43)**

MS103 : HOUDER ACCESSOIRES VOORAAN (AFB. 44)

MV103 : SNEEUWSCHUIVER (AFB. 45)

• Deze sneeuwschuiver met een werkbreedte van 1,20 m is bovendien uitgerust met een schraper.

MO102 : MONTAGE ZITTINGVEER (AFB. 46)

• Het zitcomfort kan verbeterd worden met zittingveer MO102. Regelbaar naar het gewicht van de bestuurder. De veer wordt tussen de centrale kap en de zitting gemonteerd.
• Een montagehandleiding wordt met de zittingveer meegeleverd. Wendt u tot uw dealer als u niet beschikt over het nodige gereedschap of kennis.

MU100D (MKEHH - MKEHHE) OF MU124P : MULCH-KIT (AFB. 47A EN 47B)

MAC : ARMLEUNING (AFB. 48)

MN102 : LANDMEETKETTING (AFB. 49)

• Kit meet aan sneeuw voor de achterwielen met landmeetketting.

MH500N : VOLLEDIGE GRASVANGBAK (AFB. 50)

ML103 : CONTROLE HENDEL (AFB. 51)

MM103 : ONTMOSSER (AFB. 52)

ML103H : PARALLELLOGRAM ACCESSOIRES VOORAAN HYDRO (AFB. 53)

MT103 : VEEGMACHINE (AFB. 54)

MU103 : VERZAMELBAK

MTS103 : ZIJBORSTEL

MZ102D (MZ102G) : RECHTS (LINKS) MESSEN VOOR MKEHH - MKEHHE

MZ124R (MZ102L) : RECHTS (LINKS) MESSEN VOOR MK124

MZ10LX (MZ10RX) : EXPORT MES LINKS (RECHTS) VOOR MKEHH - MKEHHE

MZ12LX (MZ12RX) : EXPORT MES LINKS (RECHTS) VOOR MK124

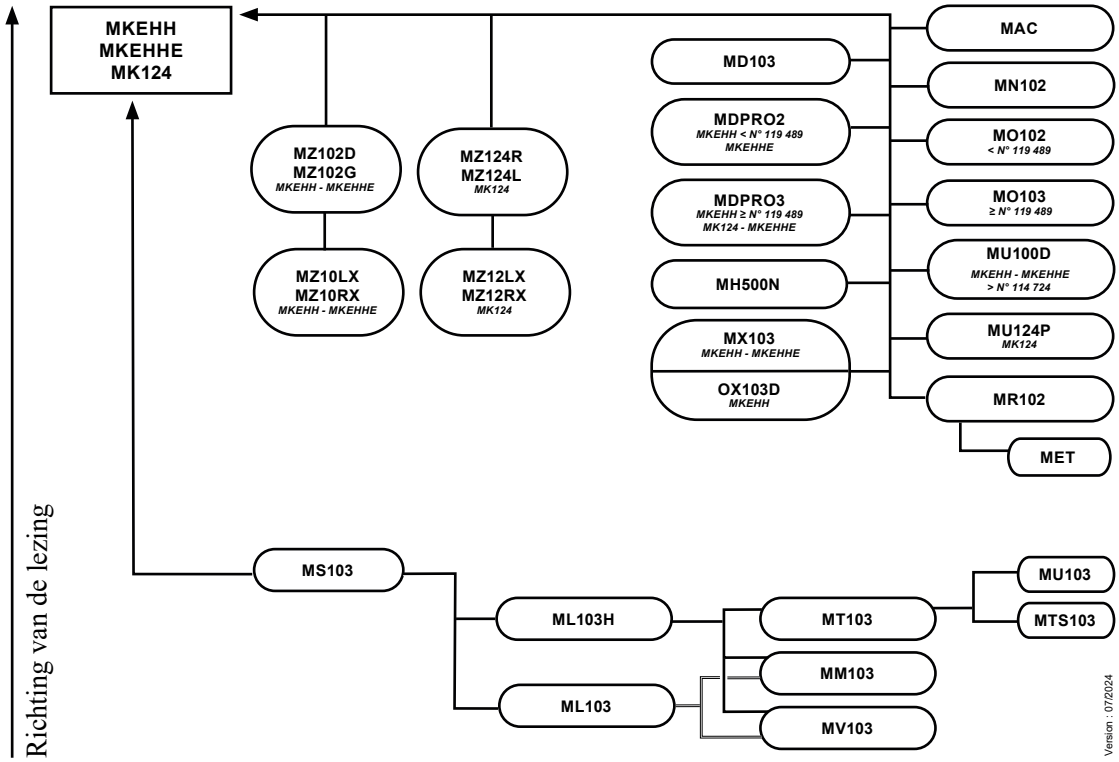

NODIGE KOPPELINGEN VOOR HET GEBRUIK VAN DE TOEBEHOREN

9•1 TOEGANG TOT DE MOTOR-GEDEELTE

9•1•1 MOTOR

• U komt bij de motor door de witte kap te kantelen. De kap blijft open dankzij een gasveer.

9•1•2 ZEKERINGSKASTEN

• De zekeringkasten bevinden zich onder de witte motorkap van de machine (afbeelding 14).
• De machine is uitgerust met 4 zekeringen.

Zekering 1 : 25 A Verlichting
Zekering 2 : 25 A Circuit van de algemene voeding
Zekering 3 : 15 A Koppeling
Zekering 4 : 25 A Laadstroomcircuit

Een zekering moet altijd worden vervangen door een andere van dezelfde waarde.

9•2 TOEGANG TOT DE ONDERDELEN ONDER DE MIDDELSTE KAP (AFBEELDING 5)

Om bij de elementen onder de centrale kap te komen, ontgrendel de klemmen (1) en kantel de zitting samen met de centrale kap naar achteren(2). Als de centrale kap naar beneden is, controleer dat de klemmen gesloten zijn alvorens op de machine te gaan zitten.

OPGELET : De centrale kap pas openmaken wanneer de sleutel uit het contactslot is gehaald.

De motor stopt als u de centrale kap opent.

• De sticker (blok C pagina 6) bevat 2 pictogrammen die betekenen :
- dat er zich onder de centrale kap draaiende delen bevinden die ernstige verwondingen kunnen veroorzaken.
- dat het absoluut noodzakelijk is eerst de sleutel uit het contactslot te halen en de gebruiksaanwijzing te lezen alvorens de centrale kap te openen.

9•2•1 TOEGANG TOT DE OVERBRENGING

Bij alle handelingen voor de hydrostatische aandrijving moet u contact opnemen met uw dealer.

9•2•2 TOEGANG TOT HET OLIEFILTER VAN DE HYDRAULISCHE KAST

• Het filter van de hydraulische aandrijving bevindt zich in de behuizing van de aftapstop hiervan (a afbeelding 15).

9•2•3 TOEGANG TOT HET HYDRAULISCH CIRCUIT (AFBBELDING 6)

• Onder de centrale kap, zit de bediening van het circuit van de aandrijfpomp.

9•2•4 TOEGANG TOT OF DEMONTEREN VAN DE ACCU (AFBEELDING 16)

• Als de centrale kap openstaat, kan men bij de kabelschoenen van de accu komen om deze op te laden.

OPGELET : Let er tijdens deze handeling goed op dat de centrale kap open blijft staan.

• Om de accu uit te nemen, schroef eerst de 6 bouten los van de steunplaat van de centrale kap en neem vervolgens het vergrendelde systeem van de accu (2 moeren en 2 draadkernen). Neem de lijnenbundel van de 2 aansluitklemmen af.

Begin bij de negatieve klem (zwarte kabelbundel) en vervolgens de positieve klem (rode kabelbundel).

• Plaats de bundel op een dusdanige wijze dat deze niet in contact staat met de accu bij de volgende stappen.
• Nu kunt u de accu uit zijn behuizing nemen.
• Doe het tegenovergestelde om de accu terug te plaatsen.

9•3 TOEGANG TOT DE MAAISYSTEEM

• Wanneer u werkzaamheden aan het maaiwerk wilt verrichten, zet dan eerst de motor af, neem de sleutel uit het contactslot en trek handschoenen aan.
• Om de toegang tot het maaidek te vergemakkelijken, moet de machine op een heftafel worden geïnstalleerd.

9•4 OPVANGBAK

Het opvangsysteem bestaat uit twee elementen (afbeelding 12) :

a) bewegend achtergedeelte (bak)
b) vast voorgedeelte (collector)

9•4•1 DEMONTEREN

• Begin met het bewegende achtergedeelte. Demonteer de twee klemcilinders door het vrouwelijke deel van het bolscharnier te scheiden (als de cilinderstangen ingestoken zijn, is de bak gesloten) ten opzichte van het mannelijke gedeelte van het bolscharnier dat is bevestigd op het bewegende achtergedeelte.
• Neem de 2 pennen uit (b afbeelding 10), om de 2 koppelstangen te demonteren.
• Ontgrendel de hendel (a afbeelding 10) om de bak volledig te scheiden.
• Om het vaste gedeelte aan de voorzijde te demonteren, moet u beginnen met het uitnemen van alle hydraulische en elektrische aansluitingen.

- a afbeelding 17 : hydraulische leidingen. De hydraulische slangen worden afgenomen met behulp van snelle koppelstukken.
- d afbeelding 17 : veiligheidschakelaar. Vergeet niet het vrouwelijke gedeelte af te sluiten met behulp van de hiervoor voorziene bescherming.

Voor uw veiligheid zijn de hydraulische slangen (b afbeelding 17) uitgerust met laagstroombeschermingen. Vergeet niet de snelkoppelstukken af te sluiten met behulp van de stoppen (c afbeelding 17).

Maak de koppelstukken goed schoon alvorens de slangen uit te nemen.

• Licht de schraper met de hand op (a afbeelding 18) en vergrendel zijn positie door de rechterkoppelstang op zijn as te bevestigen (b afbeelding 18). Zet de koppelstang vast met behulp van een pen.
• Ontgrendel de collector van het chassis ter hoogte van de twee assen van de benedensteun (afbeelding 19).
• Om de collector volledig van de maaier te nemen, ga achter de machine staan en plaats uw handen op het dwarsstuk (c afbeelding 18) om de 4 assen uit hun zitting te nemen.

9• MONTEREN - DEMONTEREN - TOEGANG TOT ONDERDELEN

9•4•2 TERUGMONTEREN

• Ga bij het plaatsen van de opvangbak te werk op tegenovergestelde wijze.
• Als de collector teruggemonteerd is op de machine, verificeer dat de schraper goed op het karkas rust.

Alvorens de hydraulische slangen weer aan te sluiten, controleer dat deze schoon zijn.

• Om de bak weer terug te plaatsen op de collector, plaats het bewegende gedeelte terug op de haken van het vaste gedeelte. Draai de bak om deze te vergrendelen in het bovenste gedeelte met behulp van de hendel (a afbeelding 10).

9•5 MONTAGE, HET DEMONTEREN VAN DE DRIJFRIEMEN VOOR ZOWEL HET MAAIMES ALS DE RIJAANDRIJVING (AFBEELDING 20)

Voor de aandrijving van het maaimes volstaat het de drijfriem te ontspannen om deze van de drie katrollen te laten zakken.

Voor de rijaandrijving, moet u de koppeling deblokkeren en de pomp lossen om de drijfriem te verwijderen.

Voor de montage, ga te werk in tegengestelde richting.

10• ONDERHOUD

10•1 MOTOR

Zie ook paragraaf pagina 30 «periodiek onderhoud».

OPGELET ! Voor alle werkzaamheden aan onderdelen verbonden met de motor, eerst de motor afzetten, de sleutel uit het contactslot halen en de motor laten afkoelen. Gebruik werkhandschoenen.

10•1•1 OLIE VERVERSEN

• Na de eerste onderhoudsbeurt, na 10 uur, moet de olie om de 100 bedrijfsuren of één keer per jaar worden ververst.

- Start de motor en laat deze stationair draaien om de olie tot bedrijfstemperaatuur te verwarmen.
- Plaats de zitmaaier op een volledig platte vloer.
- Zet de motor af.
- Open de aftapkraan (b afbeelding 4) onder de motorplaat en laat de olie in een darvoor geschikte bak weglekken.
- Sluit de aftapkraan.
- Open de olietankdop (a afbeelding 4) en vul het carter met nieuwe olie (tankinhoud : 1,5l). Gebruik API SL of ACEA-A3, SAE 30 of SAE 10W40 olie. Wij raden de olie 10W40 referentie 38383 (2 liter) aan.
- Controleer het oliepeil met de peilstok. De olie mag tot aan het teken FULL, doch niet daarboven staan.

OPGELET : De hete olie er zeer voorzichtig uit laten lopen.

• Er bestaat gevaar voor vergiftiging en verstikking in geval er brand zou ontstaan tijdens het aftappen of overgieten van de afgewerkte vloeistoffen.
• Breng de gebruikte olie naar de recycling.

10•1•2 OLIEFILTER VERVANGEN

• De oliefilter (c afbeelding 4) moet na 200 bedrijfsuren of eenmaal per seizoen worden vervangen.
• Voor een nieuw filter te plaatsen moet u de rand smeren met schone olie.
• Draai het filter met de hand vast. Doe er vervolgens nog een 1/2 à 3/4 slag bij.
• Zet de motor aan en laat hem draaien.
• Controleer de afdichting. Zet de motor af en controleer het oliepeil en vul dit zo nodig bij.

U verifieert het olieniveau door de dop op de slang te plaatsen zonder deze vast te draaien.

10•1•3 LUCHTFILTER (AFBEELDING 21)

• Reinig de luchtfilter om de 25 uur - vaker wanneer de zitmaaier op stoffig terrein wordt gebruikt.
• Neem de vleugelmoeren (a) los zodat de luchtfilter uitgenomen kan worden.
• Kunststofschuim voorfilter (c) : reinigen met een wasmiddel, met water naspoelen en drogen. Inoliën en overtollige olie verwijderen (elke 25 uur).
• Papierelement (b) : stof loskloppen (elke 100 uur). Om de 200 uur of tenminste eenmaal per jaar vervangen.

ATTENTIE : Het papierelement mag niet met oplosmiddelen of benzine worden gereinigd. Niet inoliën. Niet met perslucht reinigen of drogen.

ATTENTIE : Wanneer de zitmaaier op stoffig terrein wordt gebruikt, moet de luchtfilter vaker gereinigd en het papierelement vaker vervangen worden.

10•1•4 BENZINEFILTER

• Indien de motor te weinig vermogen lijkt te ontwikkelen of onregelmatig loopt, kan de benzinefilter vervuild zijn en moet hij vervangen worden.
• De benzinefilter dient om de 300 uur of tenminste eenmaal per jaar te worden vervangen, zelfs al lijkt deze niet vervuild te zijn.

10•1•5 BOUGIES (AFBEELDING 22)

• Aantrekkoppel sleutel: 20 Nm.

ATTENTIE : Laat eerst de motor volledig afkoelen en demonteer pas dan de bougies.

• Reinig of vervang de bougies om de 100 bedrijfsuren.
- Neem de bougiekabel los en demonteer de bougie.
- Maak de elektroden (a) schoon met een staalborsteltje.
- Controleer het porseleinen lichaam op barsten en de elektroden op branding. Vervang waar nodig de bougie.
- Meet de elektrodenafstand na (b). Deze dient 0,65 tot 0,75 mm te bedragen. Alleen de bovenste elektrode mag worden afgesteld. Gebruik hierbij een voelermaatje.
- Monteer de bougie en zet deze vast. Aantrekkoppel: 20 Nm.

• Monteer vervolgens de bougiekabel.

10•2 ONDERHOUD KOELSYSTEEM (AFBEELDING 23)

• Elke keer alvorens u de motor start, controleer dat het vaste rooster (a) van de luchtopname niet verstopt zit met gras of afval. Maak dit zonodig schoon.
• Controleer de staat van de koelingsvleugeltjes eenmaal per jaar of na 100 bedrijfsuren. Dit doet u door het vaste rooster (a) van de motor te nemen.

10•3 ONDERHOUD ACCU 12 V - 30 AH

• De accu van 12 V bevindt zich onder de centrale kap.
• De loodaccu heeft weinig onderhoud nodig. Het vloeistofpeil dient om de 50 uur te worden gecontroleerd: het dient zich tussen MAX en MIN te bevinden. De niveaumarkeringen van de verschillende cellen kan worden geverifieerd zonder de accu uit te nemen. Wel moet de steunplaat van de centrale kap (met 6 schroeven, zie afbeelding 16) worden gedemonteerd om toegang te krijgen tot de verschillende cellen.
• Wanneer het vloeistofpeil zich bij, of dicht bij, het teken MIN bevindt, dient de accu met gedistilleerd water te worden nagevuld.
• Let op dat de accu niet overloopt.
• Controleer de accupolen op oxydatie. Reinig ze eventueel en smeer ze in met zuurvrij vet.
• Bij uitnemen van de accu dient altijd eerst de minpoolklem te worden losgenomen.
• Wanneer de accu tijdens het vullen overloopt, moeten de betrokken onderdelen goed worden afgespoeld om corrosieproblemen te voorkomen.
• Laat uw dealer eventueel de accu met accuzuur navullen.

10•3•1 ACCU OPLADEN

OPGELET! De accu niet ontkoppelen wanneer de motor loopt. Ontkoppel eerst de minpool. Ontkoppel vervolgens de pluspool en neem de accu uit.

Gedurende het maaiseizoen, kan de accu worden opgeladen zonder dat de accu uit de machine hoeft te worden genomen (hiervoor hoeft alleen de centrale kap te worden geopend). Tijdens winteropslag wordt aanbevolen de accu uit de machine te nemen (zie hoofdstuk 9•2•4).

• Sluit de accu op het laadapparaat aan.
- Laadspanning : 12 V
- Laadstroom : max. 3 A
- Laadtijd : tot 12 uur, afhankelijk van ontlading

• Controleer het peil van de accuvloeistof. Waar nodig met gedistilleerd water bijvullen.
• Zorg ervoor de nodige persoonlijke beschermingte te dragen bij het bijvullen van de accu (handschoenen, veiligheidsbril…).
• Een loodaccu geeft tijdens het laden ontplofbaar gas af. Open vuur en vonken moetendus uit de buurt van de accu worden gehouden. De accu bevat zwavelzuur : voorkom elk kontakt met de huid, want het kan brandwonden veroorzaken.

OPGELET! Wanneer het zwavelzuur in contact met de huid of de ogen komt, moet met door veel met water spoelen verwijderd worden. Raadpleeg terstond uw arts.

Houd accu's en accuzuur altijd buiten het bereik van kinderen !

VERWIJDEREN VAN DE ACCU

De accu's bevatten gevaarlijke stoffen en mogen in geen enkel geval in de natuur weggeworpen worden. De accu's zijn onderworpen aan specifieke wetten met betrekking tot het verwerken en bergen ervan. Voor het verwerken en wegwerpen van de accu's van het merk ETESIA dient de van krachtzijnde regelgeving in het land van verkoop opgevolgd te worden.

10•4 ONDERHOUD VAN HET MAAIDEK

OPGELET! Wanneer u werkzaamheden aan het maaiwerk wilt verrichten, zet dan eerst de motor af, neem de sleutel uit het contactslot en trek handschoenen aan.

Als u niet beschikt over de nodige uitrusting en kennis, neem dan contact op met uw dealer.

10•4•1 MESSEN

• Controleer de messen voordat u gaat maaien (eventuele schade en slijtage).
• Indien een mes stomp of verbogen is, neemt de kwaliteit van het maaien en opvangen van het gras af. Een beschadigd mes kan gevaarlijk zijn, indien een metaalstuk afbreekt en door het maaisysteem uitgeworpen wordt.
• Een versleten of beschadigd mes dient onmiddellijk vervangen te worden.
• U moet uw maaimes vervangen in de situatie 2, 3 en 4 (afbeelding 24).
• Een stomp mes dat geen tekenen van beschadiging vertoont, kan opnieuw geslepen worden. De slijpgrens staat op het uiteinde van het mes aangegeven en mag niet overschreden worden. Na het slijpen dient het mes uitgebalanceerd te worden om trillingen te voorkomen.
• De meskoppelingen dienen in goede staat te zijn, anders kan het voorkomen dat de messen niet langer op dezelfde hoogte draaien.
• Wanneer bemerkt wordt, dat een mes beschadigd is, dienen het maaidek, de breek bouten de meskoppelingen en lagers eveneens worden nagezien.

10•4•2 ONDERHOUD MESSEN EN BREEKBOUTEN

• Wanneer u werkzaamheden aan het maaiwerk wilt verrichten, zet dan eerst de motor af, neem de sleutel uit het contactslot en trek handschoenen aan.
• De messen kunnen gecontroleerd en gedemonteerd worden via de uitwerpopening van de zitmaaier. Demonteer niettemin eerst de opvangbak of de deflector.
• Zie pagina 24 " Toegang tot de maaisysteem".

• Blokkeer het mes met een hand om dit uit te nemen (bescherm uw hand met een doek of handschoen) en draai de centrale schroef los (sleutel van 17. Afbeelding 25).

OPGELET! De centrale bevestigingsbout van het rechtermes heeft linkse draad. De centrale bevestigingsbout van het linkermes heeft rechtse draad. Let goed op het feit dat de rotatie van een mes de rotatie van het andere mes veroorzaakt.

• De borgringetjes moeten voldoen aan de norm DIN 128, die geschikt is voor zowel schroeven met schroefgangen naar rechts als naar links. We bevelen u aan om alleen originele ETESIA ringetjes te gebruiken (ref. 71052).
• Elke keer dat het mes wordt gedemonteerd moet de borgring onder de schroefkop van het mes worden vervangen, net als de veiligheidsbouten.
• Voordat de messen weer worden gemonteerd moet de staat van de koppelingen, de pennen (een pen per koppeling), de veiligheidsbouten en de steunschroef worden gecontroleerd.
• Voordat de koppeling van de messen weer wordt gemonteerd, moet het uiteinde van de as worden gesmeerd.
• Monteer de messen weer en zet ze daarbij op 90° ten opzichte van elkaar (afbeelding 26).
• Draai de schroeven van de messen aan (50 Nm).
• Draai de moeren van de klemschroeven aan met 8 Nm.
• De messen bij de montage niet verwisselen, ze zijn als volgt gemarkeerd: R voor het rechter mes, L voor het linker mes.
De aanwijzingen “links” en “rechts” worden aangeduid aan de boven- zijde van de maai-unit. De aanwijzingen “links” en “rechts” moeten worden gelezen in de rijrichting.
• Monteer de messen zo dat de maaiuitworp naar het uitworpkanaal worden gericht.

10•4•3 BREEKBOUTEN VERVANGEN (AFBEELDING 25)

• De breekbouten zorgen voor de verbinding tussen het maaimes en de meshouder. Bij een hevige schok breken de bouten onmiddellijk zodat het overbrengingssysteem beschermd blijft.
• Gebruik alleen originele ETESIA - breekbouten.
• Haal de breekpennen aan met een koppel van 8 Nm.

Als u niet beschikt over de nodige uitrusting en kennis, neem dan contact op met uw dealer.

10•5 ZITMAAIER REINIGEN

• Het gebruik van een hogedrukspuit wordt afgeraden. Wilt u de zitmaaier niettemin met een hogedrukspuit reinigen, richt dan de stang niet op de carburateur, de luchtfilter, de ontsteking, de uitlaat en de accu. Richt de slang evenmin op mes- en wiellagers of hydraulische onderdelen. Start de motor na het reinigen en schakel, de transmissie in, zodat eventueel water naar buiten wordt geperst.

10•5•1 MAAIWERK REINIGEN

• Maak na elk gebruik de maai-unit goed schoon, vooral aan de binnenzijde. Alvorens uw maaimachine schoon te maken, stop de motor en neem de contactsleutel uit.
• Wij bevelen 2 reinigingsopties aan voor het schoonmaken van de maai-unit.

10•5•2 REINIGING VAN HET MAAIDEK MET BEHULP VAN DE SLANGAANSLUITINGEN

Het maaidek is aan de linkerkant en aan de rechterkant voorzien van een duim koppeling waarop een sproeislangaansluiting aangesloten kan worden (afbeelding 27).

Om de behuizing schoon te maken, gaat u als volgt te werk:

- De tuinslang kan eveneens van een Y koppeling worden voorzien, waarna elk van de aftakkingen op een slangkoppeling van het maaidek wordt aangesloten.
- Open de waterkraan.
- Neem op de zitting plaats, start de motor en schakel het maaiwerk in.
- Het maaiwerk is na ongeveer 3 minuten schoon.
- Zet de machine na het schoonmaken gedurende enkele minuten aan, om gestagneerd water er uit te laten lopen.

10•5•3 REINIGING VAN HET GRASVANGSYSTEEM IA HET UITWERPKANAAL

• Het maaiwerk kan van binnen met een tuinspuit worden gereinigd.
• Maak de toegang vrij tot het uitwerpkanaal door de verzamelbak te demonteren (zie pagina 24).
• Schakel het maaiwerk na reinigen enige minuten in.

• Dit is tevens een uitstekende gelegenheid om de messen en de meskoppelingen te controleren en waar nodig te vervangen. Bij zitmaaiers met smeernippels dienen de meslagers om de 100 bedrijfsuren met een vetperspomp te worden nagesmeerd.

10•6 KUNSTSTOFZAK REINIGEN

• Het weefsel van de kunststofzak moet na gebruik van de zitmaaier worden gereinigd om verstopping en onderdruk te voorkomen. Gebruik hiervoor gewoon de tuinspuit.
• Een maaisysteem met een goed onderhouden opvangbak is beter voor het maaien en de opvang.

10•7 ONDERHOUD VAN VOORAANDRIJVING

Zet bij onderhoudswerkzaamheden aan de transmissie altijd eerst de motor af en neem de sleutel uit het contactslot.

10•7•1 HYDROSTATISCHE TRANSMISSIE

• Schuif de zitting naar voren en open de centrale kap om toegang tot de hydrostatische transmissie te krijgen (afbeelding 6).
• Voordat u de zitmaaier gebruikt, dient u na te gaan of de ontluchtingspoorten open en de koelribben alsook de ventilator schoon zijn.
• Het verversen van olie en het vervangen van de oliefilter dient door uw ETESIA dealer te worden uitgevoerd na 50 bedrijfsuren en vervolgens elke 250 uur.

OPGELET ! Ontsnappende hydraulische olie onder druk kan voldoende kracht bezitten om de huid te doordringen en ernstige verwondingen te veroorzaken. Er moet onmiddellijk medische hulp gehaald worden.

• Er bestaat gevaar voor vergiftiging en verstikking in geval er brand zou ontstaan tijdens het aftappen of overgieten van de afgewerkte vloeistoffen.

OPGELET! Voorkom verontreiniging van transmissieolie.

10•7•2 HYDRAULISCH OLIEPEIL

• Het expansievat voor de hydraulische olie wordt gecombineerd met de hydrostatische aandrijving (afbeelding 5).
• Reinig de dop van het hydraulische oliereservoir zorgvuldig alvorens u deze afschroeft. Zorg dat er geen vuil in het reservoir kan dringen.
• Controleer het hydraulisch oliepeil voor elk gebruik. Overvul het reservoir niet. De markering van het oliepeil moet nog altijd zichtbaar zijn, zeker in koude toestand. Wij bevelen de olie 5W50.

10•8 OLIERESERVOIR (BAK VERVERSEN)

• Controleer het oliepeil in de olietank voor ieder gebruik van de grasmachine (afbeelding 28). Het niveau moet tussen de markeringen MINI en MAXI blijven.

⚠ Deze controle moet worden uitgevoerd met gesloten opvangbak.

10•9 KETTINGEN

• De achterwielen van de zitmaaier worden met kettingen aangedreven (afbeelding 29). De kettingspanning moet om de 100 bedrijfsuren of tenminste eenmaal per jaar worden gecontroleerd. Regel waar nodig de kettingspanning na.
• Kettingspanning naregelen :

- Haal het frame naar beneden.
- Schroef de twee schroeven (1) en borgmoer (2) van de spanrol los (afbeelding 30).
- De ketting spant zich automatisch.
- Draai de twee schroeven en de borgmoer aan.

• De kettingen dienen om de 100 uur of teminste eenmaal per jaar te worden gereinigd en geolied, bij voorkeur voor de winterstalling. Demonteer hiervoor eerst de inwendige plaatstalen kettingkasten (afbeelding 29).

10•10 V - SNAREN (AFBEELDING 31)

• De overbrenging bestaat uit twee V-snaren (a en b).

De ene (a) drijft via de motoras een tandwielpomp en een tussenas aan. De spanning van deze V-snaar moet om de 50 bedrijfsuren worden gecontroleerd en waar nodig nagesteld.

De tweede V-snaar (b) drijft via de tussenas de hydrostatische transmissie aan. Deze V-snaar is uitgevoerd met een automatische snaarspanner en is dus onderhoudsvrij.

10•11 VERWISSELEN VAN DE BANDEN

• Wanneer er een wiel gedemonteerd moet worden, dient dit uitgevoerd te worden op een harde, vlakke grond.
• Geen werkzaamheden uitvoeren aan of onder de maaier, als deze slechts provisorisch gestut is of wanneer de veiligheidsmaatregelen onvoldoende zijn.
• Wendt u zich tot uw dealer, wanneer u niet over de juiste gereedschappen of over voldoende vakkennis beschikt.

• Ga als volgt te werk voor het demonteren van de wielen :

• 1. Voorwielen (afbeelding 32)

- Zet de motor af en neem de sleutel uit het contactslot.
- Zet de machine vast met een wig onder het achterwiel. Haal de handrem aan.
- Plaats een krik onder het frame ter hoogte van de platen van de as.
- Neem het beschermkapje (1) af en vervolgens de pen (2). Schroef de moer los (3).
- Het wiel kan thans van de as worden genomen.
- Ga bij het monteren van het wiel in omgekeerde volgorde te werk, maar vet eerst de as in.

• 2. Achterwielen (afbeelding 33)

- Stop de motor en verwijder de contactsleutel. Trek de handrem aan.
- Stop de machine door twee wiggen voor en achter het achterwiel te plaatsen die tevens op de grond blijven staan.
- Demonteer het achterste mobiele gedeelte van de bak of plaats de bak in de zogenaamde afvoerpositie.
- Draai de moeren los.
- Plaats een krik onder de krik steun (a) en verwijder het wiel van de grond.
- Neem het wiel weg.
- Ga in de omgekeerde richting te werk om het wiel weer te monteren.
- Draai de schroeven aan tot 50 Nm.

- Controleer vervolgens de bandenspanning :

- **voorbanden :** 1,2 bar
- **achterbanden :** 0,8 bar.

Onderhoudpunten

• Om te zorgen dat uw grasmaaier altijd optimaal functioneert, moeten de volgende delen worden onderhouden bij de eerste maaibeurt, na stalling en volgens de onderstaande tabel :

Smeerpunten	**Uren**
Fuseepennen voorwielen (vetpomp) (a afbeelding 34)	50
Voorassen aan de geleideplaten (borstel) (afbeelding 35)	50
Meslagers (vetpomp) (a afbeelding 36)	100

Onderhoud van de kettingen	**Uren**
Inoliën de achterwielkettingen (a afbeelding 29)	100

11• LANGDURIGE STILSTAND - WINTERSTALLING

1. Reinig de zitmaaier en in het bijzonder het maaidek. Vet bewegende delen in.
2. Leeg het benzinereservoir volledig alvorens de motor te draaien totdat de brandstop volledig op is.

OPGELET ! Het legen van het resevoir moet buiten gebeuren (in de open lucht).

3. Ontkoppel de bougie.
4. Demonteer de bougies en giet ongeveer 1 centiliter olie op de zuigers.
5. Beweeg de zuigers door de startmotor kortstondig in te schakelen (contactslot).
6. Monteer de bougies handvast (ontstoringscondensators niet aansluiten).
7. Ontkoppel eerst de minpoolklem en verwijder de accu.
8. Laad de accu : zie pagina 26.
9. Plaats de accu op een droge en vorstvrije plaats, uit de zon, bij voorkeur in een geventileerde ruimte met een temperatuur tussen 10 en 20°C.
10. Laad de accu om de twee maanden opnieuw.

OPGELET ! Een loodaccu verspreidt tijdens het opladen een explosief gasmengsel. Vermijdt vlammen, sigaretten, vonken.

• De accu bevat zeer gevaarlijk zwavelzuur, dat in contact met de huid en de ogen ernstige brandwonden kan veroorzaken. Daarom dient u altijd uiterst voorzichtig te werk te gaan.
• Spoel in geval van contact met de huid of de ogen ruim met water. Waarschuw zo nodig meteen een arts.
• De accu en het zuur dienen buiten het bereik van kinderen gehouden te worden.

• De volgende onderhoudswerkzaamhenden dienen door uw dealer te worden uitgevoerd:

- Nastellen dode punt hydrostatische transmissie
- Nastellen elektromagnetische meskoppeling
- Uitlijnen maaidek
- Nastellen motor

• Vervanging van:

- Tandsnaar maaiwerk
- V-snaar
- Kettingen
- Controle van elektrisch circuit en onderdelen
- Controle van hydraulisch circuit en onderdelen
- De dealer zal voorts hetzij tot vervanging of reparatie overgaan van onderdelen die gedemonteerd moeten worden en die in deze handleiding niet genoemd worden.

12• VERHELPEN VAN PROBLEMEN - BEVESTIGING

HET TAKELEN VAN DE MACHINE IN GEVAL VAN DEFECT

• De by-pass van de hydrostaat in positie 0 zetten.
• Gebruik alleen een trekstang die hiervoor gehomologeerd is om op de haak te plaatsen aan de voorzijde van de machine (afbeelding 37).
• Gebruik geen andere sleeppunten.

OPGELET ! De ontkoppeling mag alleen gebruikt worden tijdens korte afstanden of tijdens kleine snelheden. Vergeet niet, na het takelen, de by-pass van de hydrostaat opnieuw in positie 1 te zetten. Tijdens verplaatsingen over grote afstanden, gelieve een aangepast vervoermiddel te gebruiken (aanhangwagen, gebruiksvoertuig).

BEVESTIGING

Tijdens het vervoer van de maaimachine op een aanhangwagen of in een dienstauto, moet de maaier worden vastgezet. Hiervoor kunt u de trekhaak gebruiken aan de voorzijde (afbeelding 37) en aan de achterzijde, en haal hier een riem doorheen (a afbeelding 38) die u boven de collector laat lopen om de 2 zijden van het voertuig vast te maken.

Voor het vervoer van de maaimachine op een aanhangwagen, plaats de machine op dusdanige wijze dat de motorkap naar de trekauto wijst.

13• PERIODIEK ONDERHOUD

BELANGRIJK : De garantie kan slechts toegepast worden als uw maaier, na de eerste 10 uren gebruik, een revisie door uw dealer heeft ondergaan.

Onderdeel	Voor elke maaibeurt	Na de eerste 10 uur	Om de 50 uur	Om de 100 uur	Om de 300 uur of tenmiste eenmaal per jaar	Opmerkingen
Motorolie	Niveau controleren, indien nodig bijvullen			Olie verversen (of eenmaal per jaar)		SAE30 of 10W40 API SL of ACEA-A3 (bidon 2L ref. 38383)
Luchtfilter	Controleer het schuim om de 25 uur			Papier reinigen		Vervang de papieren filter om de 200 uur
Oliefilter						Vervangen om de 200 uur
Koelsysteem	Grasresten op koelribben motor verwijderen			Controleren en reinigen		
Bougie				Schoonmaken, nastellen of vervangen		
Accu			Vloeistofpeil controleren, eventueel accu navullen			
Stuurinrichting			Controleren en eventueel nastellen			
Benzinefilter en slangklem					Filter vervangen en slangklemmen controleren	
Wielen						Voor: 1,2 bar Achter: 0,8 bar
Messen	Staat en vastzitten controleren					Laten slijpen. Bij slijpgrens vervangen
Meslager				Nasmeren		
Meskoppelingen	Staat controleren					
Elektromagnetische koppeling				Controleer de luchspleet, indien nodig bijregelen		Door dealer laten uitvoeren
Getande snaar				Spanning en toestand controleren		Door dealer laten uitvoeren
Grasvangbak schakelaar	Goede werking controleren					
Hydrostatische transmissie	Oliepeil en dichtingen nakijken		Eerste olie verversen		Olie verversen Olie filter vervangen	Olie 5W50 Totale capaciteit 4,55 l
Ketting overbrenging				Olie de draaipunten en tandheugel		Kettingkasten schoonhouden
Handrem	Goede weking controleren					

Na de eerste 10 bedrijfsuren is de eerste revisie

(door uw dealer)

13• PERIODIEK ONDERHOUD

BELANGRIJK : De garantie kan slechts toegepast worden als uw maaier, na de eerste 10 uren gebruik, een revisie door uw dealer heeft ondergaan.

Onderdeel	Voor elke maaibeurt	Na de eerste 10 uur	Om de 50 uur	Om de 100 uur	Om de 300 uur of tenminste eenmaal per jaar	Opmerkingen
Stuurinrichting		Na de eerste 10 bedrijfsuren is de eerste revisie (door uw dealer)	Stuurgewrichtspennen controleren. Wielfusees smeren			
Elektrische installatie	Goede werking veiligheden nakijken					
Hydraulische pomp, cilinder	Oliepeil en dichtingen nakijken					
Drijfriem pomp				Spanning en toestand controleren		Door de dealer laten uitvoeren
Grasvangbak			Naden controleren			Na maaien reinigen
Oliereservoir						Elke 500 uur leegmaken Machine oliereservoir S2V46, 5 liter (2L fles, ref. 29592)
Hydraulische slangen					Toestand controleren	

14• ONDERDELEN

BESTELNR	OMSCHRIJVING
25266	Benzinefilter
38383	Motorolie SAE 10W40 of SAE 30 (BIDON 2 LITER)
37075	Oliefilter hydrostatische transmissie
29592	Oliereservoir machine S2V46 (BIDON 2 LITER)
26157	8 breekbouten
MZ102G	Linkermes MKEHH - MKEHHE
MZ102D	Rechtermes MKEHH - MKEHHE
MZ10LX	Export mes links MKEHH - MKEHHE
MZ10RX	Export mes rechts MKEHH - MKEHHE
MZ124L	Linkermes MK124
MZ124R	Rechtermes MK124
MZ12LX	Export mes links MK124
MZ12RX	Export mes rechts MK124

15• GARANTIE

DEFINITIES

- Dealer, erkende dealer: Dealer onder contract met ETESIA voor de verkoop en het onderhoud van de producten van het merk ETESIA.
- Gebruiker, koper: persoon, bedrijf, gemeente of vereniging die zich legaal, via een dealer een nieuw of tweedehands ETESIA product verworven heeft.
- Particulier gebruik: gebruik van het product op privé terrein, behorend aan de koper. Het product wordt enkel voor de koper aangekocht.
- Professioneel gebruik: gebruik van een ETESIA product al dan niet betalend op openbare plaatsen behorend aan een bedrijf waarvan de activiteit niets te maken heeft met het onderhoud van groene ruimtes (Ziekenhuizen, verenigingen, scholen…) of op privé terreinen die het bezit zijn van derden.
- Slijtage onderdelen: onderdelen die onvermijdelijk verslijten bij het juist gebruiken van het toestel in normale omstandigheden en waarvan het vervangen geprogrammeerd staat in het regelmatig onderhouden van de machine.
- Normaal gebruik: gebruik van het toestel rekening houdend met alle voorzorgsmaatregelen (ook die van veiligheid en onderhoud) gegeven in de gebruiksaanwijzing.

VOORWAARDEN WAARBORG

- Bijkomend aan de wettelijke waarborg, biedt ETESIA een contractuele waarborg. De Etesia waarborg vervangt globaal gezien alle onderdelen die onbruikbaar zijn geworden wegens een materiaalfout, productiefout of ontwerpfout. Deze waarborg is van toepassing op een product zoals het de fabriek verlaat.
- De transporteur is de enig verantwoordelijke voor transportbeschadigingen. Maar het is de verantwoordelijkheid van de ontvanger, om beschadigingen op de leveringsbon te melden, en deze door de chauffeur te laten ondertekenen, en dit per aangetekende brief binnen 48 uur te bevestigen aan ETESIA en aan de transporteur.
- De gebruiksaanwijzing, geleverd met elk toestel, bevat alle informaties. Elk gebruik buiten datgene dat omschreven en uitgelegd is in de gebruiksaanwijzing, kan gevaarlijk zijn voor de gebruiker, en de levensduur van het product verminderen. Daarvoor heeft ETESIA geen enkele verantwoordelijkheid.

CONTRACTUELE WAARBORG

- ETESIA geeft buiten de wettelijke garantie van de verkoper aan de consument op met name verborgen en koopvernietigende gebreken en de garantie op de overeenstemming van de zaak aan de overeenkomst de volgende contractuele garantie:

De contractuele waarborg van ETESIA wordt aanvaard voor 2 jaar (of 600 uur) bij professioneel gebruik of voor 3 jaar bij privé gebruik vanaf de aankoopdatum van het product en uitsluitend bij het stipt naleven van de volgende voorwaarden:

1) De aanwijzingen in de gebruiksaanwijzing moeten nageleefd worden.
2) De garantiekaart moet teruggestuurd zijn naar ETESIA onmiddellijk na de aankoop, ingevuld op het Extranet of via de QR-code.
3) Onderhoudsbeurten moeten geheel volgens de onderhoudstabel uit de gebruikshandleiding zijn uitgevoerd.
4) Om de aanvraag te doen voor een herstelling onder garantie, moet de koper eerst contact opnemen met een erkende ETESIA dealer. Indien dit onmogelijk is mag hij eventueel ook contact opnemen met ETESIA, die een alternatieve oplossing zal bieden.
5) Storingen die mogelijk onder de contractuele garantie vallen, moeten worden aangeboden door een erkende dealer. Alleen de herstellingen gemaakt bij een erkende ETESIA dealer kunnen onder waarborg aanvaard worden.
6) Elke materiaalfout, productiefout of ontwerpfout erkend door ETESIA zal vergoed worden aan de officiële ETESIA dealer door (onderdelen en werkuren), volgens een vastgestelde schaal.

   Het is de plicht van de dealer om de gebruiker de volledige waarborg te geven die ETESIA aanvaard heeft. Als de dealer die garantieaanvraag verkeerd beoordeeld heeft, behoudt ETESIA zich het recht voor die beslissing te annuleren zonder voorafgaand overleg of schadevergoeding.
7) Elke interventie in de waarborg periode, en bij het vervangen van onderdelen, kan geen nieuwe start geven aan de garantieperiode.
8) In geval van onderdelen vervanging, behoudt ETESIA zich het recht voor aan de erkende dealer nieuwe of tweedehands onderdelen te leveren. De vervangen onderdelen worden eigendom van ETESIA, en moeten op aanvraag teruggegeven worden. ETESIA behoudt zich het recht voor de waarborg te annuleren indien de vervangen onderdelen niet worden teruggestuurd, onafhankelijk van de reden.
9) De waarborg dekt niet de onderdelen die vervangen zijn ten gevolge van een niet conforme herstelling, of het niet naleven van de onderhoudsinstructies beschreven in de gebruiksaanwijzing of door normale slijtage.

   Zie hier een beknopte lijst met slijtage onderdelen: Gloeibougies en ontstekingbougies, filters, uitlaat, dichtingen, membranen, mes(sen), meshouders, riemen, koppeling, batterij, batterijzuur, kabels, brandstofleiding, durit, koelvoeistof, smeervloeistof en hydraulische vloeistof, brandstof, zetel, kappen, opvangbak, banden, pedalenbescherming, voetplaat, antiscalp wielen, assen, enz.
10) Het recht op waarborg kan volledig geannuleerd worden om de volgende redenen:
    a) Bij beschadigingen wegens het niet naleven van de instructies voor de veiligheid, het onderhoud of stalplaats, zoals deze in de gebruikshandleiding beschreven zijn. ETESIA wijst alle verantwoordelijkheid af, voor beschadigingen die het resultaat zijn van gebruik vreemd aan die beschreven in de gebruikshandleiding.
    b) Voor beschadiging ten gevolge van een botsing.
    c) Beschadigingen ten gevolge van veranderingen aan de originele toestand van de machine en/of het gebruik van niet originele onderdelen indien deze de oorzaak zijn van de beschadiging.
    d) In geval van herstellingen door niet erkende ETESIA dealers.
11) In geval van verandering van eigenaar kan de overblijvende waarborgperiode overgedragen worden aan de nieuwe eigenaar, indien de nieuwe eigenaar schriftelijk de aanvraag heeft gedaan aan de ETESIA after sales dienst. In dit geval, bevestigt de nieuwe eigenaar dat hij de gebruiksaanwijzing en de waarborgvoorwaarden samen met de machine gekregen heeft en deze zonder voorbehoud aanvaard.
12) ETESIA behoudt zich het recht voor te controleren of de contractuele waarborgvoorwaarden nageleefd zijn geweest door de koper.
13) Wanneer een waarborgaanvraag ingediend wordt, levert ETESIA de onderdelen zo snel mogelijk. Een onmiddellijke levering kan daarentegen niet opgeëist worden.

    Een leveringsvertraging zou in geen enkel geval een schadeclaim verantwoorden tegen ETESIA SAS. Evenals iedere leveringsvertraging geen enkele waarborgverlenging zou opleveren.
14) Elke eis tegenover ETESIA wordt afgewezen.
15) Bij geschillen over een garantieaanvraag is bij uitsluiting de rechtbank bevoegd die wordt genoemd in het distributiecontract tussen ETESIA en de erkende dealer waartoe men zich heeft gewend.

BELANGRIJK:

Bij de aankoop van het product, moet de garantiekaart:

- ingevuld en ondertekend teruggestuurd worden naar

ETESIA – SERVICE GARANTIE
67165 WISSEMBOURG CEDEX FRANCE

- of online ingevuld worden door uw dealer op het Extranet.

Deze contractuele garantie vormt een aanvulling op de wettelijke garantie van de verkoper aan de consument op verborgen en koopvernietigende gebreken en de garantie op de overeenstemming van de zaak aan de overeenkomst.

EG GELIJKVORMIGHEIDSATTEST

Volgens richtlijn 2006/42/EG

Wij

ETESIA

13, Rue de l'Industrie, 67165 WISSEMBOURG CEDEX

verklaren onder eigen verantwoordelijkheid dat de zitmaaier ETESIA, type H100, referentie MKEHH, MKEHHE, MK124 waarop deze verklaring betrekking heeft, voldoen aan het geheel van de pertinente bepalingen van de richtlijn 2006/42/EG die er op van toepassing is, evenals aan de beschikkingen van andere Europese richtlijnen die op hen van toepassing zijn:

- **2014/30/UE (op 26/02/14)** Elektromagnetische compatibiliteit
- **2006/66/EG (op 06/09/06)** In de handel brengen en verwijdering van batterijen en accu's die bepaalde gevaarlijke stoffen bevatten
- **2000/14/EG (op 08/05/00)** Geluidsemissie in het milieu door materieel voor gebruik buitenshuis
- **2011/65/UE (op 08/06/11)** Gebruiksbeperking van bepaalde gevaarlijke stoffen in elektrische en elektronische uitrustingen

en garanderen dat de zitmaaier, type H100, referentie MKEHH, MKEHHE, MK124 beantwoordt aan de eisen van richtlijn 2000/14/EG inzake de geluidsemissie in het milieu en is onderworpen aan een interne procedure ter controle van de productie, met toetsing van de technische documentatie

- Gemiddelde gemeten geluidsvermogensniveau: 100 dB
- Gegarandeerd geluidsvermogensniveau: 100 dB

en garanderen dat de zitmaaiers, type H100, referentie MKEHH, MKEHHE, MK124 voldoen aan de richtlijn 2006/42/EG wanneer ze uitgerust zijn met de accessoires beschreven in hoodstuk 8.

De Heer Freddy Schmitt
13, Rue de l'industrie, 67165 WISSEMBOURG CEDEX
is de persoon die de toelating heeft het technisch dossier te vormen.
Evaluatie van de conformiteit met interne controle van de fabricatie van een machine volgens bijlage VIII van de richtlijn 2006/42/EG.

Model :

CE

Bouwjaar

Serienummer :

Opgemaakt te Wissembourg, op 10/07/2024
M. Thomas MEYER

De Voorzitter

ETESIA volgt een politiek van constante kwaliteitsverbetering en houdt zich dan ook het rechtvoor, de technische eigenschappen van haar produkten zonder voorafgaande kennisgeving te wijzigen.

Gebruikt illustratiemateriaal heeft geen wettelijk bindende waarde.

ETESIA SAS - 13, Rue de l'Industrie - F -
67165 WISSEMBOURG CEDEX
R.C.S. Strassbourg B343 510 996

12998_08_0720240

Frankering
naar geldend
tarief

ETESIA

GARANTIE SERVICE

13 rue de l'Industrie
67165 WISSEMBOURG CEDEX
Frankrijk



Zodra de machine in bedrijf genomen wordt, deze kaart losmaken en volledig ingevuld door uw dealer naar ETESIA terug laten sturen.

MODEL:	SERIENUMER:

VERKLARING VAN INDIENSTELLING

GEBRUIKER NAAM _____ Voornaam _____

Straat_____ Postcode _____

Plaats_____ Pays _____

Tel. _____ Aankoopsdatum _____ _____ 20___

Dag Maand Jaar

@ Email : _____

Ik bezit al een ETESIA product □ Ja □ Neen Zo ja, welk product : _____

Te maaien oppervlak:
□ minder dan 1000 m²
□ 1000 tot 2000 m²
□ 2000 tot 5000 m²
□ 5000 tot 10 000 m²
□ 10 000 tot 20 000 m²
□ meer dan 20 000 m²

Maai- / gebruik frequentie **:**
□ Meer dan 1 x per week
□ 1 x per week
□ 2 x per maand
□ 1 x per maand
□ Minder dan 1 x per maand

Ik ben, ik vertegenwoordig:
□ een particulier
□ een verenging een onderneming
□ een gemeente of een gemeenschap
□ een hovenier
□ Overige, namelijk: _____

Handelsstempel en handtekening verkoper

Datum : _____

Handtekening van de gebruiker ter verklaring dat:

- hij bezit heeft genomen hat van een machine, die in perfecte staat verkeert;
- het garantie- en onderhoudsboekje aan hem overhandigd zijn en dat hij erop gewezen is de gebruiksveiligheids- en onderhoudsvoorschriften in acht te nemen;
- hij kennis heeft genomen van de garantievoorwaarden en dat hij deze zonder voorbehoud of beperkingen aanvaardt.

□ Ik ga ermee akkoord om op een later tijdstip informatie over producten van het merk ETESIA te ontvangen.

Datum_____

Handtekening_____

* In overeenstemming met de Wet Bescherming Persoonsgegevens van 06/01/1978 gewijzigd door de wet van 20/06/2018, heeft de gebruiker het recht op toegang, aanpassing en verzet tegen de persoonlijke informatie die hen betreft door het maken van een schriftelijk aanvraag op het volgende adres: ETESIA SAS - Garantieservice - 13 rue de l'industrie - 67160 WISSEMBOURG. Deze gegevens worden verwerkt zodat de gebruiker voor de productgarantie op ons beroep kan doen. Deze gegevens zijn voor ETESIA SAS nodig voor de opvolging van garantie-claims en kunnen gebruikt worden voor het verzenden van commerciële voorstellen, tenzij u zich hier tegen verzet door dit te melden op de inbedrijfstellingskaart.