ETESIA

Ontwikkeld om te presteren



PROFESSIONELE
ONDERHOUDSMACHINES
VOOR GROENE ZONES

www.etesia.nl

INNOVATIE TEN DIENSTE VAN GROENE RUIMTEN

... een reclameslogan? Zeker niet! Een mindset en het geheim van ons succes!

ETESIA SAS s gespecialiseerd in het ontwerp, de productie en de verkoop van professionele onderhoudsmachines voor groene zones. Gezond verstand en inzicht in markten zijn de EINGENSCHAPPEN van ons familiebedrijf en weerspiegelen onze veerkracht bij conjunctuurtegenslagen.

Door onze praktijkervaring en de vele gesprekken met professionals in het onderhoud van groene ruimten zijn onze producten perfect afgestemd op de veranderingen in de openbare ruimte en de nieuwe gebruiksmogelijkheden gewenst door het publiek. Onze maaiers combineren duurzaamheid, functionaliteit en prestaties met respect voor de planeet en dus ook de mensen.

Goed samenleven komt in elk aspect terug: het omvat ook de ergonomie, de veiligheid en het gebruikscomfort van onze producten zodat uw teams competitief zijn en zich perfect op hun gemak voelen tijdens het werk.

Onze maaiers worden in Frankrijk geproduceerd door onze deskundige teams en wereldwijd verdeeld: we integreren alle technische vaardigheden en gedragingen die we nodig hebben om ons assortiment producten en diensten mee te laten evolueren.

ETESIA SAS bouwt aan zijn succes en toekomstvisie **door durf, teamwork en toewijding.** Wij zijn spelers op de markt dankzij de passie die wel delen met al onze medewerkers en partners. Het is dus geen toeval dat ETESIA SAS **de eerste plaats in de wacht sleepte op het Palmares voor Innovaties 2020 van het Salonvert** in de categorie **Onderhoud van groene ruimten dankzij** het elektrische voertuig **ET-LANDER.**

Een nieuwe hoofdstuk wordt geschreven: de toekomst wordt spannend, van nature performant!

Thomas MEYER
CEO van ETESIA SAS





EDITO
INNOVATIE TEN DIENSTE VAN GROENE RUIMTEN

PAGINA'S 2›3

DIENSTEN: DE TEVREDENHEID VAN ONZE KLANTEN DE TOPPRIORITEIT IN AL ONZE ACTIES

PAGINA'S 6›7

ETESIA INNOVATIES

PAGINA'S 8›9

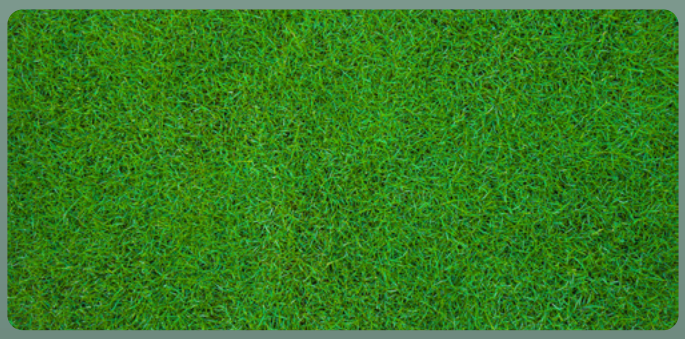

ZITMAAIERS SERIE HYDRO 124D



PAGINA'S 10›13



ZITMAAIERS SERIE BUFFALO



PAGINA'S 14›19

ZITMAAIERS HYDRO 100 & MK124



PAGINA'S 20›23

Niet-contractuele foto's en documenten.
Fotocredits: Namkin, B&C Communication, Ananas Studio, Adobe Stock.
Ontwerp: Agence Matière Grise
Druk: Ott Imprimeurs, Frankrijk
ETESIA SAS - 13 rue de l'Industrie - 67160 Wissemburg - Frankrijk - Tel: +33 (0)3 88 54 89 00
RCS: 343 510 996 Straatsburg - SIREN: 343510996 - Kapitaal: € 12.786.822,00

Ref: 08119 - uitgave 2026



ZITMAAIERS SERIE BAHIA



PAGINA'S
24›33



PROFESSIONELE GRASMAAIERS



PAGINA'S
42›47

TRANSPORT EN ONDERHOUD



PAGINA'S
48›51

RUWTERREINMAAIERS SERIE ATTILA



PAGINA'S
34›41



DE TEVREDENHEID VAN ONZE KLANTEN: DE TOPPRIORITEIT IN AL ONZE ACTIES, MAAR ETHISCH EN RESPECTVOL

We hebben niet gewacht tot het "in" was om aan de toekomst van onze planeet, onze natuurlijke rijkdommen en ons werkcomfort te denken door de geluidsoverlast te verminderen!

Sinds onze oprichting in 1989 hebben we veel aandacht besteed aan de duurzaamheid van onze producten: kWaliteit is geen luxe maar een topvereiste bij ETESIA!

We hebben ons proces tot het uiterste doorgedreven om ervoor te zorgen dat in elke fase van de productlevenscyclus rekening wordt gehouden met de bescherming van het milieu, terwijl we zeker ook de bekommernissen van onze klanten niet uit het oog verliezen door hen op maat gemaakte diensten aan te bieden.















MEER DAN ÉÉN GENERATIE VOORSPRONG!

Elektrische machines zijn momenteel een “HOT” topic. Bij ETESIA is dat al het geval sinds 2012, met de lancering van de allereerste 100% elektrische zitmaaier.

Sindsdien zijn we onverminderd doorgegaan met het verkleinen van onze koolstofvoetafdruk, het optimaliseren van ons grondstoffengebruik en het sorteren en recycleren van ons afval, zodat we de referentie blijven op het gebied van zowel techniek als gedrag.

Onze ingenieurs hebben met de ET-LANDER een elektrische machine ontworpen die een echt schot in de roos is. Stil, wendbaar, zuinig en ecologisch, hij voldoet aan alle eisen van onze klanten.



DIRECTE ACHTERUITWORP:
EEN REVOLUTIONAIR CONCEPT DAT DE NIEUWE NORM WERD

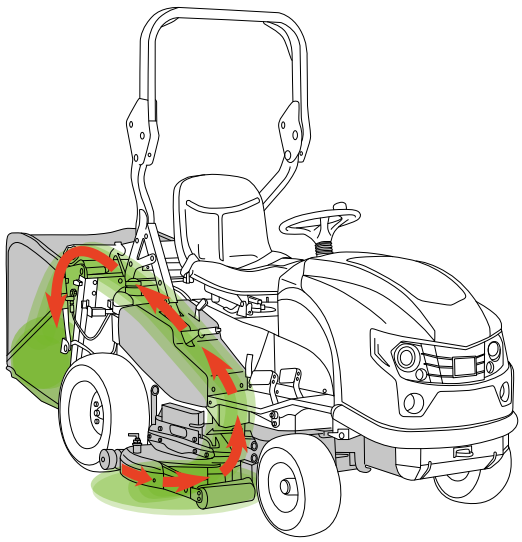

35 jaar geleden deed ETESIA zijn intrede in de wereld van groene ruimten met een revolutionair concept: **de eerste zitmaaier met directe uitworp** en ingebouwde grasopvang. Dit nieuwe concept heeft de markt van de grasmaaiers grondig gewijzigd en groeide snel uit tot de dè referentie.

ETESIA wist zich te onderscheiden door haar sterke innovatievermogen en bewijst nu nog steeds haar visionaire begrip van de markt waarin we actief zijn.

3-IN-1



Opvang, Mulching en Uitworp

Het ETESIA-concept is gebaseerd op een fundamenteel principe: ontwikkel het MAAISYSTEEM vóór de maaier.

Een unieke snijkwaliteit, mogelijk gemaakt door 2 tegengesteld draaiende messen die op 90° zijn geïndexeerd en elkaar overlappen voor een optimale snijkwaliteit.
De perfecte combinatie van 100% opvang en 100% mulchen maaidekken levert hoge opvang-, uitwerp- en mulchprestaties.

Dit werd mogelijk gemaakt door 3 belangrijke factoren:
- **Volledige opening van de uitwerpopening:** dit unieke ontwerp voorkomt verstoppingen en zorgt ervoor dat het gras soepel tussen het maaidek en de grasbak stroomt.
- **Uitwerpen van gras achteraan** met de installatie van een deflector in plaats van de grasbak.
- **Een klokvormige behuizing:** de gladde, afgeronde binnenkant van de behuizing zorgt voor een optimale stroming van het gemaaide gras.

Kies voor 3-in-1 maaien met ETESIA en verander je maaiervaring dankzij onze geavanceerde technologie.

2-IN-1



Maaien en struiken verwijderen

Naast een zeer specifieke maaidekarchitectuur worden maaien en bosmaaien mogelijk gemaakt door de installatie van klepelmessen, die een flexibele en robuuste oplossing bieden voor het maaien van gevarieerde en dichte vegetatie, geschikt voor onregelmatig terrein en intensief gebruik.

Als de messen vast staan, zijn ze ideaal voor het maaien van hoog gras en vegetatie; als de messen mobiel zijn, veranderen ze in echte hakselaars en maaien ze struiken en zelfs heesters. Het systeem is robuust en duurzaam ontworpen en is bestand tegen de zwaarste werkomstandigheden.

ONS WERKGEBIED IS ONMETELIJK: VOOR ELKE SITUATIE IS ER EEN MAAIER EN ZIJN GEREEDSCHAP...















ZITMAAIERS

SERIE HYDRO 124 D

MADE IN FRANCE

GARANTIE 2 JAAR BIJ PROFESSIONEEL GEBRUIK

3 in 1 OPVANG MULCHING UITWORP

Met extra opties
voor optimale prestaties.

De H124 professionele zitmaaier met **directe achteruitworp en de functie voor het ledigen van de bak op hoogte,** levert sinds zijn lancering uitzonderlijke prestaties, biedt een uitstekend comfort en zorgt voor een grote veiligheid.

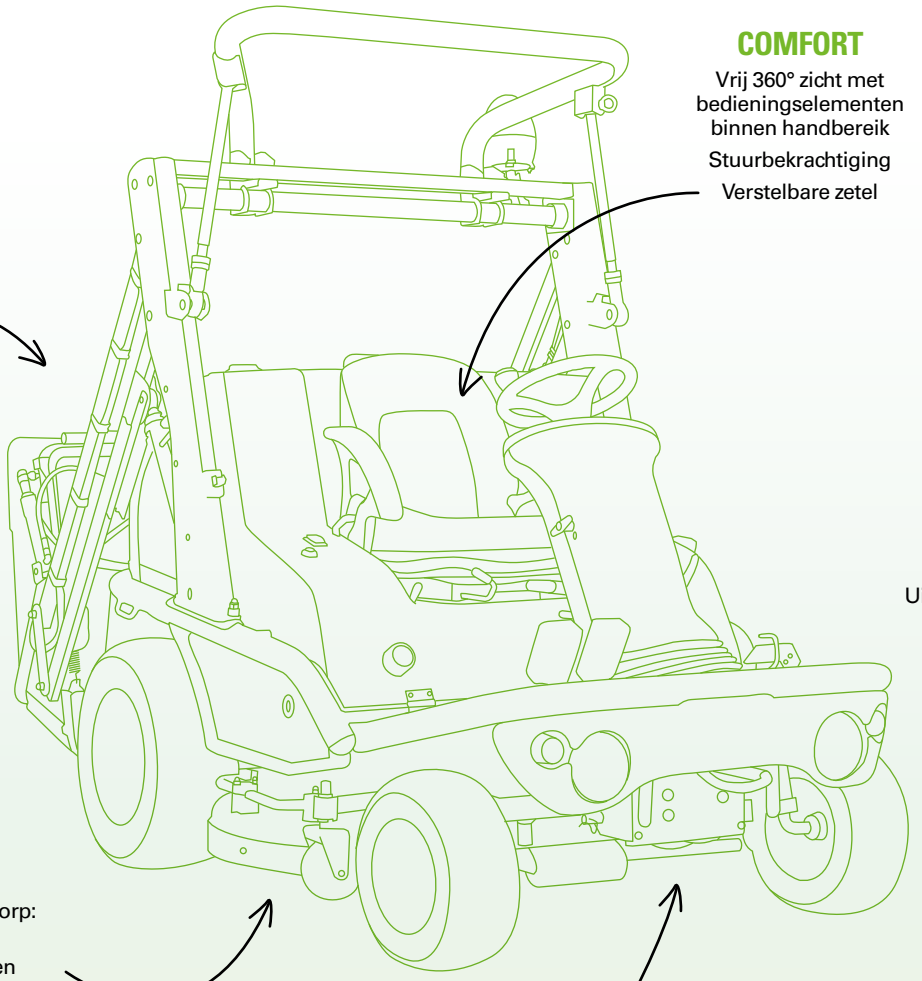

COMFORT

Vrij 360° zicht met bedieningselementen binnen handbereik

Stuurbekrachtiging

Verstelbare zetel

LEDIGING OP HOOGTE

Hydraulisch heffen

Volledig ledigen van de bak van 600 liter dankzij het luik om de bak te openen

2- OF 4-WIEL-AANDRIJVING

Grip op hellingen

Uitstekende aandrijving

MAAISYSTEEM

Directe centrale achteruitworp: geen verstoppingen

2 contraroterende messen voor meer vermogen en een hogere maaisnelheid

Mastershock maaidek met dubbele spiraal: het gras blijft niet kleven

HYDRAULISCH HEFFEN

Een breed scala aan accessoires beschikbaar

TECHNISCHE EIGENSCHAPPEN

GRATIS DEMONSTRATIE OP AANVRAAG





Model	H124DX	H124DN	H124DL
Maten (L × B × H) *	280 cm × 128 cm × 204 cm		
Maaibreedte	124 cm		
Motor	Lombardini 1003 - 3 cilinder - diesel		
Cilinderinhoud	1.028 cm³		
Nominaal vermogen **	17 kW (23 PK)		
Max. vermogen fabrikant	18 kW (25 PK)		
Tankinhoud	22 L		
Maximaal gebruikstoerental	2.820 rpm		
Transmissie	hydraulisch 4 wiel aangedreven	hydraulisch 2 wiel aangedreven	
Snelheid vooruit	0 tot 16 km/u		
Snelheid achteruit	0 tot 14 km/u		
Aanbevolen oppervlakte	tot 30.000 m² per dag		
Ontkoppelbare messen	per koppeling		
Regelbare maaihoogte	9 standen 44 van 140 mm + 1 transportstand met regelbare stop		
Lediging van de bak	hoge afvoer tot 1,80 m van de bodem		
Inhoud van de bak	600 L		
Massa	895 kg	860 kg	815 kg
Verwijderbaar maaicarter	JA	JA	NEE
Aftakas	JA	JA	OPTIE
Homologatie openbare weg	STANDAARD	STANDAARD	NEE

(*) L = lengte, B = breedte, H = Hoogte (in cm) (**) nominaal vermogen bij maximaal gebruikstoerental

TOEBEHOREN



MSC124

FRONTALE VERTICUTEERMACHINE *

Werkbreedte 1,25 m

Regelbare werkdiepte

Twee op- en

Inklapbare eenheden

Snel aankoppelbaar zonder gereedschap

*met optionele hydraulische aftakas (ref. MPDF) voor het model Hydro 124 DL



MU124P

MULCHINGKIT

Voor ecologisch en goedkoop maaien

Installatie achteraan het maaidek gebeurt snel en zonder montage van een speciaal mulchmes



MCM144

MULCHMAAIDEK

Werkbreedte 1,44 m

Ombouw van het ene maaidek naar het andere in minder dan 30 minuten



MD124

DEFLECTOR

Maait in alle omstandigheden

Zonder gereedschap te monteren op de plaats van de opvangbak



MBR124

WIEDBORSTEL *

Ecologisch onderhoud van alle ondergronden

Gemakkelijk te (de)monteren aan de voorzijde van de machine

Deze werkt mechanisch, heeft een hydraulische aandrijving en is even eenvoudig te gebruiken als te monteren

*met optionele hydraulische aftakas (ref. MPDF) voor het model Hydro 124 DL



MET

STROOIER *

Inhoud 60 liter

Voor zout of zand als te monteren

*met optionele hydraulische aftakas voor alle modellen van het gamma



MT1243

FRONTALE BORSTEL *

Werkbreedte 1,35 m

Links/rechts hydraulisch verstelbaar

Uitgerust met een zijborstel om stoepen en goten te reinigen

Bak met hydraulische lediging

*met optionele hydraulische aftakas (ref. MPDF) voor het model Hydro 124 DL



MR124

TREKSTANG

Voor het trekken van lasten tot maximaal 500 kg

Met een stopcontact voor de verlichting van de aanhanger





MV124

SNEEUWBLAD

Werkbreedte 1,35 m

Links/rechts en in de hoogte verstelbaar

Hydraulisch systeem

Kit sneeuwkettingen

*met optionele hydraulische aftakas (ref. MPDF) voor het model Hydro 124 DL



MY124P

CABINE (IN DE FABRIEK GEMONTEERD)

Met glazen deuren

Installatie van verwarming en ruitensproeier mogelijk



MN124

SNEEUWKETTINGEN

ZITMAAIERS

SERIE BUFFALO 124

MADE IN FRANCE

GARANTIE 2 JAAR BIJ PROFESSIONEEL GEBRUIK

3 in 1 OPVANG MULCHING UITWORP

Met extra opties
voor optimale prestaties.

De professionele zitmaaier Buffalo 124 met zijn **functie om de bak op hoogte te ledigen,** is een ideale keuze voor milieubewuste professionals. Uitgerust met een benzinemotor **met standaard een roetfilter,** garandeert hij 0 uitstoot van fijnstof tijdens het werk, en helpt zo het milieu te beschermen.

LEDIGING OP HOOGTE

Volledig ledigen van de bak van 600 liter dankzij het luik om de bak te openen

Hydraulisch heffen

COMFORT

Bedieningselementen binnen handbereik

Stuurbekrachtiging

Verstelbare zetel

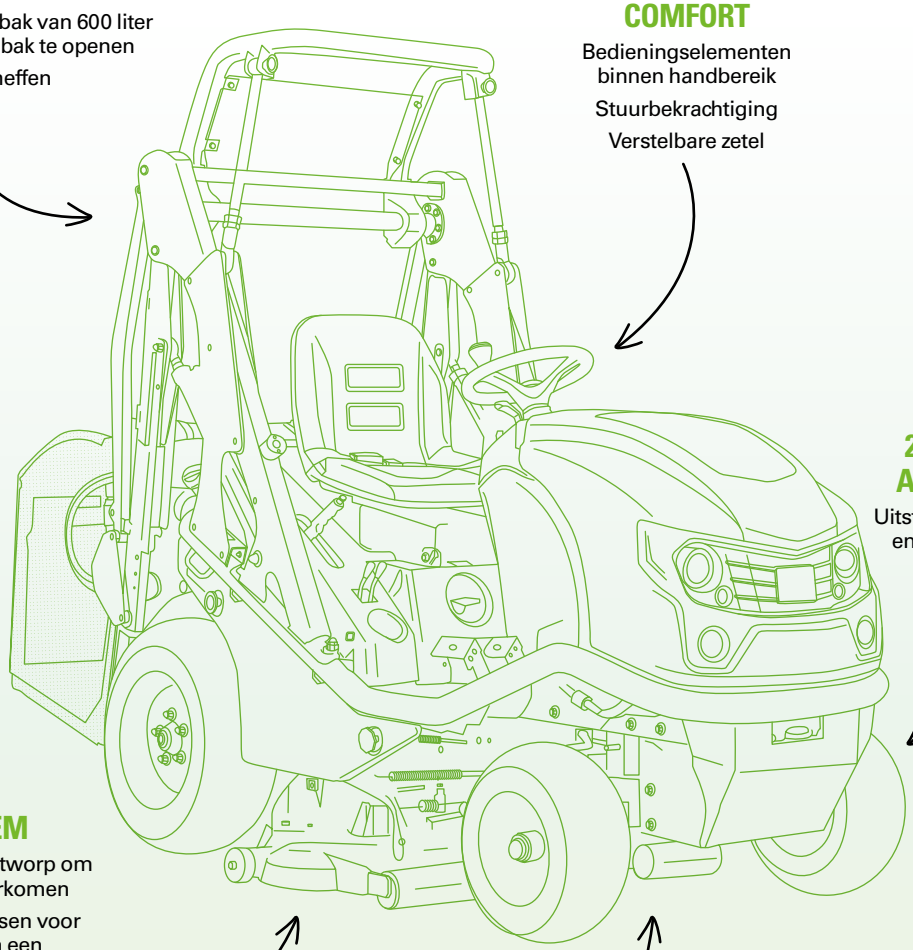

2- OF 4-WIEL-AANDRIJVING

Uitstekende aandrijving en grip op hellingen

MAAISYSTEEM

Directe centrale achteruitworp om verstoppingen te voorkomen

2 contraroterende messen voor meer vermogen en een hogere maaisnelheid

Mastershock maaidek (corrosievrij) met dubbele spiraal: het gras blijft niet kleven

BENZINEMOTOR

Minder vervuilende uitstoot dankzij de katalysator

TECHNISCHE EIGENSCHAPPEN

GRATIS DEMONSTRATIE OP AANVRAAG



Model	HVHPX	HVHP
Maten (L × B × H) *	292 cm × 128 cm × 200 cm	
Maaibreedte	124 cm	
Motor	B&S OHV Vanguard met katalysator - benzine GARANTIE 3 JAAR	
Cilinderinhoud	627 cm³	
Nominaal vermogen **	14 kW (19 PK)	
Max. vermogen fabrikant	17 kW (23 PK)	
Tankinhoud	14 L	
Maximaal gebruikstoerental	2.900 rpm	
Transmissie	hydraulisch 4 wiel aangedreven	hydraulisch 2 wiel aangedreven
Snelheid vooruit	0 tot 12 km/u	
Snelheid achteruit	0 tot 12 km/u	
Aanbevolen oppervlakte	tot 20.000 m² per dag	
Ontkoppelbare messen	per koppeling	
Regelbare maaihoogte	centrale hoogte-instelling in 6 standen van 44 tot 102 mm	
Lediging van de bak	hoge afvoer tot 1,80 m van de dodem	
Inhoud van de bak	600 L	
Massa	648 kg	621 kg
Homologatie openbare weg	OPTIE	

(*) L = lengte, B = breedte, H = Hoogte (in cm) (**) nominaal vermogen bij maximaal gebruikstoerental

ZITMAAIERS

SERIE BUFFALO 100

MADE IN FRANCE

GARANTIE 2 JAAR BIJ PROFESSIONEEL GEBRUIK

3 in 1: OPVANG, MULCHING, UITWORP

Met extra opties
voor optimale prestaties.

De professionele zitmaaiers van het Buffalo-gamma, met een **directe centrale uitworp** en een **lediging van de bak op hoogte,** bieden een complete oplossing voor alle onderhoudsbehoeften voor groene ruimtes.

LEDIGING OP HOOGTE

Volledig ledigen van de bak van 600 liter dankzij het luik om de bak te openen

Hydraulisch heffen

COMFORT

Bedieningselementen binnen handbereik

Verstelbare zetel

Stuurbekrachtiging

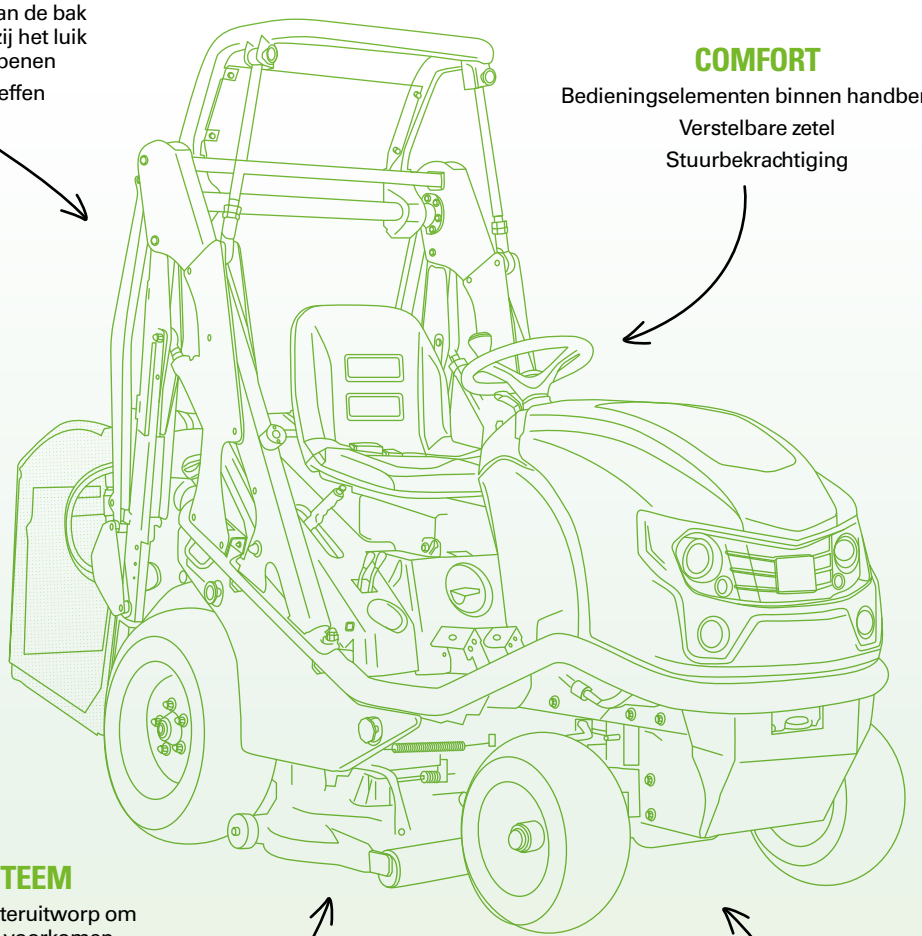

MAAISYSTEEM

Directe centrale achteruitworp om verstoppingen te voorkomen

2 contraroterende messen voor meer vermogen en een hogere maaisnelheid

Maaidek in gegoten aluminium met dubbele spiraal: voor een langere levensduur

2- OF 4-WIEL-AANDRIJVING

Uitstekende aandrijving en grip op hellingen

TECHNISCHE EIGENSCHAPPEN

GRATIS DEMONSTRATIE OP AANVRAAG



Model	BVHPX	BVHP	BPHPX2	BPHP2
Maten (L × B × H)*	292 cm × 105 cm × 200 cm			
Maaibreedte	100 cm			
Motor (GARANTIE 3 JAAR)	B&S OHV Vanguard met katalysator - benzine		Perkins 403D07 - 3 cilinder - diesel	
Cilinderinhoud	627 cm³		760 cm³	
Nominaal vermogen**	14 kW (19 PK)		13,5 kW (18 PK)	
Max. vermogen fabrikant	17 kW (23 PK)		15 kW (20,5 PK)	
Tankinhoud	14,5 L		14,5 L	
Maximaal gebruikstoerental	2.900 rpm		2.900 rpm	
Transmissie	hydraulisch 4 wiel aangedreven	hydraulisch 2 wiel aangedreven	hydraulisch 4 wiel aangedreven	hydraulisch 2 wiel aangedreven
Snelheid vooruit	0 tot 12 km/u			
Snelheid achteruit	0 tot 12 km/u			
Aanbevolen oppervlakte	tot 20.000 m² per dag			
Ontkoppelbare messen	per koppeling			
Regelbare maaihoogte	centrale hoogte-instelling in 6 standen van 44 tot 102 mm			
Lediging van de bak	hoge afvoer tot 1,80 m van de bodem			
Inhoud van de bak	600 L			
Massa	630 kg	603 kg	713 kg	683 kg
Homologatie openbare weg	OPTIE			

(*) L = lengte, B = breedte, H = Hoogte (in cm) (**) nominaal vermogen bij maximaal gebruikstoerental

TOEBEHOREN



MU100D/MU124P

MULCHINGINSERT

Voor ecologisch en goedkoop maaien

Installatie van de insert achteraan het maaidek gebeurt snel en zonder montage van een speciaal mulchmes



MDD100

DEFLECTOR

Maait in de moeilijkste omstandigheden

Zonder gereedschap te monteren op de plaats van de opvangbak



MM103

ONTMOSSER *

Werkbreedte 80 cm

Uw gazon ontvilten en ontmossen met een hoog werkrendement

Voor vochtige en schaduwrijke percelen

Verwijdert verstikkende mossen

*vereist een accessoirehouder (ref. MSD103) + een mechanische (ref. ML103) of hydraulische (ref. ML103H) adapter



MET

STROOIER

Inhoud 60 liter

Voor het bemesten



MT103

FRONTALE BORSTEL *

Werkbreedte 1,12 m

Links/rechts hydraulisch verstelbaar

Uitgerust met een zijborstel om stoepen en goten te reinigen

Bak met hydraulische lediging

Antistoflap

*vereist een accessoirehouder (ref. MSD103) + een mechanische (ref. ML103) of hydraulische (ref. ML103H) adapter



MR124

TREKSTANG

Voor het trekken van lasten tot maximaal 500 kg

Met een stopcontact voor de verlichting van de aanhanger



MXBUF2

WEGHOMOLOGATIE

Met ledverlichting



MAC

ARMLEUNINGEN





MV103

SNEEUWBLAD *
Werkbreedte 1,35 m
Links/rechts en in de hoogte verstelbaar
Hydraulisch systeem
Kit sneeuwkettingen

*vereist een accessoirehouder (ref. MSD103) + een mechanische (ref. ML103) of hydraulische (ref. ML103H) adapter

ZITMAAIERS

SERIE HYDRO 100

MADE IN FRANCE

GARANTIE 2 JAAR BIJ PROFESSIONEEL GEBRUIK

3 in 1 OPVANG MULCHING UITWORP

Met extra opties
voor optimale prestaties.

De Hydro 100, HET model dat aan de basis ligt van onze knowhow, is uitgerust met het Duocut-ontwerp en biedt een zitmaaier die uitblinkt in zowel het opvangen als mulchen. Een perfect model voor veeleisende professionals.

LEDIGING OP DE GROND

Volledig ledigen van de bak van 500 liter dankzij het luik om de bak te openen

Hydraulisch heffen

COMFORT

Vrij 360° zicht en bedieningselementen binnen handbereik

Soepel en vlot sturen

Verstelbare zetel

Progressieve en rustige vooruitgang dankzij de hydrostatische overbrenging

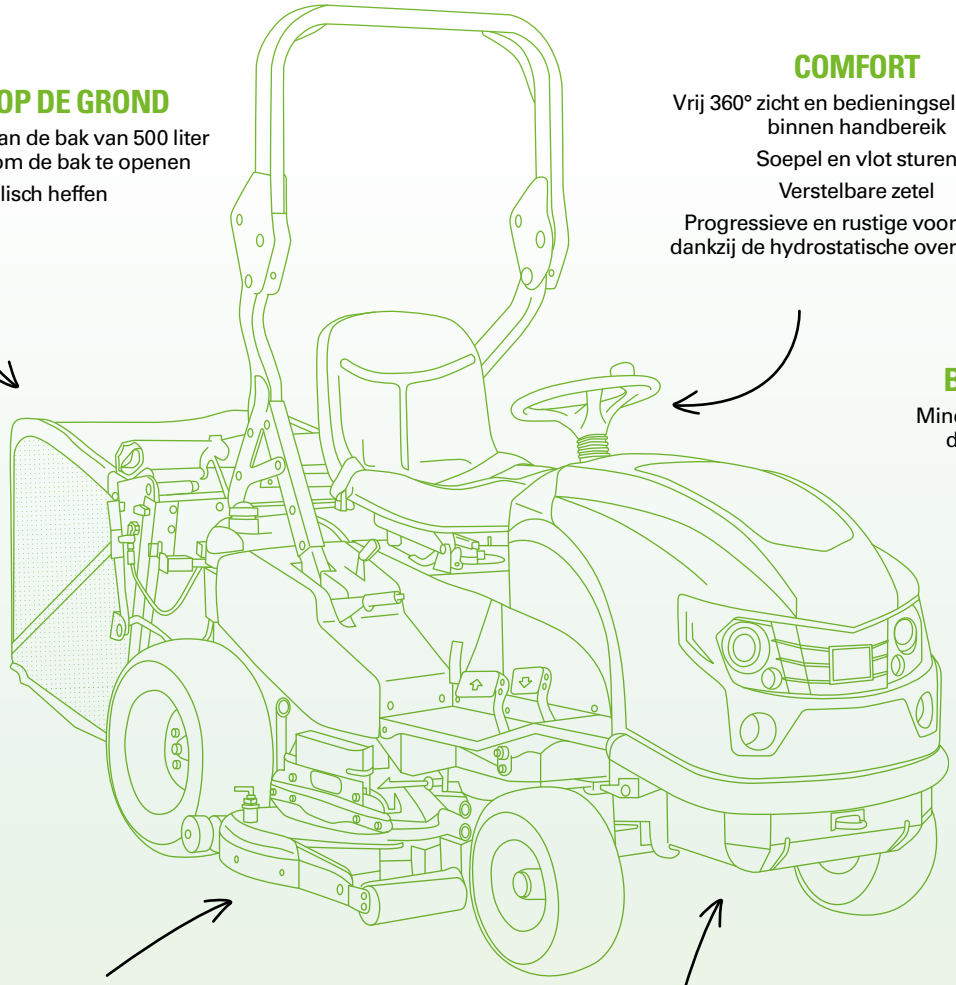

BENZINEMOTOR

Minder vervuilende uitstoot dankzij de katalysator

MAAISYSTEEM

Directe centrale achteruitworp om verstoppingen te voorkomen

2 contraroterende messen voor meer vermogen en een hogere maaisnelheid

Maaidek in aluminium met dubbele spiraal: duurzamer materiaal

VEELZIJDIG

Breed scala aan optionele accessoires

TECHNISCHE EIGENSCHAPPEN

GRATIS DEMONSTRATIE OP AANVRAAG





Model	MKEHH	MK124
Maten (L × B × H) *	291 cm × 103 cm × 193 cm	291 cm × 128 cm × 193 cm
Maaibreedte	100 cm	124 cm
Motor	Kawasaki FS541V OHV - 2 cilinder - benzine	
Cilinderinhoud	603 cm³	
Nominaal vermogen **	11,2 kW (15 PK)	
Max. vermogen fabrikant	13,4 kW (18 PK)	
Tankinhoud	14 L	
Maximaal gebruikstoerental	2.900 rpm	
Transmissie	hydrostatisch met kettingen naar de 2 achterwielen	
Snelheid vooruit	0 tot 12 km/u	
Snelheid achteruit	0 tot 10 km/u	
Aanbevolen oppervlakte	tot 15.000 m² per dag	
Ontkoppelbare messen	per koppeling	
Regelbare maaihoogte	centrale hoogte-instelling in 6 standen van 39 tot 97 mm	
Lediging van de bak	hydraulische laaglosser	
Inhoud van de bak	500 L	
Massa	445 kg	475 kg
Homologatie openbare weg	OPTIE	NEE

(*) L = lengte, B = breedte, H = Hoogte (in cm) (**) nominaal vermogen bij maximaal gebruikstoerental

TOEBEHOREN



MU100D/MU124P

MULCHINGINSERT

Voor ecologisch en goedkoop maaien

Installatie van de insert achteraan het maaidek gebeurt snel en zonder montage van een speciaal mulchmes



MD103

DEFLECTOR

Maait in de moeilijkste omstandigheden

Zonder gereedschap te monteren op de plaats van de opvangbak



MM103

ONTMOSSER *

Werkbreedte 80 cm

Uw gazon ontvilten en ontmossen met een hoog werkrendement

Voor vochtige en schaduwrijke percelen

Verwijdert verstikkende mossen

*vereist een accessoirehouder (ref. MSD103) + een mechanische (ref. MS103) of hydraulische (ref. ML103H) adapter



MET

STROOIER

Inhoud 60 liter

Voor het bemesten



MV103

SNEEUWBLAD *

*vereist een accessoirehouder (ref. MSD103) + een mechanische (ref. ML103) of hydraulische (ref. ML103H) adapter



MT103

FRONTALE BORSTEL *

Werkbreedte 1,12 m

Links/rechts hydraulisch verstelbaar

*vereist een accessoirehouder (ref. MSD103) + een mechanische (ref. ML103) of hydraulische (ref. ML103H) adapter

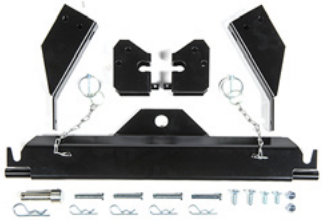

MR102

TREKSTANG

Voor het trekken van een aanhanger of een strooier



ZITMAAIERS

SERIE BAHIA

MADE IN FRANCE

GARANTIE 2 JAAR BIJ PROFESSIONEEL GEBRUIK

3 in 1 OPVANG MULCHING UITWORP

Met extra opties
voor optimale prestaties.

De zitmaaier Bahia valt op door zijn compactheid en flexibiliteit, waardoor de machine geschikt is voor alle soorten terreinen en alle soorten werk. Met zijn optimale rijpositie, intuïtieve bedieningselementen op het dashboard en verhoogde veiligheid, ligt de weg open naar een nog grotere tevredenheid.

COMFORT

Vrij 360° zicht dankzij de motor achteraan

Bedieningselementen binnen handbereik

Verstelbare zetel

GEMAKKELIJKE LEDIGING

Door gascilinder vanaf de bestuurderszetel

Bak van 240 liter

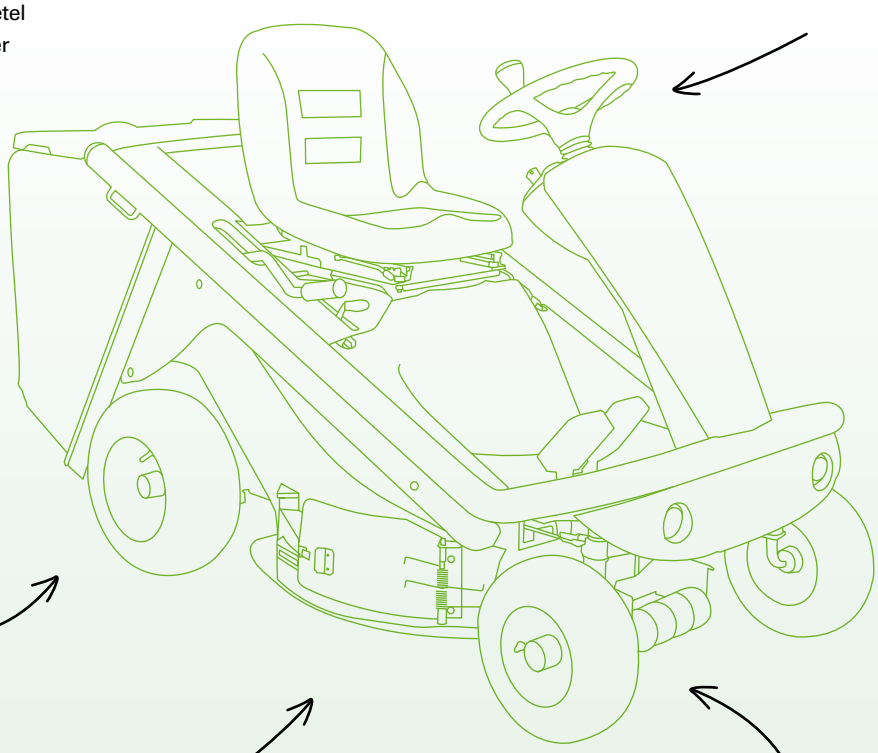

COMPACT

Ultrakorte draaicirkel om in de kleinste ruimtes te kunnen werken

MAAISYSTEEM

Directe zijdelingse worp om verstoppingen te voorkomen

Hangend maaidek in staal

Eenvoudig onderhoud dankzij het toegangsluik

VEELZIJDIG

Groot gamma accessoires (optioneel): mulchinginsert, deflector voor het maaien, strooier, sneeuwblad, ontmosser

Convertor voor elektrische accessoires 230 V (optioneel)

TECHNISCHE EIGENSCHAPPEN

GRATIS DEMONSTRATIE OP AANVRAAG





Model	MHHE2	MBHE2	MKHE3
Maten (L × B × H) *	199,5 cm × 85 cm × 130 cm		
Maaibreedte	80 cm		
Motor	Honda GXV390 OHV benzine	B&S Intek 4155 OHV benzine	Kawasaki FS481V OHV 2 cilinder - benzine
Cilinderinhoud	389 cm³	502 cm³	603 cm³
Nominaal vermogen **	7,1 kW (9,5 PK)	8,5 kW (11,5 PK)	9,3 kW (12,5 PK)
Max. vermogen fabrikant	9,6 kW (13 PK)	11,4 kW (15,5 PK)	11,9 kW (16 PK)
Tankinhoud	12 L		
Maximaal gebruikstoerental	2.850 rpm		
Transmissie	hydrostatische 2 wiel aangedreven		
Snelheid vooruit	0 tot 9 km/u		
Snelheid achteruit	0 tot 8 km/u		
Aanbevolen oppervlakte	tot 5.000 m² per dag		
Ontkoppelbare messen	door elektromagnetische systeem		
Regelbare maaihoogte	centrale hoogte-instelling in 5 standen van 44 tot 102 mm		
Lediging van de bak	ondersteund per gasveer		
Inhoud van de bak	240 L		
Massa	230 kg		

(*) L = lengte, B = breedte, H = hoogte (in cm) (**) Nominaal vermogen à Maximaal gebruikstoerental

ZITMAAIERS

SERIE BAHIA ELEKTRISCH

MADE IN FRANCE

GARANTIE 2 JAAR BIJ PROFESSIONEEL GEBRUIK

3 in 1 OPVANG MULCHING UITWORP

Met extra opties
voor optimale prestaties.

De elektrische versie van de zitmaaiers behoudt de prestaties van het Bahia-gamma, maar voegt daar innovatie, ecologie en zuinigheid aan toe. Ze kunnen het hele jaar door worden gebruikt voor onderhoudswerkzaamheden en stille verplaatsingen. U kunt kiezen tussen een loodzuur- of lithium-ionversie. Met Bahia Electric gaan we samen op weg naar meer efficiëntie en een kleinere ecologische voetafdruk.

COMFORT

Vrij 360° zicht dankzij de motor achteraan

Bedieningselementen binnen handbereik

Verstelbare zetel

GEMAKKELIJKE LEDIGING

Door gascilinder vanaf de bestuurderszetel

Volledig ledigen van de bak van 240 liter dankzij het luik om de bak te openen

ECOLOGISCH

Werkt 100% elektrisch

0 vervuilende uitstoot

Stille verplaatsingen

Lage onderhoudskosten

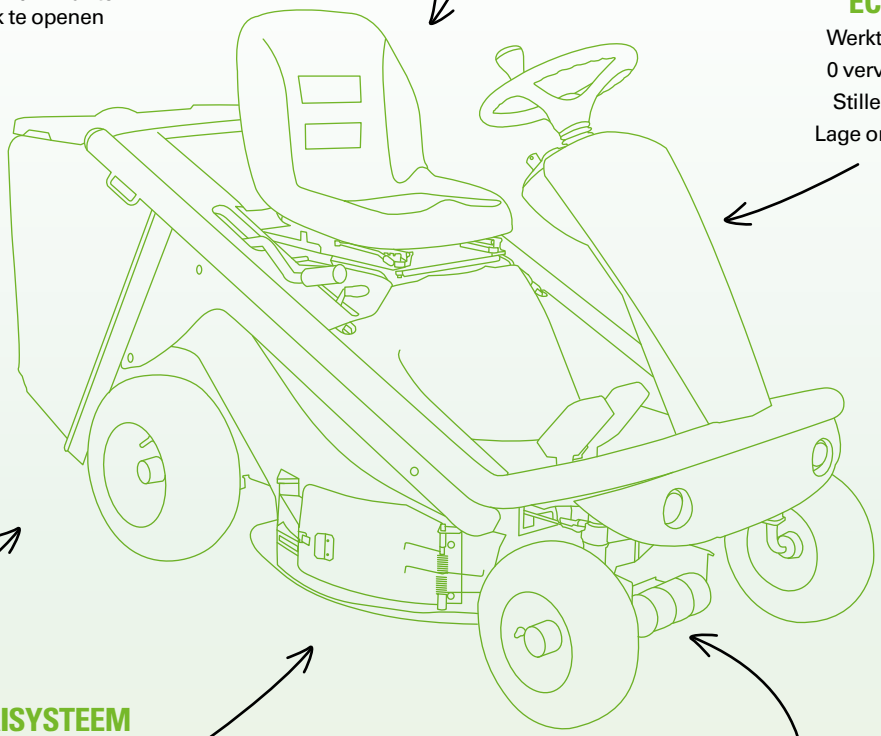

COMPACT

Ultrakorte draaicirkel om in de kleinste ruimtes te kunnen werken

MAAISYSTEEM

Directe zijdelingse worp om verstoppingen te voorkomen

Hangend maaidek in staal

Eenvoudig onderhoud dankzij het toegangsluik

VEELZIJDIG

Groot gamma accessoires (optioneel): mulchinginsert, deflector voor het maaien, strooier, sneeuwblad, ontmosser

Convertor voor elektrische accessoires 230 V (optioneel)

TECHNISCHE EIGENSCHAPPEN

GRATIS DEMONSTRATIE OP AANVRAAG



Model	M2E	M2EL
Maten (L × B × H)*	199,5 cm × 85 cm × 121 cm	
Maaibreedte	80 cm	
Motor	elektrische 1,7 kW	
Batterij	4 × 12 V - 100 Ah	48 V - 100 Ah
Type	AGM loodzuur	lithium
Capaciteit	1u30 tot 2u afhankelijk van de maaiomstandigheden	3u tot 4u afhankelijk van de maaiomstandigheden
Mes aandrijving	elektrische 3,5 kW - 48 V	
Snelheid vooruit	0 tot 8 km/u	
Snelheid achteruit	0 tot 5 km/u	
Aanbevolen oppervlakte	tot 3.000 m² per dag	
Regelbare maaihoogte	centrale hoogte-instelling in 5 standen van 44 tot 102 mm	
Lediging van de bak	ondersteund per gasveer	
Inhoud van de bak	240 L	
Massa	330 kg	250 kg

(*) L = lengte, B = breedte, H = hoogte (in cm)

ZITMAAIERS

SERIE BAHIA MKM

MADE IN FRANCE

GARANTIE 2 JAAR BIJ PROFESSIONEEL GEBRUIK

2 in 1 MULCHEN MAAIEN

De Bahia MKM biedt mulchingkwaliteit van topklasse.
Met de MKM geniet u van de robuustheid, betrouwbaarheid, uitstekende ergonomie en uitzonderlijke compactheid van het gamma Bahia.

PRESTATIES

Ultrakorte draaicirkel om in de kleinste ruimtes te kunnen werken

Uitstekende stabiliteit: neemt met gemak hellingen

Hydrostatische versnellingsbak om vlotter te rijden

Schraapsysteem van de wielen om kluiten gazon te vermijden

COMFORT

Vrij 360° zicht dankzij de motor achteraan

Bedieningselementen binnen handbereik

Verstelbare zetel

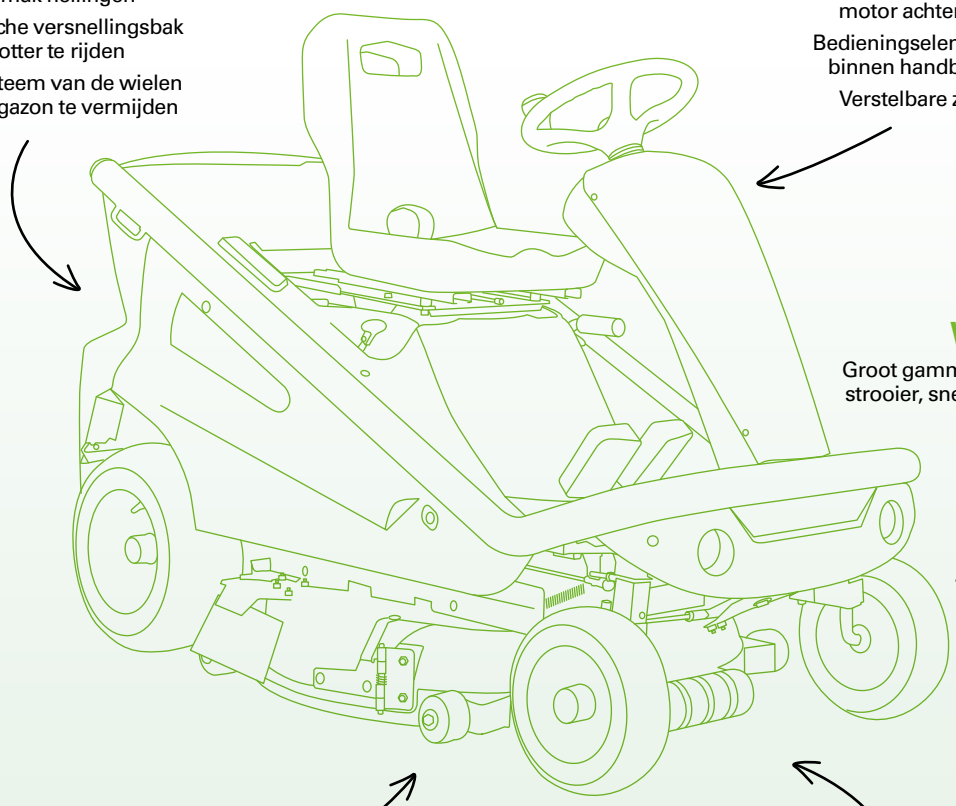

VEELZIJDIG

Groot gamma accessoires (optioneel): strooier, sneeuwblad, ontmosser enz.

MAAISYSTEEM

Duocut-maaidek: afvoer van gras zonder te verstoppen dankzij de volledige opening van het uitwerpkanaal

Overschakelen van krachtig mulchen naar maaien met zij-uitworp dankzij de geïntegreerde deflector

Eenvoudig onderhoud dankzij het toegangsluik

ROBUUST

Robuust chassis met geïntegreerde bevestigingshaken

Treeplank, besturingsafscherming en console van geëxpandeerd polypropyleen

Hydrostatische overbrenging

TECHNISCHE EIGENSCHAPPEN

GRATIS DEMONSTRATIE OP AANVRAAG





Model	MKM
Maten (L × B × H) *	173 cm × 90 cm × 122 cm
Maaibreedte	85 cm
Motor	Kawasaki FS481V OHV - 2 cilinder - benzine
Cilinderinhoud	603 cm³
Nominaal vermogen **	9,4 kW (12,5 PK)
Max. vermogen fabrikant	11,9 kW (16 PK)
Tankinhoud	12 L
Maximaal gebruikstoerental	3.000 rpm
Transmissie	hydrostatische
Snelheid vooruit	0 tot 9 km/u
Snelheid achteruit	0 tot 8 km/u
Aanbevolen oppervlakte	tot 5.000 m² per dag
Ontkoppelbare messen	door elektromagnetische systeem
Regelbare maaihoogte	centrale hoogte-instelling in 5 standen van 44 tot 102 mm
Massa	220 kg
Homologatie openbare weg	OPTIE

(*) L = lengte, B = breedte, H = hoogte (in cm) (**) Nominaal vermogen à Maximaal gebruikstoerental

ZITMAAIERS

SERIE HYDRO 80

MADE IN FRANCE

GARANTIE 2 JAAR BIJ PROFESSIONEEL GEBRUIK

3 in 1 OPVANG MULCHING UITWORP

Met extra opties
voor optimale prestaties.

De Hydro 80 maaier is een veelzijdig werktuig dat is ontworpen om aan de behoeften van onderhoudsprofessionals van groene ruimtes te voldoen.
Het past zich aan alle maaiomstandigheden aan, inclusief opvang, zij-uitworp en mulchen. Door zijn veelzijdigheid is dit de machine voor experts van groene ruimtes.

GEMAKKELIJKE LEDIGING

Door gascilinder vanaf de bestuurderszetel

Bak van 240 liter met een geluidssignaal bij een volledig gevulde bak

COMFORT

Vrij 360° zicht dankzij de motor achteraan

Bedieningselementen binnen handbereik

Verstelbare zetel

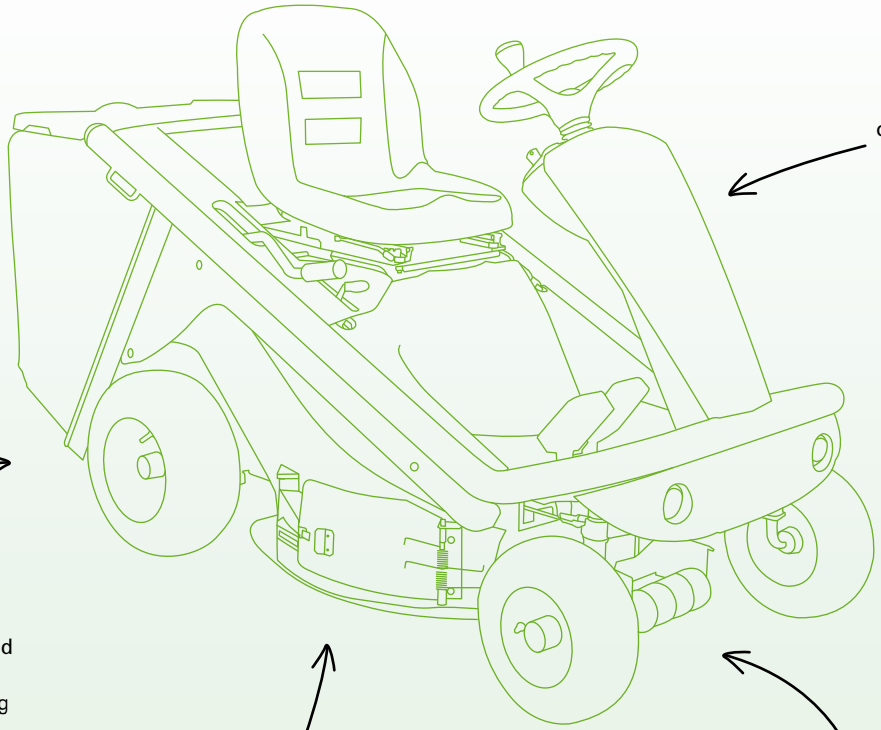

COMPACT

Ultrakorte draaicirkel om in kleinste ruimtes te kunnen werken

ROBUUST

Versterkt en beschermd transmissie

Differentieelblokkering voor een betere grip op hellingen

MAAISYSTEEM

Directe zijdelingse worp: geen verstoppingen

Hangend maaidek in staal

Antiscalprollen vooraan

Eenvoudig onderhoud dankzij het toegangsluik

VEELZIJDIG

Groot gamma accessoires (optioneel): mulchinginsert, deflector voor het maaien, strooier, sneeuwblad, ontmosser

TECHNISCHE EIGENSCHAPPEN

GRATIS DEMONSTRATIE OP AANVRAAG





Model	MKHP3	MKHP4 ***	MKHP5	MKHPF
Maten (L × B × H) *	199,5 cm × 85 cm × 130 cm			173 cm × 90 cm × 122 cm
Maaibreedte	80 cm			85 cm
Motor	Kawasaki FS481V OHV - 2 cilinder - benzine			
Cilinderinhoud	603 cm³			
Nominaal vermogen **	9,4 kW (12,5 PK)			
Max. vermogen fabrikant	11,9 kW (16 PK)			
Maximaal gebruikstoerental	3.000 rpm			
Tankinhoud	12 L			
Transmissie	hydrostatische 2 wiel aangedreven			
Snelheid vooruit	0 tot 9 km/u			
Snelheid achteruit	0 tot 8 km/u			
Aanbevolen oppervlakte	tot 10.000 m² per dag			
Ontkoppelbare messen	door elektromagnetischem systeem			
Instelling van de maaihoogte	centrale hoogte-instelling in 5 standen van 44 tot 102 mm			centrale hoogte-instelling in 4 standen van 50 tot 90 mm
Mes ontkoppelbaar	lediging ondersteund per gasveer			NEE
Bak	240 L			NEE
Massa	230 kg			
Verbonden	NEE	JA	NEE	
Sperdifferentïeel	NEE		JA	

(*) L = lengte, B = breedte, H = hoogte (in cm) (**) Nominaal vermogen à Maximaal gebruikstoerental (***) Zolang de voorraad strekt

TOEBEHOREN



MU80N

STANDAARD MULCHINGINSERT

Verzorgd mulchen met de mulchinginsert (standaard bij Bahia-modellen met grasopvang en Hydro 80-modellen)

De Bahia MKM is standaard uitgerust met het maaidek Biocut 85



MET

STROOIER

Inhoud 60 liter

Voor zout of zand



MD803

DEFLECTOR (INGEBOUWD IN HET MAAICARTER VAN HET MODEL MKM)

Bodem van de korf verwijderbaar voor een directe achteruitworp van hoog gras

Zij-uitworp met deflector-keerder voor heel hoog gras

Voor Bahia mulching: maaien dankzij de deflector geïntegreerd in het maaidek (exclusief ETESIA-patent)



MM103

ONTMOSSER *

Werkbreedte 80 cm

Verticuteren en ontmossen voor een mooier gazon en om het gras weer lucht te geven

Voor vochtige en schaduwrijke percelen

Verwijdert verstikkende mossen

*vereist het tussenstuk ML80



MAV70

ONKRUIDVERDELGER (UITSLUITEND VOOR HET GAMMA HYDRO 80) * **

Voor het mechanisch wieden van onkruid met grote precisie

Voor vlakke of hellende terreinen (20°)

Nauwkeurige nivellering dankzij de instelbare spatlap

Geschikt voor paden met stabilisé, steenslag en zand

*zolang de voorraad strekt
**vereist het tussenstuk ML80



MR80

TREKHAAK (STANDAARD OP MKM-MODEL)

Om uw maaier om te toveren tot een overal inzetbare trekker-maaier



OMPB80

BAGAGEREK

Uitsluitend in de fabriek gemonteerd



MV80N3

SNEEUWBLAD *

*vereist het tussenstuk ML80



OMCE80

STROOMCONVERTER *

Met een converter wordt de elektrische Bahia M2E een rijdende energiebron waarop een rist elektrische apparaten aangesloten kan worden (vermogen < 700 W)

*vereist het bagagerek (ref. OMPB80)



MCB

BATTERIJLADER (STANDAARD OP M2E-MODEL)

Ontwikkeld voor alle modellen van het gamma Bahia en Hydro 80 (met uitzondering van Hydro 80 MKHP4)



RUWTERREINMAAIERS

SERIE ATTILA

MADE IN FRANCE

2 in 1 ONTRUIMEN MAAIEN

De bosmaaiers en maaiers van Attila vallen op door hun uitzonderlijke vermogen, ideaal voor het aanpakken van hoog gras en hardnekkig kreupelhout. Hun robuuste ontwerp garandeert duurzaamheid, zelfs onder zware werkomstandigheden.

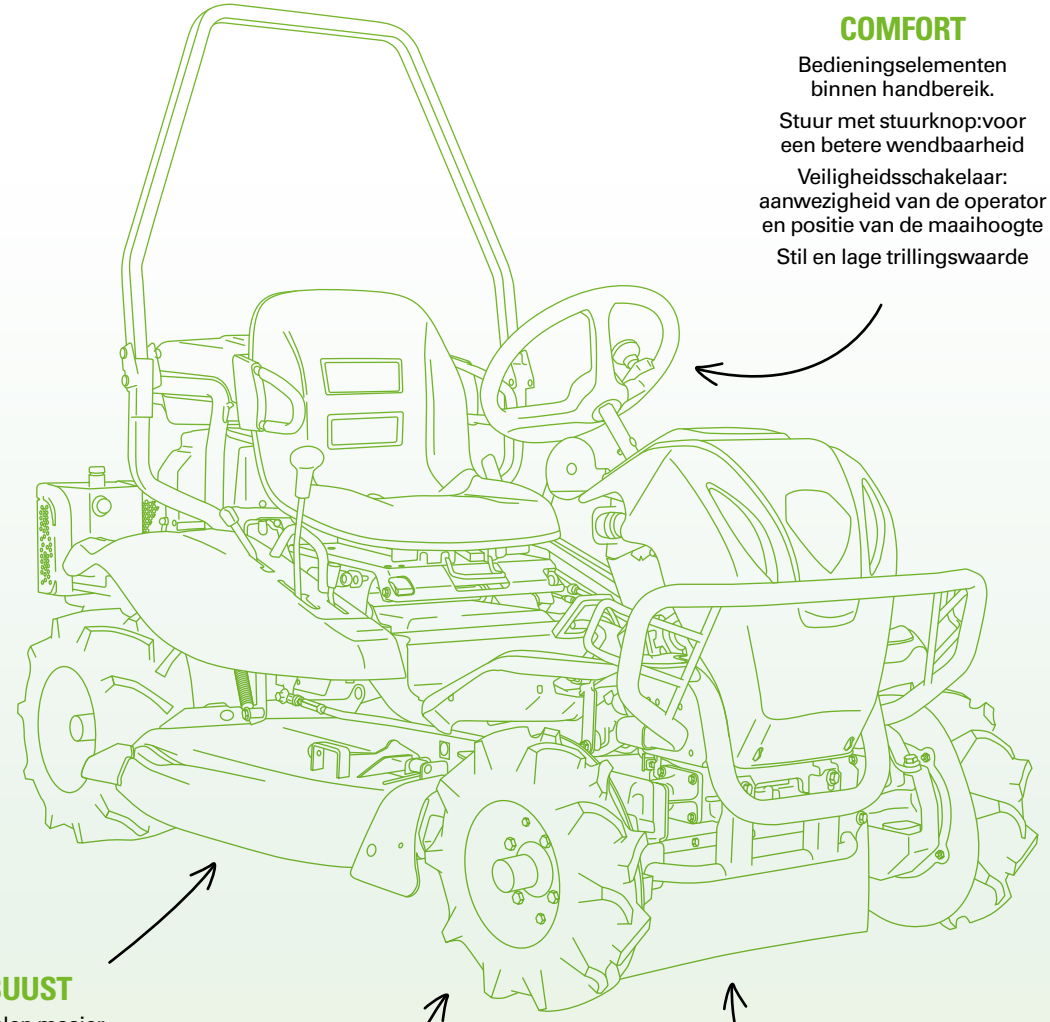

COMFORT

Bedieningselementen binnen handbereik.

Stuur met stuurknop:voor een betere wendbaarheid

Veiligheidsschakelaar: aanwezigheid van de operator en positie van de maaihoogte

Stil en lage trillingswaarde

ROBUUST

3 mm stalen maaier

2- OF 4-WIELAANDRIJVING

Grip op hellingen

Uitstekende aandrijving en stabiliteit

Landbouwprofiel voor het nemen van steile hellingen

PRESTATIES

Zwevende of vaste messen: voor het zeer intensief bosmaaien

Beschermende spatlappen vooraan en aan de zijkant

TECHNISCHE EIGENSCHAPPEN

GRATIS DEMONSTRATIE OP AANVRAAG





Model	AV98X	AK98X	AK98	AK95	AK88
Maten (L × B × H)*	202 cm × 107 cm × 100 cm		200 cm × 107 cm × 100 cm		192 cm × 98 cm × 100 cm
Maaibreedte	98 cm			95 cm	88 cm
Motor	Briggs & Stratton Vanguard - benzine	Kawasaki FS691V 4 slagen OHV - 2 cilinder - benzine	Kawasaki FS651V 4 slagen OHV - 2 cilinder - benzine	Kawasaki FS541V 4 slagen - Bicilinder - benzine	Kawasaki FS481 4 slagen - 2 cilinder - benzine
Cilinderinhoud	627 cm³	726 cm³		603 cm³	
Nominaal vermogen**	17,2 kW (23 PK)	17 kW (24 PK)	15,4 kW (22 PK)	13,4 kW (18 PK)	11,7 kW (16 PK)
Tankinhoud	12 L				
Maximaal gebruikstoerental	3.600 rpm	3.300 rpm			
Transmissie	hydrostatische 4 wiel aangedreven		hydrostatische 2 wiel aangedreven		
Snelheid vooruit	0 tot 10 km/u		0 tot 12 km/u		0 tot 10 km/u
Snelheid achteruit	0 tot 8 km/u	0 tot 7 km/u	0 tot 10 km/u		0 tot 7 km/u
Aanbevolen oppervlakte	tot 10.000 m² per dag				
Ontkoppelbare messen	door mechanische spanning van de aandrijfriem				
Regelbare maaihoogte	centrale verstellbaar van 50 tot 120 mm + 1 transportstand				
Kantelindicator	JA		NEE		
Massa	350 kg	356 kg	327 kg	322 kg	306 kg
Sperdifferentïeel	NEE		JA		

(*) L = lengte, B = breedte, H = hoogte (in cm) (**) Nominaal vermogen à Maximaal gebruikstoerental

RUWTERREINMAAIER

SERIE ATTILA SKD

MADE IN FRANCE

2 in 1 ONTRUIMEN MAAIEN

De bosmaaiers en maaiers van het SKD-gamma vallen op door hun uitzonderlijke vermogen, ideaal voor het aanpakken van hoog gras en hardnekkig kreupelhout. Hun robuuste ontwerp garandeert duurzaamheid, zelfs onder zware werkomstandigheden.

ROBUUST

Versterkte hydrostatische overbrenging met differentieelblokkering

Masterschok-carter met verstelbare zijdelingse deflector

COMFORT

Alle bedieningselementen binnen handbereik

Geveerde stoel en verstelbare stuurkolom: voor een optimale werkhouding

Stil en lage trillingswaarde

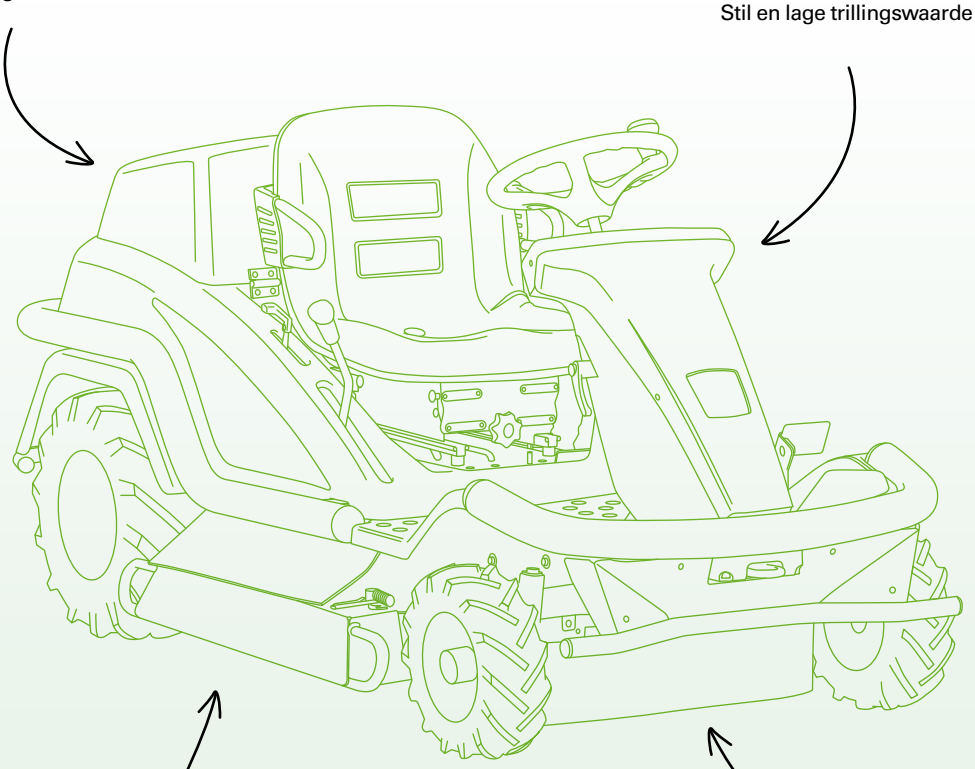

PRESTATIES

Omkeerbare klepels

Wielen met landbouwprofiel

Laag zwaartepunt en goede Massasverdeling: voor een optimale efficiëntie zelfs op moeilijke terreinen en steile hellingen

VEELZIJDIG

Schakel over naar transportmodus door de trekstang en trekhaak te installeren

Breed scala aan optionele accessoires: ontmosser, strooier, kit dubbele wielen

TECHNISCHE EIGENSCHAPPEN

GRATIS DEMONSTRATIE OP AANVRAAG





Model	SKD
Maten (L × B × H) *	210 cm × 97 cm × 99 cm
Maaibreedte	85 cm
Motor	Kawasaki FS481V 4 slagen OHV - 2 cilinder - benzine
Cilinderinhoud	603 cm³
Nominaal vermogen **	9,4 kW (13 PK)
Max. vermogen fabrikant	17 kW (23 PK)
Maximaal gebruikstoerental	3.000 rpm
Tankinhoud	10 L
Transmissie	hydrostatische 2 wiel aangedreven
Snelheid vooruit	0 tot 10 km/u
Snelheid achteruit	0 tot 7 km/u
Aanbevolen oppervlakte	tot 10.000 m² per dag
Regelbare maaihoogte	centrale hoogte-instelling in 5 standen van 5 tot 120 mm
Massa	300 kg
Dubbele wielen	OPTIE

(*) L = lengte, B = breedte, H = hoogte (in cm) (**) Nominaal vermogen à Maximaal gebruikstoerental

TOEBEHOREN



MM103

ONTMOSSER

Werkbreedte: 80 cm

Verticuteren en ontmossen voor een mooier gazon en om het gras weer lucht te geven

Voor vochtige en schaduwrijke percelen

*vereist de hefhendel ML85



MET

STROOIER

Inhoud 60 liter

Voor het bemesten

Voor het zouten/bezanden



ER85

KIT MET DUBBELE WIELEN

De dubbele achterwielen verbeteren de capaciteit om de moeilijkste terreinen te overwinnen aanzienlijk



MV80N3

SNEEUWBLAD

Met een werkbreedte van 100 cm is het sneeuwblad ideaal om stoepen, wegen of parkings sneeuwvrij te maken

Handmatig links/rechts en in de hoogte verstelbaar

*vereist de hefhendel ML85





RUWTERREINMAAIERS

SERIE ATTILA AC60/AH75

MADE IN FRANCE

GARANTIE 2 JAAR BIJ PROFESSIONEEL GEBRUIK

2 in 1 ONTRUIMEN MAAIEN

Deze professionele ruwterreinmaaiers met meelopende bestuurder vallen op door hun uitzonderlijke vermogen, ideaal voor het aanpakken van hoog gras en hardnekkig kreupelhout.
Hun robuuste ontwerp garandeert duurzaamheid, zelfs onder zware werkomstandigheden.

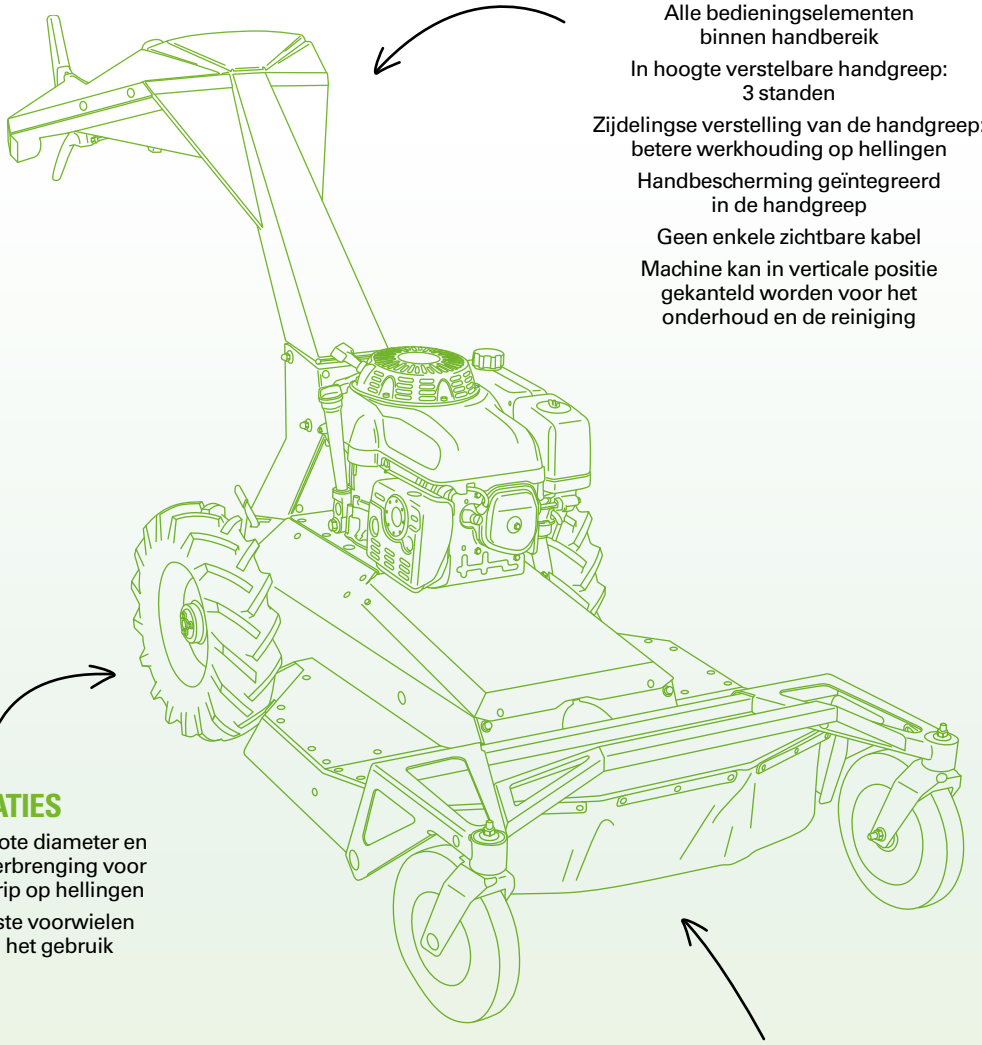

COMFORT

Alle bedieningselementen binnen handbereik

In hoogte verstelbare handgreep: 3 standen

Zijdelingse verstelling van de handgreep: betere werkhouding op hellingen

Handbescherming geïntegreerd in de handgreep

Geen enkele zichtbare kabel

Machine kan in verticale positie gekanteld worden voor het onderhoud en de reiniging

PRESTATIES

Wielen met een grote diameter en hydrostatische overbrenging voor een uitstekende grip op hellingen

Zwenkbare of vaste voorwielen afhankelijk van het gebruik

ROBUUST

Carter in versterkt staal

Omkeerbare klepels: lagere onderhoudskost en bescherming bij schokken

TECHNISCHE EIGENSCHAPPEN

GRATIS DEMONSTRATIE OP AANVRAAG





Model	AC60	AH75
Maten (L × B × H) *	210 cm × 77 cm × 114 cm	213 cm × 85 cm × 114 cm
Maaibreedte	60 cm	75 cm
Motor	Kohler Command Pro CV200 - benzine	Honda GXV 390 OHV - benzine
Cilinderinhoud	200 cm^3	390 cm^3
Nominaal vermogen **	4 kW	7,5 kW
Tankinhoud	1,4 L	2,1 L
Snelheid vooruit	0 tot 5 km/u	
Snelheid achteruit	0 tot 2 km/u	
Aanbevolen oppervlakte	tot 3.000 m^2 per dag	
Regelbare maaihoogte	centraal aan het stuur in 3 standen 50, 75 tot 100 mm	
Sperdifferentïeel	JA	
Maaien op een helling	20°	
Massa	124 kg	148 kg

(*) L = lengte, B = breedte, H = hoogte (in cm) (**) Nominaal vermogen à Maximaal gebruikstoerental

GRASMAAIERS

SERIE PROFESSIONELE

MADE IN FRANCE

GARANTIE 2 JAAR BIJ PROFESSIONEEL GEBRUIK

3 in 1: OPVANG, MULCHING, UITWORP

De PRO53 maaier valt op door het slimme ontwerp van het maaicarter. Een innovatieve aanpak die zorgt voor de perfecte versmelting van opvangen, maaien en mulchen. Deze oplossing maakt het mogelijk om verschillende taken met één enkele machine uit te voeren, wat een uitzonderlijke veelzijdigheid biedt om aan al uw eisen te voldoen.

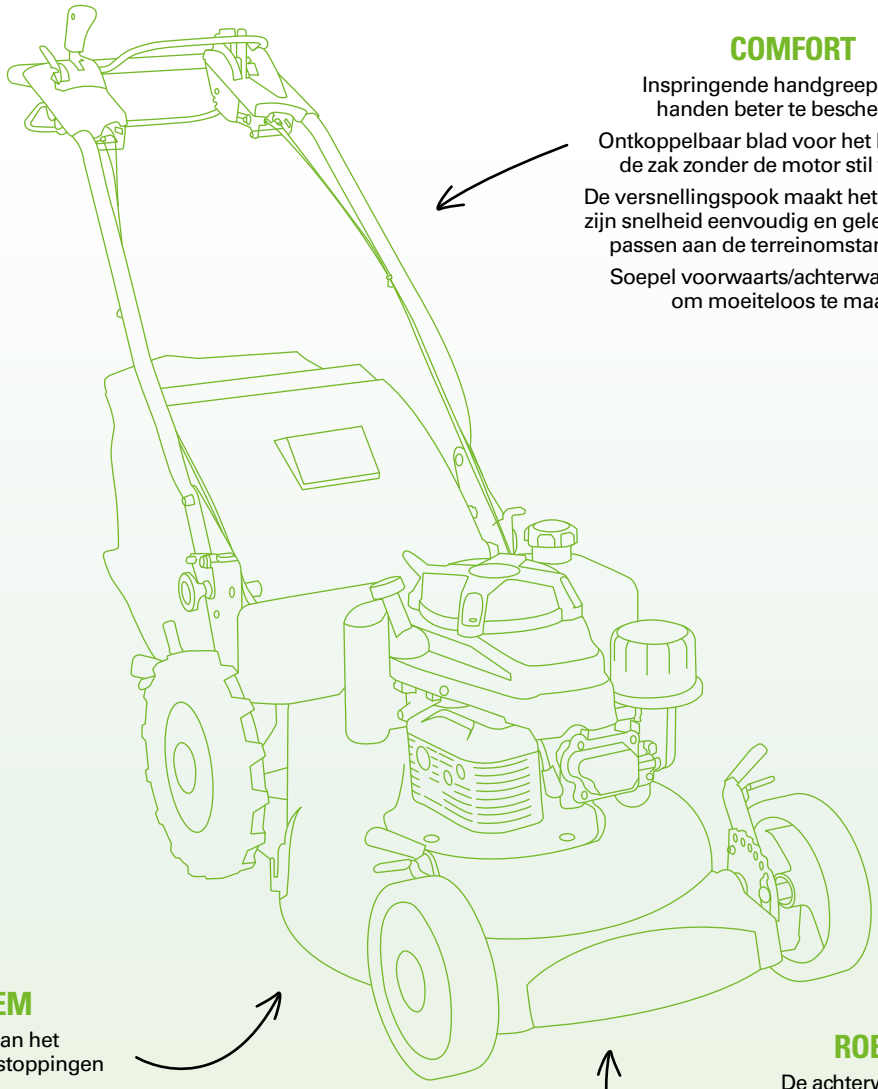

COMFORT

Inspringende handgreep om de handen beter te beschermen

Ontkoppelbaar blad voor het ledigen van de zak zonder de motor stil te leggen

De versnellingspook maakt het mogelijk om zijn snelheid eenvoudig en geleidelijk aan te passen aan de terreinomstandigheden

Soepel voorwaarts/achterwaarts rijden om moeiteloos te maaien

MAAISYSTEEM

Volledige opening van het uitwerpkanaal: geen verstoppingen

Mulchen: verbeterd grastransport voor een mulchresultaat van topkwaliteit dankzij het klokvormige maaicarter

ROBUUST

De achterwielen hebben een semi-landbouwprofiel voor een betere grip

Hydraulische overbrenging: ongeëvenaarde wendbaarheid en capaciteiten voor het rijden op hellingen

Ingebouwd transmissiesysteem van het mes: beschermt de krukas om elk risico op beschadiging te vermijden

TECHNISCHE EIGENSCHAPPEN





Model	LH2	LCX2
Maten (L × B × H) *	70 cm × 57,5 cm × 107 cm	
Maaibreedte	53 cm	
Motor	Honda GXV 160 OHV - benzine	Kohler Command Pro CV200 - 4 slagen OHV - benzine
Cilinderinhoud	163 cm³	200 cm³
Nominaal vermogen	2,7 kW (3,7 PK) **	4 kW
Max. vermogen fabrikant	4 kW (5,5 PK)	-
Tankinhoud	1,8 L	1,4 L
Snelheid vooruit	3 voorwaartse snelheidsbereiken van 0 tot 5,5 km/u	
Snelheid achteruit	1 achteruitrijsnelheid van 4 km/u	
Sperdifferentïeel	NEE	JA
Aanbevolen oppervlakte	tot 3.000 m² per dag	
Inhoud van de bak	85 L	
Massa	75 kg	78,5 kg

(*) L = lengte, B = breedte, H = hoogte (in cm) (**) à 2750 rpm (***) à 2.900 rpm

MAAIERS

SERIE PROFESSIONELE

MADE IN FRANCE

GARANTIE 2 JAAR BIJ PROFESSIONEEL GEBRUIK

2 in 1 OPVANG UITWORP

De PRO51 maaier valt op door het slimme ontwerp van het maaicarter, dat het mogelijk maakt om gras op te vangen en te maaien in alle omstandigheden. Deze oplossing maakt het mogelijk om verschillende taken met één enkele machine uit te voeren, waardoor de gebruiker er langer mee kan werken ongeacht de omstandigheden.

COMFORT

Verzonken stuur om je handen veilig te houden

Uitschakelbaar blad voor het legen van de zak zonder de motor te stoppen

Opvouwbaar zonder gereedschap voor eenvoudig transport

Soepele voorwaartse/achterwaartse beweging voor moeiteloos maaien

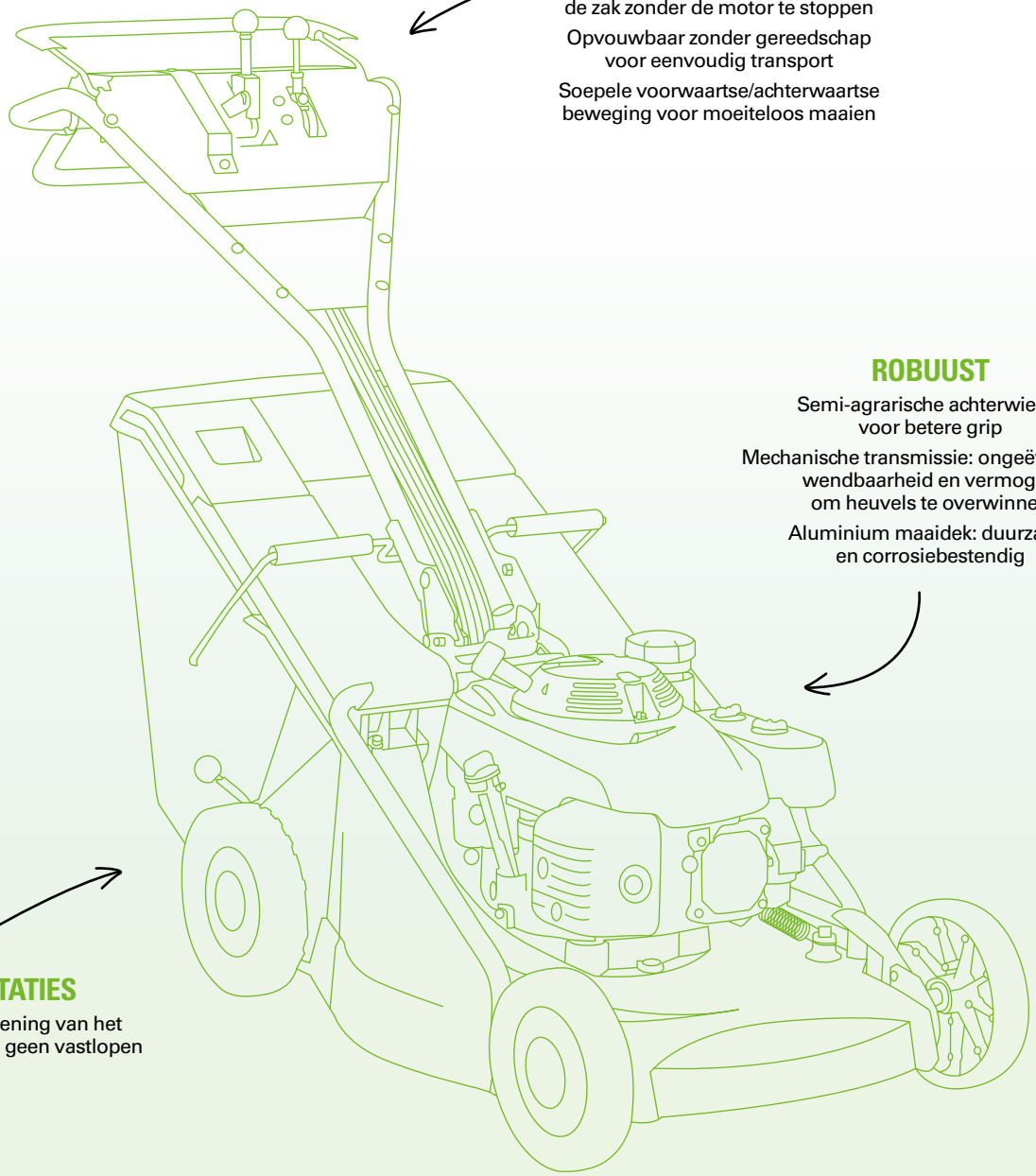

ROBUUST

Semi-agrarische achterwielen voor betere grip

Mechanische transmissie: ongeëvenaarde wendbaarheid en vermogen om heuvels te overwinnen

Aluminium maaidek: duurzaam en corrosiebestendig

PRESTATIES

Volledige opening van het uitwerpkanaal: geen vastlopen

TECHNISCHE EIGENSCHAPPEN





Model	PRO51X
Maten (L × B × H) *	145 cm × 55 cm × 110 cm
Maaibreedte	51 cm
Maaihoogte	25 tot 88 mm
Motor	Honda GXV 160 OHV - benzine
Cilinderinhoud	163 cm³
Nominaal vermogen	2,7 kW (3,7 PK) **
Max. vermogen fabrikant	4 kW (5,5 PK)
Tankinhoud	1,8 L
Snelheid vooruit	0 tot 4,4 km/u
Aanbevolen oppervlakte	tot 2.000 m² per dag
Inhoud van de bak	72 L
Massa	59 kg

(*) L = lengte, B = breedte, H = hoogte (in cm) (**) à 2.900 rpm

VERTICUTEERMACHINE

MSC45

Voor een net en sterk gazon. De verticuteermachine met messen van ETESIA is ontworpen voor een tweeledige werking op uw gras: de verwijdering van mos evenals de vernietiging en het bijeenharken van plantaardig afval en onkruid. Uw gazon is letterlijk bevrijd en lucht, water en voedingsstoffen bereiken de wortels gemakkelijker.

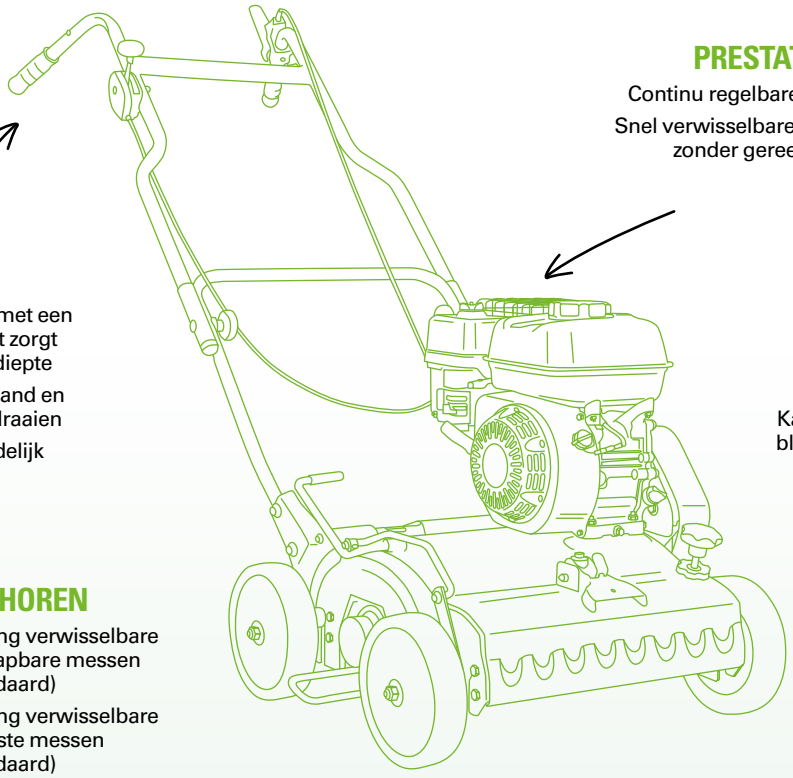

COMFORT

Wielen op kogellagers met een reinigingssysteem dat zorgt voor constante werkdiepte

Gashendel met werkstand en stand voor stationair draaien

Licht: gebruiksvriendelijk

PRESTATIES

Continu regelbare werkdiepte

Snel verwisselbare werkeenheid zonder gereedschap

VEELZIJDIG

Kan worden uitgerust met een blad op veer om te ontmossen voor perken met fijn gras

TOEBEHOREN

MZ45R : onderling verwisselbare as voor wegklapbare messen (standaard)

MZ45C : onderling verwisselbare as voor vaste messen (standaard)

Model	MSC45
Maten (L × B × H)*	140 cm × 69 cm × 107 cm
Werkbreedte	45 cm
Motor	Honda GX 160 - benzine
Cilinderinhoud	163 cm³
Vermogen**	4 kW (5,5 PK)
Tankinhoud	1,4 L
Snelheid vooruit	0 to 6 km/u
Snelheid achteruit	0 tot 3 km/u
Aanbevolen oppervlakte	tot 3.000 m² per dag
Massa	45 kg

(*) L = lengte, B = breedte, H = hoogte (in cm) (**) bij 3.600 omw./min.



ONKRUIDBESTRIJDINGSMACHINE

MBR50

De mechanische onkruidborstelmachine biedt een doeltreffende en ecologische oplossing bij het verwijderen van onkruid op voetpaden, lanen en parkings.

COMFORT

Ergonomische en de inklapbare stuurboom

Voorwiel (optioneel) in hoogte verstelbaar

Licht: gebruiksvriendelijk

PRESTATIES

De zijdelingse bescherming is opklapbaar: om stoepranden goed te kunnen bewerken en makkelijk langs muren te kunnen rijden.

Gevlochten draden die afzonderlijk verwisselbaar zijn zonder gereedschap

Kit met kunststof borstels mogelijk.

Voordeel: maakt gebruik op kWetsbare ondergronden mogelijk. Opgelet: enkel te gebruiken met steunwiel (optie)

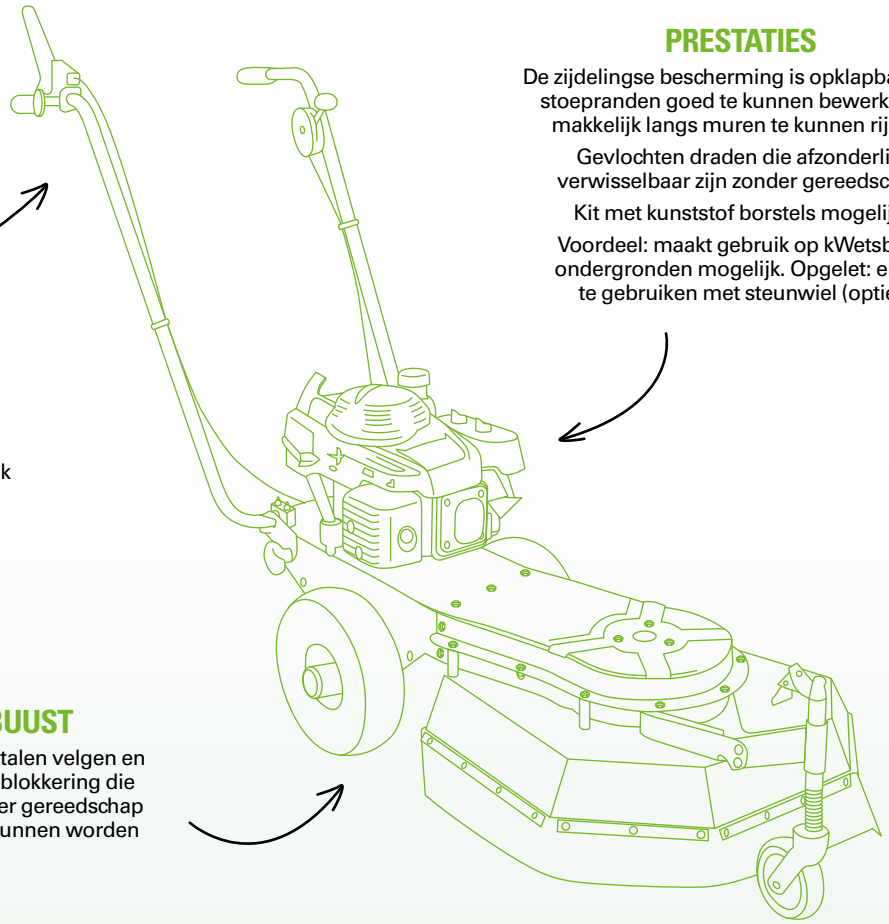

ROBUUST

Wielen met stalen velgen en differentieelblokkering die snel en zonder gereedschap vervangen kunnen worden



Model	MBR50
Maten (L × B × H) *	185 cm × 70 cm × 80-115 cm
Werkbreedte	50 cm
Motor	Honda GX 160 - benzine
Vermogen	3,6 kW
Tankinhoud	1,4 L
Snelheid vooruit	geduwd
Aanbevolen oppervlakte	tot 3.000 m² per dag
Massa	55 kg

(*) L = lengte, B = breedte, H = hoogte (in cm)

ELEKTRISCH TRACTIEVOERTUIG

MADE IN FRANCE

GARANTIE 2 JAAR BIJ PROFESSIONEEL GEBRUIK

BAHIA VTE

De VTE is een veelzijdig, stil, zuinig en ecologisch voertuig. Het is ontworpen om te voldoen aan allerhande behoeften zoals verplaatsen, trekken en werken in krappe ruimtes. Het is de perfecte uitdrukkingsvorm van zeer gewilde EIGENSCHAPPEN: compact, wendbaar, stil en volledig uitstootvrij. Het is ook bruikbaar in gevoelige omgevingen zoals fabrieken, ziekenhuizen en treinstations, en biedt een milieuvriendelijke en performante oplossing voor uiteenlopende toepassingen.

COMFORT

Ultralicht: laat geen sporen na in de grond en nog belangrijker het gazon.

Absolute stilte gegarandeerd

in rij- en trekmodus

ECOLOGISCH

Werkt 100% elektrisch

0 vervuilende uitstoot

Stille verplaatsingen

Autonomie van 8 uur voor verplaatsingen

Zuinig: lage onderhoudskosten

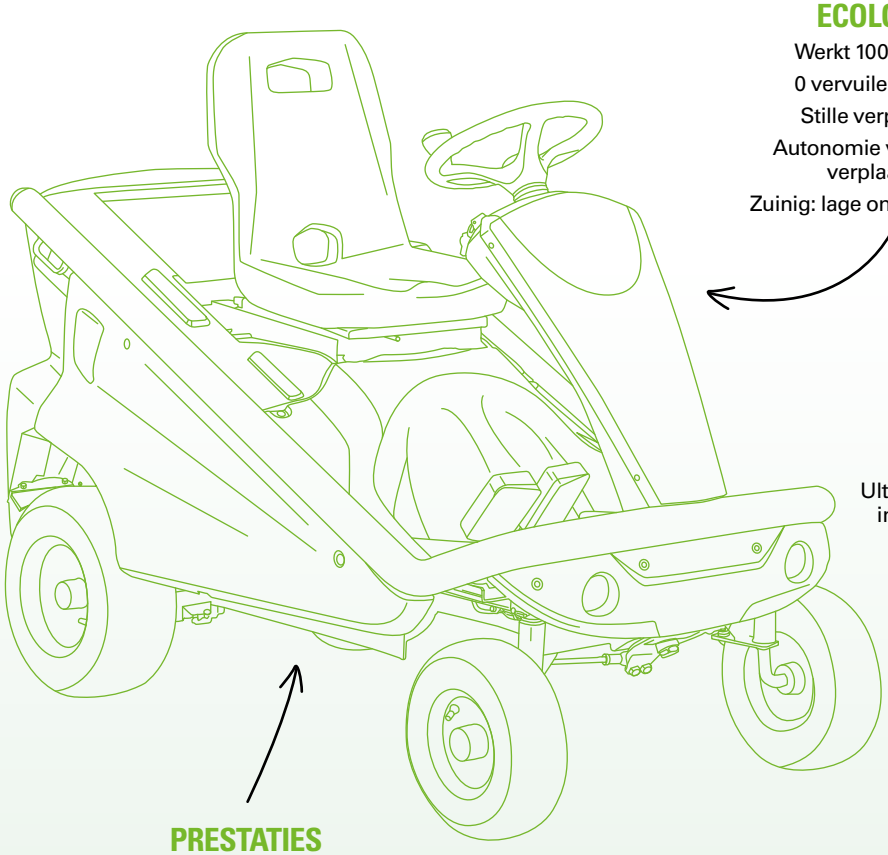

COMPACT

Ultrakorte draaicirkel om in de kleinste ruimtes te kunnen werken

VEELZIJDIG

Groot gamma accessoires (optioneel): strooier, sneeuwblad, ontmosser

Convertor voor elektrische accessoires 230 V (optioneel)

PRESTATIES

Trekt tot 2 ton

Trekhaak standaard

Model	VTE
Maten (L × B × H)*	173 cm × 179,5 cm × 121 cm
Motor	elektrisch
Vermogen	1,7 kW - 48 W
Batterij	AGM lood zuur - 4 × 12 V - 110 Ah
Autonomie tractie	vanaf 8 u
Lader	220 V / 48 V - 10 A
Snelheid vooruit	0 tot 8 km/u
Snelheid achteruit	0 tot 8 km/u
Massa	275 kg

(*) L = lengte, B = breedte, H = hoogte (in cm)



TOEBEHOREN



MM103

ONTMOSSER *

Werkbreedte: 80 cm

Verticuteren en ontmossen voor een mooier gazon en om het gras weer lucht te geven

Voor vochtige en schaduwrijke percelen

*vereist de hefhendel ML80



MET

STROOIER

Inhoud 60 liter

Voor zout of zand



MV80N3

SNEEUWBLAD *

Werkbreedte: 100 cm

*vereist de hefhendel ML85



STANDAARD

MET TREKHAAK

De VTE is standaard uitgerust met een trekhaak waarmee u met een gerust hart verschillende lasten kunt trekken zoals de MET-strooier (voor zout, zand, zaad en mest)

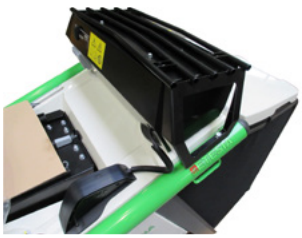

OMPB80

BAGAGEREK *

Kan worden neergeklapt en uitsluitend in de fabriek gemonteerd

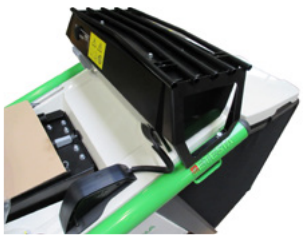

OMCE80

STROOMCONVERTER *

Rijdende energiebron: voor het aansluiten van elektrische apparaten met een vermogen < 700 W

ELEKTRISCHE KRUIWAGEN

DONKY

MADE IN FRANCE

GARANTIE 2 JAAR BIJ PROFESSIONEEL GEBRUIK

De Donky kruiwagen kan dankzij zijn drie configuraties omgevormd worden tot een echte uitrustingsdrager, hierdoor is dit het ideale transportmiddel voor gebruik het hele jaar door. Zijn flexibiliteit komt tegemoet aan verschillende behoeften, waardoor de Donky een ongeëvenaarde partner is.

ECOLOGISCH

100% elektrisch

0 vervuilende uitstoot

0 geluidsoverlast.

COMFORT

Snelheden voor- en achteruit bediend met een joystick

Elektronisch beheer van de vertraging

Automatische stop zodra u de voorwaartse bediening loslaat

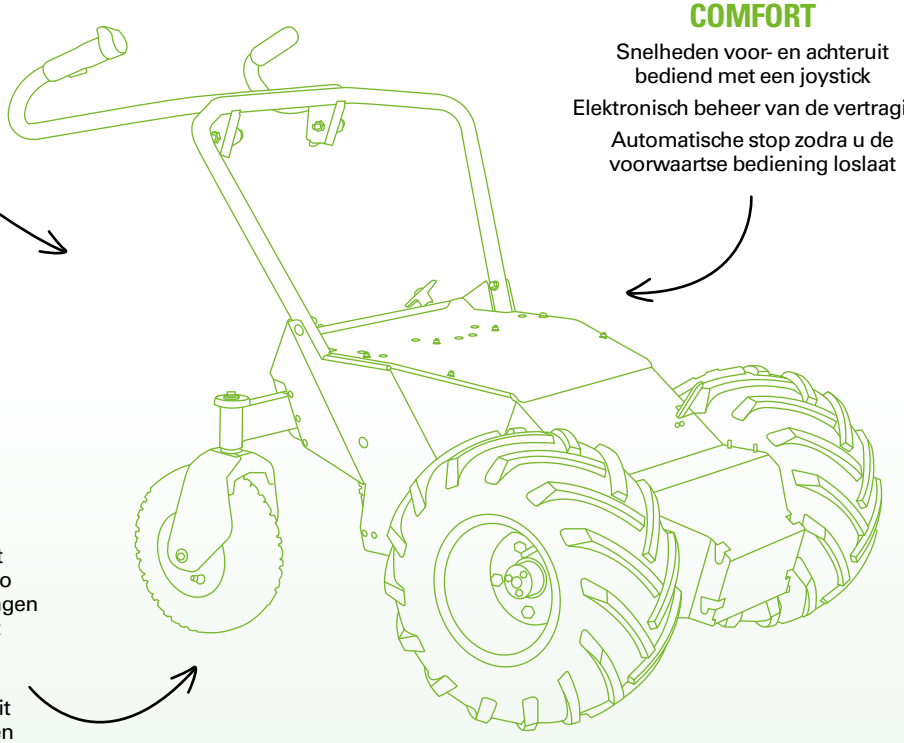

PRESTATIES

Verplaatst moeiteloos tot 280 kg, waardoor het risico op spier- en skeletaandoeningen (SSA) verminderd wordt

Aandrijfwielen met landbouwprofiel met de indrukwekkende capaciteit om de moeilijkste terreinen te overwinnen

Model	MBEB
Maten (L × B × H)*	172,2 cm × 90 cm × 102,7 cm
Motor	elektrische motor
Vermogen	1,7 kW
Batterij	48 V - 40 Ah
Batterijtype	AGM lood-zuur
Oplader	100-240 V / 48 V, 5 A
Uitstekende autonomie	van 1 tot 2 werkdagen
Snelheid vooruit	0 tot 6 km/u
Snelheid achteruit	0 tot 3 km/u
Rem	dynamische rem + parkeerrem met elektrische aansturing
Maximale belasting	250 kg
Massa	170 kg

(*) L = lengte, B = breedte, H = hoogte (in cm)



MOGELIJKE CONFIGURATIES



MBBR

LAADBAK

Hiermee kunt u tot 280 kg of 180 l (400 l met de MBER-zijschotten) verplaatsen

Geïntegreerd reservoir van 85 l

U kunt ook een spuitlans aansluiten

Lediging met behulp van de centrale hendel

172 × 190 × 102 cm (hoogte met zijschotten: 130 cm)

Massa 29,5 kg



MBBT

KIPBAK

Hiermee kunt u tot 280 kg of 250 l verplaatsen

Voor het vervoeren van zware materialen zoals puin te vervoeren

Lediging met behulp van de centrale hendel

154 × 90 × 102 cm

Massa 48,5 kg



MBPB

HOUTEN PLATFORM

Hiermee kunt u tot 280 kg verplaatsen

Voor het vervoeren van zware materialen zoals bloempotten, zakken aarde of ander materiaal

85 × 85 cm (afmeting plank)

Massa 11,6 kg







TOEBEHOREN



MBER

KANTELBARE ZIJSCHOTTEN

Hiermee kunt u het volume vergroten van 180 tot 400 liter

Opgevouwen kunt u de zijschotten ook gebruiken als werkblad of transportplatform



MM103

ONTMOSSER *

Werkbreedte: 80 cm

Uw gazon ontvilten en ontmossen

Voor vochtige en schaduwrijke percelen

*opzetstuk noodzakkelijk voor ontmosser en sneeuwschuif



MV80N3

SNEEUWBLAD *

Werkbreedte: 100 cm

Sneeuwvrij maken van stoepen, wegen of parkings

Handmatig links/rechts en in de hoogte verstelbaar

*opzetstuk noodzakkelijk voor ontmosser en sneeuwschuif

MULTIFUNCTIONEEL ELEKTRISCH VOERTUIG

ET-LANDER





Ontdek de ET-LANDER, het eerste 100% elektrische bedrijfsvoertuig van ETESIA. Hij is ontworpen voor alle soorten wegen en paden en combineert robuustheid en innovatie. Dit in Frankrijk geproduceerde voertuig is ideaal voor een breed scala aan taken, van het vervoeren van materiaal tot de meest veeleisende klussen. Kies voor de ET-LANDER, de milieuvriendelijke, krachtige oplossing voor uw bedrijf.

ERGONOMISCH

- **2-Zits ruime cabine.** Geluidsarme, thermische geïsoleerde, geventileerde en verwarmde cabine
- 360° gezichtsveld, geen belemeringen, achteruitrijcamera
- Ergonomische middenconsole (standaard)
- **Stuurbekrachtiging** (standaard)

BUITENGEWOON

- **Landelijk gebruik:** robuust chassis voor het nemen van hindernissen, uitstekende tractie, hellingen tot 35% bespreekbaar
- **Stadsgebruik:** compact, korte draaicirkel, claxon voor extra veiligheid
- Laadvermogen 1,5 ton
- **Trekmogen 750 kg** met ongeremde aanhanger



AANPASBAAR

Kies voor:

- je kipper
- je wielen
- je kleur
- …

ELEKTRISCH VOERTUIG

EMISSIONS

- **Schoon en stil reizen:** Geen uitstoot, geen geluidshinder
- **1 dag autonoom** werken
- De batterij **opladen** met een eenvoudig **stopcontact**
- **Optionele elektrische omvormer:** maakt het mogelijk om een stopcontact tot 2 kW van stroom te voorzien

UITPROBEREN IS ADOPTEREN!

Boek uw gratis demonstratie

Meer informatie over **etesia.nl**

ETESIA