Het karton en het papier moeten worden gescheiden

Zie voor meer informatie:
NL: www.milieucentraal.nl
BE: ovam.vlaanderen.be

ETESIA

NL

Gebruiksaanwijzing
(Handleiding vertaalt volgens de originele handleiding)

Aandachtig lezen voor elk gebruik van de machine



BPHP2 - BPHPX2 - HVHP
HVHPX - BVHP - BVHPX

INHOUD

1• Veiligheidsvoorschriften 3
2• Uitleg over de pictogrammen 5
3• Beschrijving 8
4• Afbeeldingen 10
5• Afbeeldingen toebehoren optioneel 15
6• Technische gegevens 16
7• Gebruiksaanwijzingen 18
8• Aanbrengen van de toebehoren 21
9• Monteren - Demonteren - Toegang tot onderdelen 23
10• Onderhoud 25
11• Langdurige stilstand - Winterstalling 30
12• Verhelpen van problemen - Bevestiging 30
13• Storingen en oplossingen 31
14• Overzichtstabel voor periodiek onderhoud 32
15• Garantie 36

DANKBETUIGENIS !

Met uw aanschaf van een ETESIA zitmaaier ! Deze machine kenmerkt zich door zijn sterke constructie en hoge betrouwbaarheid, zodat u jarenlang verzekerd bent van probleemloos maaien.

- Om de levensduur van de machine te verlengen en verzekerd te zijn van een optimale werking, raden wij u aan om deze handleiding aandachtig te lezen en de veiligheids- en onderhoudsaanwijzingen zorgvuldig in acht te nemen.
- Wij streven voortdurend naar innovatie en verbetering van de kwaliteit van onze producten. Daarom is het mogelijk, dat uw model geringe afwijkingen vertoont in vergelijking tot de specificaties van deze handleiding.
- Uw dealer beschikt over de meest recente technische gegevens en is graag bereid u met raad en daad bij te staan.
- Aarzel niet om hem te raadplegen indien nodig.
- Op grond van artikel L.111-3 van de consumptiewet, is ETESIA gebonden onderdelen aan uw dealer te leveren, originele of aanpasbare onderdelen, die van essentieel belang zijn voor het gebruik van uw product over een periode van 10 jaar, vanaf de datum van de factuur die uitgegeven werd door ons bedrijf.

IDENTIFICATIE VAN DE MAAIER

- Het identificatienummer van uw maaier staat aangegeven op de middelste kap (afbeelding A) aan de achterkant van de stoel.
- Vermeld dit nummer wanneer u zich tot uw dealer voor onderhoud of reparaties wendt.

1• VEILIGHEIDSVOORSCHRIFTEN

- Uw zitmaaier mag uitsluitend gebruikt worden volgens de aanwijzingen van deze handleiding.
- Wij kunnen niet aansprakelijk gesteld worden, indien de maaier niet volgens deze gebruiksaanwijzingen of de wetsvoorschriften gebruikt wordt.
- Wij raden u in uw eigen belang aan om vóór het gebruik van de maaier, te controleren of de stickers met veiligheidsaanwijzingen op de daartoe bestemde plaatsen aangebracht zijn. Neem kennis van deze veiligheidsaanwijzingen. Indien er veiligheidsstickers ontbreken, wendt u zich dan meteen tot uw dealer. Wij benadrukken dat deze veiligheidsstickers verplicht op de maaier aangebracht moeten zijn.
- Verwijder nooit waarschuwingsstickers of beschermingen.
- Maakt u zich eerst vertrouwd met de bedieningen, alvorens uw maaier te gebruiken.
- Bestudeer zorgvuldig de werking, zodat u snel de motor kunt uitzetten.
- Houd de machine en de diverse toebehoren altijd in perfecte staat.
- Gebruik de maaier nooit met defecte beschermingen of zonder veiligheidsinrichtingen.
- Wijzig niets aan uw zitmaaier zonder uitdrukkelijk akkoord van de fabrikant.
- Alle wijzigingen zonder voorafgaand akkoord van ETESIA, kunnen de machine gevaarlijk maken en zware verwondingen veroorzaken.
- Verander nooit de afstelling van de snelheidsregeling van de motor.
- Laat de motor nooit op een te hoog toerental lopen want u vergoot zo de risico's op blessures van de bestuurder en u riskeert de beschadiging van de onderdelen van uw maaimachine.
- **OPGELET:** Langdurige blootstelling aan lawaai kan schadelijk zijn voor de gezondheid. De symptomen zijn progressief : tinnitus, tijdelijke doofheid, en progressieve doofheid. Gebruik persoonlijke bescherming tegen lawaai. Beperk de intensiteit en de duur van de blootstelling. Vermijd het maaien in de buurt van andere geluidsbronnen. Voorzie rustperiodes.
- **OPGELET:** Overmatige blootstelling aan trillingen kan invloed hebben op de bloedsomloop of het zenuwstelsel. De symptomen doen zich vooral voor in de vingers, handen of polsen. Deze symptomen zijn bijvoorbeeld gevoelloosheid, pijn, spierzwakte, kleurverandering van de huid, onaangename tintelingen ... Raadpleeg een arts in geval van symptomen die veroorzaakt kunnen zijn door de trillingen.
- Vertrouw uw zitmaaier niet toe aan iemand, die de aanwijzingen van deze handleiding niet kent.
- Vermijdt verplaatsen van, of rijden met de machine, met de opvangbak in de hoogste stand. Dit zowel vooruit- als achteruit.
- Uw zitmaaier mag uitsluitend gebruikt worden op hellingen tot maximaal 10° (17.6%) (afbeelding 1).
- Neem met name de aanwijzingen van de paragraaf over het rijden op hellend terrein in acht.
- Rijd niet te dicht langs taluds of sloten, noch op zachte gronden of terreinen waar gevaar voor grondverschuiving bestaat.
- De gebruiker of berijder is verantwoordelijk voor de veiligheid van derden die zich binnen de werkzone van de machine bevinden. Hou omstanders op een afstand zodat niemand geraakt kan worden door stenen of andere voorwerpen die eventueel bij het maaien worden weggeslingerd.
- Zorg dat er geen mensen of dieren in de buurt van de machine komen, wanneer deze in werking is. Zet de machine niet aan in hun aanwezigheid.
- Neem nooit passagiers op de zitmaaier mee.
- Laat nooit kinderen met de zitmaaier werken (verboden voor kinderen onder de 16 jaar).
- Voor het parkeren van uw zitmaaier, trek de parkeerrem aan, stop de motor en verwijder de sleutel.
- Neem de sleutel uit het contact wanneer u de machine, zelfs kortstondig, onbeheerd achter laat.
- Ontkoppel de aandrijfmechanismen van de werktuigen voor het transport of indien deze niet gebruikt worden.
- Controleer telkens voordat u gaat maaien, of het mes en de bevestiging daarvan in goede staat verkeren.
- Nooit werkzaamheden uitvoeren aan of onder de maaier, wanneer deze slechts op provisorische wijze gestut is of wanneer de veiligheidsmaatregelen onvoldoende zijn.
- Maak voordat u gaat maaien, eerst het gazon vrij van stenen, hout, ijzer, draden, botten, kunststof, takken en overige losse voorwerpen, die door de maaier uitgeworpen zouden kunnen worden.
- Ontkoppel het maaiwerktuig, schakel de motor uit en verwijder de contactsleutel in de volgende gevallen:
  - alvorens verstoppingen te verwijderen
  - na het raken van een obstakel voor het vaststellen van eventuele schade en indien nodig de vereiste reparaties uit te voeren
  - als de machine op abnormale wijze begint te trillen om de oorzaak hiervan vast te stellen
  - als het maaimes geblokkeerd is (maaimeskoppeling niet werkzaam)
- Verwijder tevens laaghangende takken, die verwonding van de bestuurder tot gevolg zouden kunnen hebben.
- Bescherm uw gezicht en ogen bij het maaien onder bomen.
- Vermijd hindernissen, zoals molshopen, betonnen paaltjes, boomstompen, afzettingen die niet door het maaimes afgesneden kunnen worden en beschadiging hiervan kunnen veroorzaken.
- Wanneer er iets geraakt wordt met de messen moeten deze vervangen worden.

1• VEILIGHEIDSVOORSCHRIFTEN

• Wees met name voorzichtig tijdens het achteruit rijden.
• Steek nooit handen of voeten onder het maaidek.
• Zorgt u ervoor, dat niemand tijdens het maaien verwond kan worden door wegslingerende stenen of andere voorwerpen.
• De verlichting op uw machine is alleen bedoeld voor verplaatsingen. Er kan 's nachts niet mee worden gewerkt, behalve met goed kunstlicht.
• Maai uitsluitend bij daglicht of bij voldoende kunstlicht.
• Maai niet in geval van onweer.
• Draag nooit wijde kleding of shorts bij het maaien.
• Draag stevige, gesloten schoenen met antislip zolen.
• Draag een oorbescherming.
• Schakel eerst de motor uit en neem de sleutel uit het contact, voordat u werkzaamheden gaat uitvoeren aan de motor of andere bewegende delen. Schakel de stroom uit met de stroomonderbreker als uw machine hiermee is uitgerust. Trek de handrem aan.
• Werk niet met de maaier, wanneer u vermoeid of ziek bent.
• Gebruik de machine niet, nadat u alcoholhoudende dranken gedronken heeft of medicijnen ingenomen heeft.
• Ontkoppel het maaisysteem en zet dit in de hoogste stand, wanneer u niet over grasgrond rijdt.
• De tank mag niet gevuld worden, wanneer de motor in werking is. Laat de motor twee minuten afkoelen, alvorens te vullen.
• De machine kan niet worden gebruikt op de openbare weg zonder te worden uitgerust met een kit MXBUF die goedgekeurd is voor de weg.
• Om lasten op te tillen, dient u alleen de hijsbalken ETESIA Ref: MRD100 te gebruiken.

AANSPRAKELIJKHEID

• De aanwijzingen van de onderhavige gebruiksaanwijzing moeten worden gerespecteerd. Voor alle aanvullende informatie kunt u zich wenden tot de ETESIA-dealer.
• Indien de machine niet overeenkomstig de gebruiksaanwijzing en de geldende voorschriften wordt gebruikt, kan ETESIA niet aansprakelijk worden gesteld.
Stort uw snoeiafval niet op plaatsen waar dit niet toegestaan is.
• ETESIA streeft naar een voortdurende verbetering van zijn producten en behoudt zich het recht voor de specificaties van de getoonde modellen te wijzigen. De afbeeldingen illustraties zijn niet bindend.



WAARSCHUWING GEVAAR:

• Brandstof is zeer licht.
- Sla de brandstof op in hiertoe bestemde vaten.
- De benzinetank uitsluitend in de buitenlucht vullen en tijdens het vullen niet roken.
- Vul de benzinetank bij, voordat u de motor start. Verwijder nooit de benzinedop, wanneer de motor draait of nog warm is.
- Wanneer brandstof op de machine is gemorst, deze eerst verwijderen. Verdamping van alle brandstof afwachten en brandgevaar uitsluiten alvorens te starten.
• Breng de doppen weer stevig aan op de vultank en de benzinetank van de machine.
• Bewaar, giet of gebruik geen benzine nabij open vuur of toestellen, zoals ovens, boilers met waakvlam of welk ander apparaat dan ook dat vonken kan veroorzaken.
• Controleer of de circuits en hulpstukken voor de brandstof geen scheuren of lekken vertonen. Laat deze vervangen indien nodig.
• **WAARSCHUWING:** Laat de motor nooit in een afgesloten ruimte draaien. De uitlaatgassen bevatten koolstofmonoxide, een reukloos, dodelijk gif.
• Zet de motor nooit aan, wanneer u benzine ruikt of als er ander explosiegevaar bestaat.
• Niet aan de uitlaat komen als hij heet is, dit ter voorkoming van ernstige brandwonden.
• Reinig regelmatig de uitlaat, de motor, de accubehuizing alsmede de ruimte rond de tank om ophoping van ontvlambare materialen (gras, bladeren, overtollig vet...) te voorkomen.
• Het gebruik van namaak onderdelen of slecht onderhoud van uw machine, kan het gedrag van uw product veranderen en u zelfs in gevaar brengen. Gebruik enkel originele onderdelen en leef de onderhoudsfrequenties na.
• Deze voorzorgsmaatregelen zijn van groot belang voor uw veiligheid. Deze aanwijzingen zijn niet volledig; neem te allen tijde de grootste voorzichtigheid in acht tijdens het gebruik van uw zitmaaier.
• Neem tevens de eventuele wettelijke voorschriften in acht met betrekking tot het gebruik van zitmaaiers (verzekering, gebruiksperiode, enz...).

VERZEKERING

Wij herinneren u eraan dat een grasmaaier met eigen aandrijving beschouwd wordt als een landelijk motorvoertuig en om die reden moet het ook worden verzekerd conform de wettelijke en voorgeschreven bepalingen die van kracht zijn.

2• UITLEG OVER DE PICTOGRAMMEN - VEILIGHEID

• STICKERS (pagina 6)

• Op uw zitmaaier zijn meerdere stickers aangebracht.
• Zorg ervoor dat alle stickers op de machine aangebracht zijn (zie volgend overzicht en afbeeldingen).
• De stickers met een gele ondergrond waarschuwen de gebruiker voor gevaar.
• De overige stickers betreffen aanwijzingen over de bediening van de maaier.



Dit pictogram verschijnt in de gebruiksaanwijzing en geeft aan dat deze paragraaf de veiligheid van de gebruiker behandelt.



Dit pictogram wordt in de handleiding gebruikt voor belangrijke aanwijzingen om de levensduur van uw maaier te verlengen.

QR-CODE

Deze QR-code geeft je toegang tot essentiële informatie over je product, de gedematerialiseerde handleiding en de inbedrijfstellingskaart.

MAKERING VAN BATTERIJEN

• a = Geeft aan dat het gaat om gevaarlijke producten die na gebruik bij voorkeur bij de dealer moeten worden ingeleverd.
• b = Duidt op de aanwezigheid van lood (Pb).
• c = Geeft het jaar van ingebruikname op de machine aan.

• VEILIGHEIDSKLEVER (pagina 6)

OORBESCHERMING VERPLICHT

KLEVER BLOK A

• a = OPGELET !
• b = Voor gebruik aandachtig de gebruiksaanwijzing lezen.
• c = Stop de motor, trek de sleutel uit het startcontact en koppel de snelklemmen van de accu los alvorens onderhoud of herstellingen uit te voeren.
• d = Risico van rondvliegende projectielen.
• e = Derden uit de gevarenzone houden.
• f = Risico op vallen. Nooit passagiers vervoeren.
• g = Derden op afstand van de grasmaaier houden.
• h = Risico op kantelen van de machine.
• i = Het voertuig nooit op hellingen gebruiken van meer dan 17.6% (10°).

KLEVER BLOK B

• a = Risico op omkantelen van de machine.
• b = Niet rijden met de bak naar boven.
• c = Niet in de hoogte legen op hellingen van meer dan 8°.
• d = Niet in de hoogte legen op glooiingen van de meer dan 8°.

KLEVER BLOK C

• a = Risico voor handen en voeten.
• b = Derden op afstand van de grasmaaier houden.

KLEVER BLOK D

• **WAARSCHUWING !** Til de machine niet op met de beugel ter lediging.

MOTOR PICTOGRAMMEN *(HVHP - HVHPX - BVHP - BVHPX)*



Benzine is uiterst ontvlambaar en explosief. Alvorens te tanken : motor stoppen. NIET ROKEN. Tanken op een goed verluchte plaats en ver verwijdert van vlammen en vonken.



Uitlaatgassen bevatten koolstofmonoxide. Dit is een reukloos dodelijk gif. De motor niet laten draaien in een gesloten ruimte.



Teneinde ernstige brandwonden te vermijden de uitlaat niet aanraken als deze warm is.

2• UITLEG OVER DE PICTOGRAMMEN - VEILIGHEID

QR-CODE



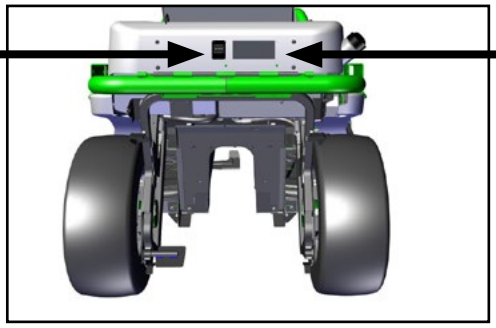

IDENTIFICATIENUMMER

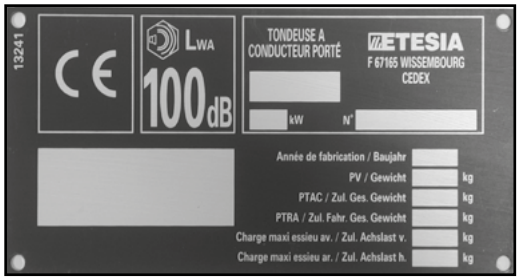

MAKERING VAN BATTERIJEN

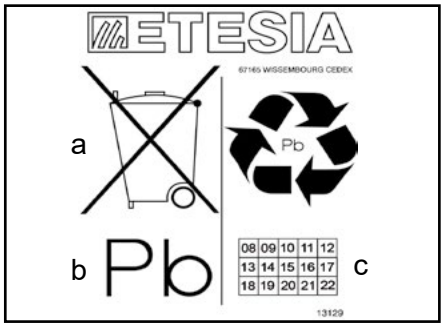

GEHOOR-BESCHERMING



BLOK (A)



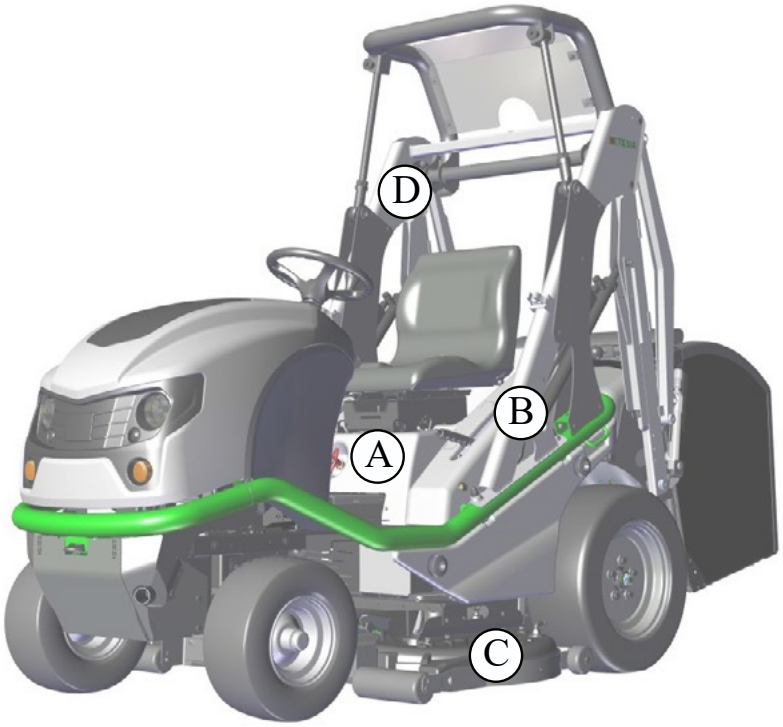

BLOK (B)

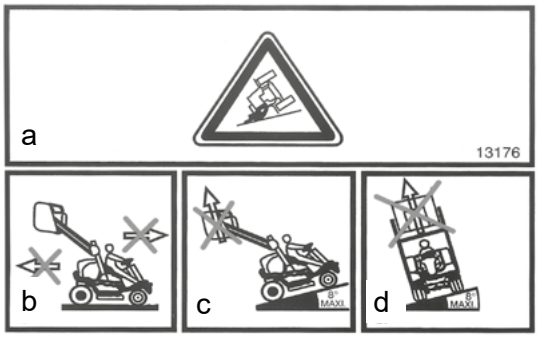

BLOK (D)



BLOK (C)

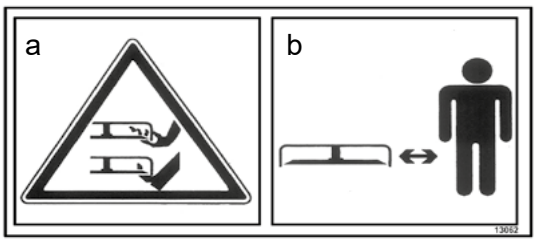

2• UITLEG OVER DE PICTOGRAMMEN - GEBRUIK

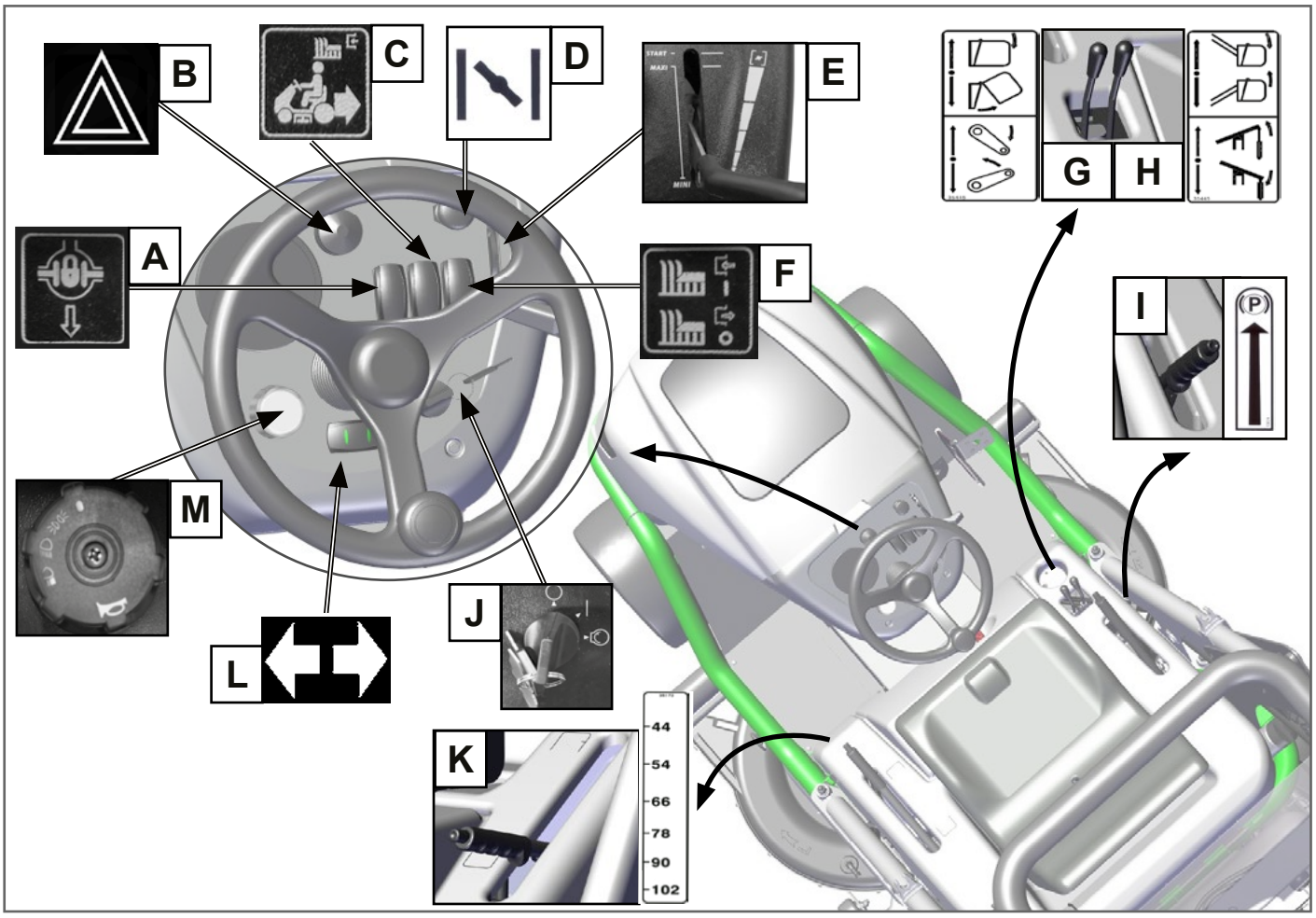

A - DIFFERENTIEEL *(BEHALVE BPHPX2, HVHPX EN BVHPX)*

De pijl geeft de richting van de beweging aan om het differentieel te blokkeren.

B - WAARSCHUWINGSLICHTEN

C - TOESTEMMINGSSCHAKELAAR «ACHTERUIT MAAIEN»

Door één keer op deze schakelaar te drukken terwijl het maaisysteem in werking is, staat u de maaier toe achteruit te maaien.

Indien u dat niet doet, blokkeert het maaisysteem op het moment dat u achteruit gaat. Het maaisysteem komt weer op gang door de bedienings-hendel op neutraal of vooruit te zetten.

Indien u het maaisysteem blokkeert door op de schakelaar «maaisysteem starten» te drukken of door een beveiliging heen te gaan, moet u deze toestemming opnieuw activeren.

D - STARTER *(VOOR HVHP, HVHPX, BVHP, BVHPX)*

Knop uitgetrokken, positie om koude motor te starten.

E - MOTORTOERENTAL

MAXI : Motor op vol toerental
MINI : Motor stationair

F - IN BEDRIJF STELLEN VAN HET MAAISYSTEEM

I : Maaisysteem draait
0 : Maaisysteem staat stil

G - OPENING / SLUITING VAN DE OPVANGBAK

Hendel naar boven: de opvangbak gaat open
Hendel naar beneden: de opvangbak sluit

Hendel naar boven: optillen voor gaat naar boven
Hendel naar beneden: optillen voor gaat naar beneden

H - DE BAK NAAR BOVEN / BENEDEN DOEN

Hendel naar boven: de bak gaat naar boven
Hendel naar beneden: de bak gaat naar beneden

Hendel naar boven: schuin zetten naar rechts
Hendel naar beneden: schuin zetten naar links

I - HANDREM

Om de handrem aan te trekken moet de hendel naar achter worden getrokken. Om de handrem weer los te halen moet de hendel weer naar voren worden gebracht.

J - STARTEN MOTOR

0 : Motor buiten bedrijf, elektrisch circuit uitgeschakeld
1 : Elektrisch circuit ingeschakeld, voorgloeien motor
: Starten van de motor

K - MAAISTAND

Indicatie van de maaistand in mm (op harde en vlakke ondergrond).

L - RICHTINGAANWIJZER

Richtingaanwijzer links
Richtingaanwijzer rechts

M - DRAAIENDE SCHAKELAAR

Claxon

Kop/staartverlichting

Dimlicht

Groot licht

3• BESCHRIJVING

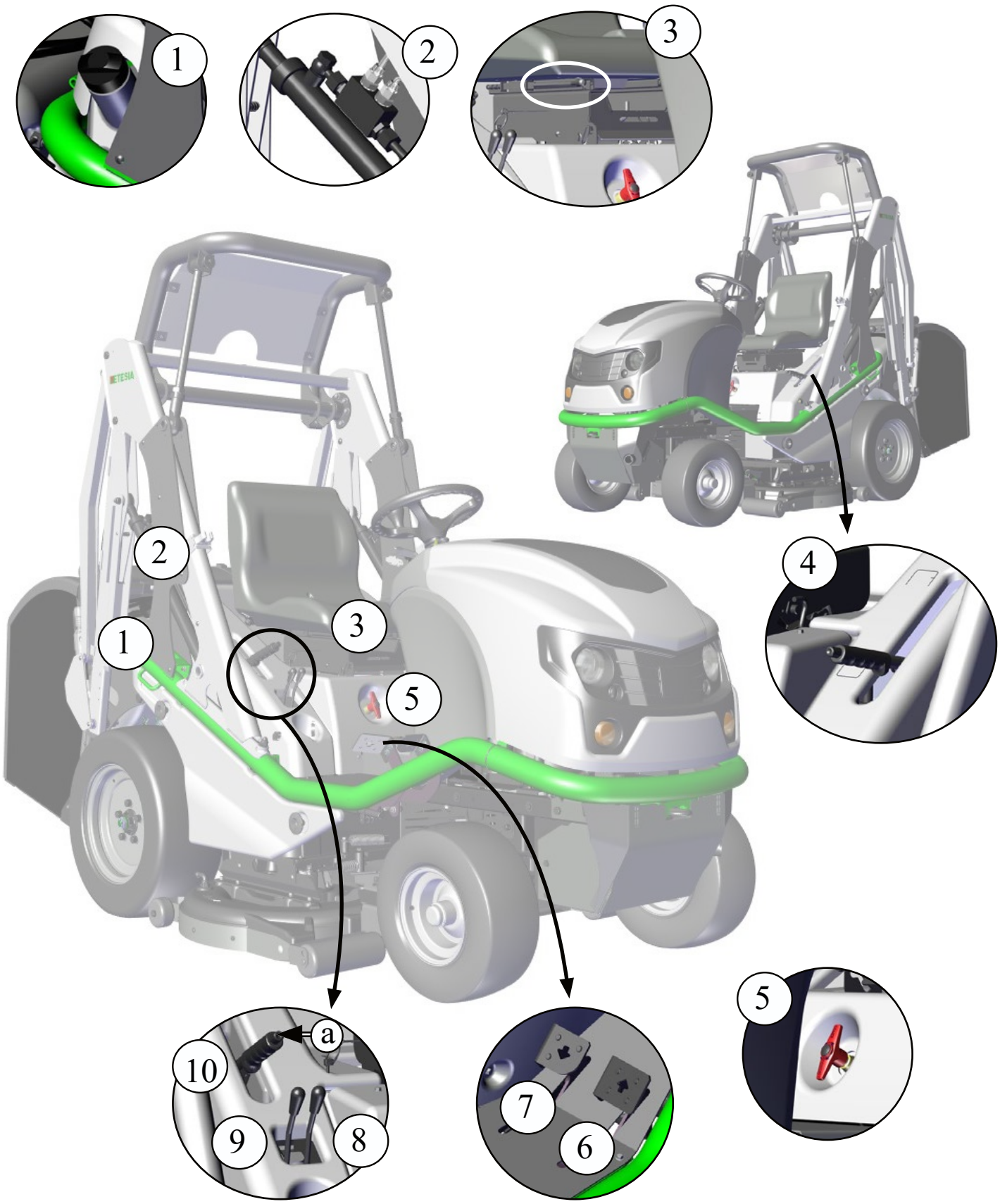

1. Vuldop van de brandstoftank	6. Pedaal vooruit rijden
2. Hydraulische cilinders hooglossing	7. Pedaal achteruit rijden
3. Afstelhendel stoel in lengterichting	8. Hendel van hooglossing
4. Afstelhendel van de maaihoogte	9. Hendel openen en sluiten van de opvangbak
5. Stroomonderbreker	10. Hendel handrem

3• BESCHRIJVING

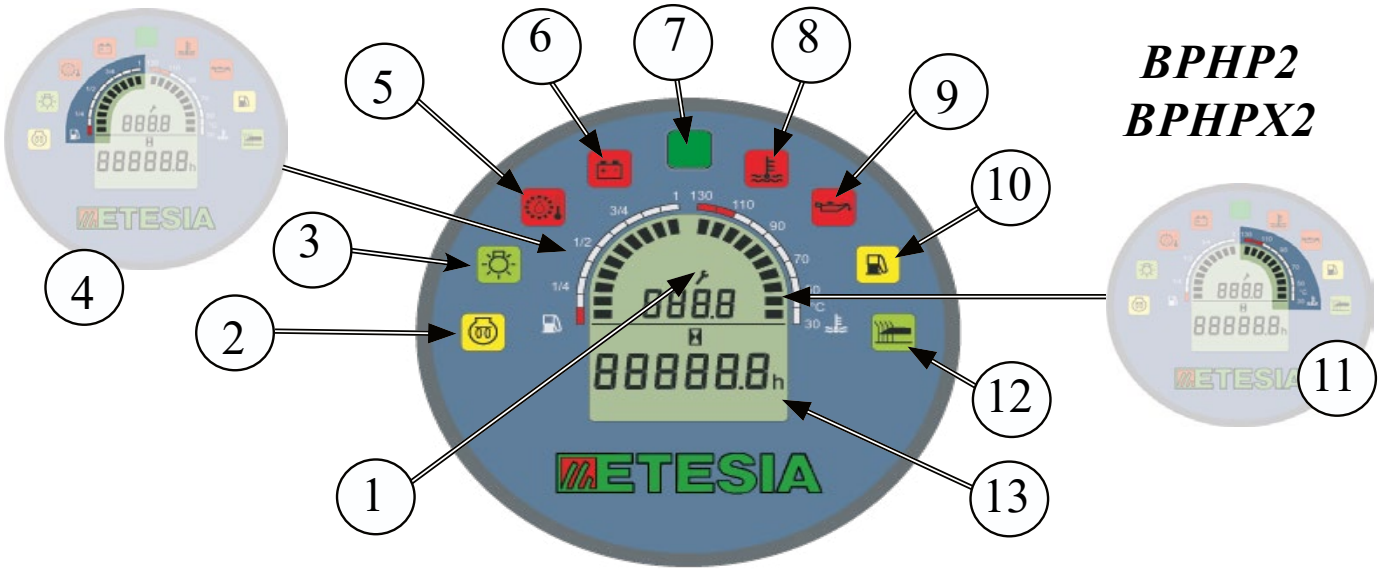

BPHP2
BPHPX2

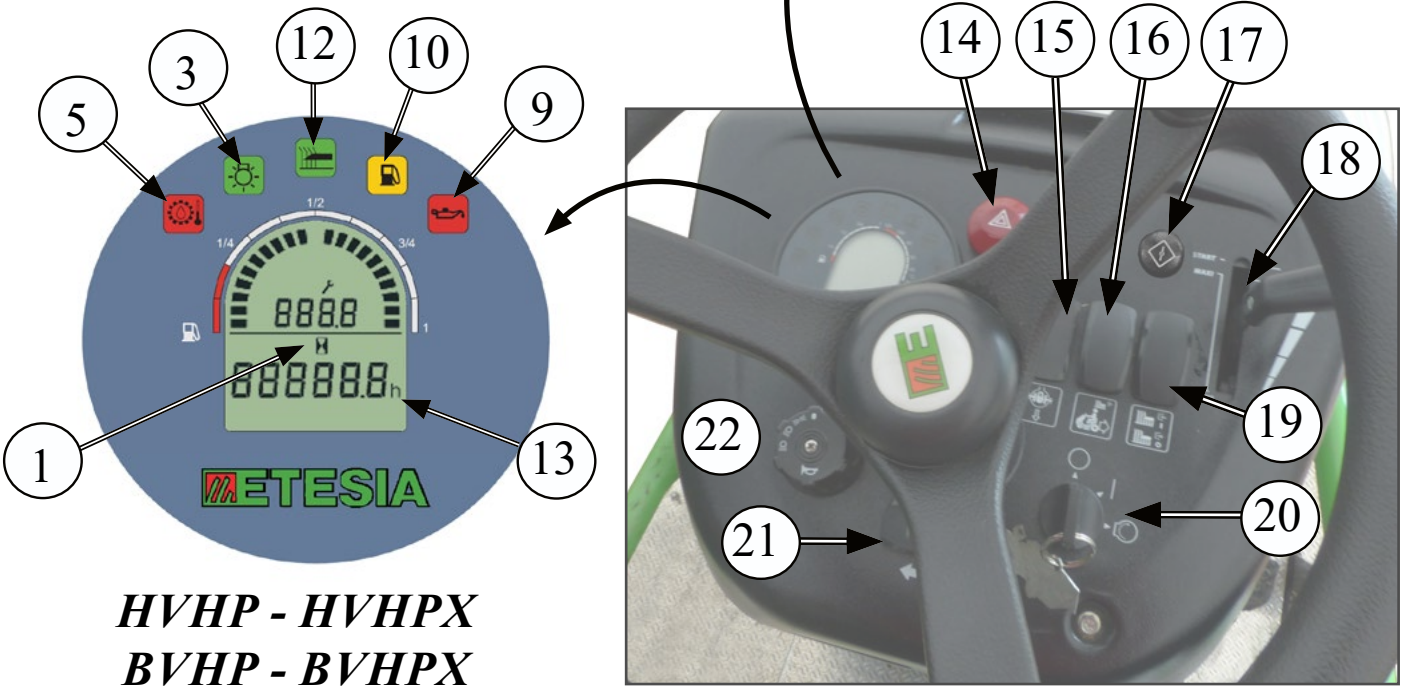

HVHP - HVHPX
BVHP - BVHPX

1. Teller onderhoudscyclus
2. Verklikkerlichtje voorverwarming motor ***(voor BPHP2 - BPHPX2)***
3. Verklikkerlichtje verlichting
4. Permanente wijzer brandstofpeil
5. Verklikkerlichtje oververhitting van het hydraulische circuit
6. Verklikkerlichtje laden accu ***(voor BPHP2 - BPHPX2)***
7. Veiligheidslampje voortbeweging machine ***(voor BPHP2 - BPHPX2)***
8. Verklikkerlichtje voor de temperatuur voor de koelvloeistof. Bij dit verklikkerlichtje hoort ook een geluidssignaal ***(voor BPHP2 - BPHPX2)***
9. Verklikkerlichtje oliedruk motor
10. Verklikkerlichtje laag brandstofpeil
11. Permanente aanwijzer van de temperatuur van de motor
12. Veiligheidslampje koppeling mes
13. Urenteller
14. Schakelaar alarmlichten
15. Bedieningsschakelaar blokkering van het differentieel ***(behalve BPHPX2, HVHPX en BVHPX)***
16. Toestemmingsschakelaar «achteruit maaien»
17. Hendeltje starter (***behalve BPHP2 en BPHPX2)***
18. Bedieningshendel van het motorvermogen
19. Bedieningsschakelaar van het maaisysteem
20. Contactsleutel
21. Schakelaar voor bediening van de richtingaanwijzers
22. Knop voor de bediening van het geluidssignaal
    Schakelaar voor de bediening van de kop/staartverlichting, dimlichten en grote lichten

4• AFBEELDINGEN

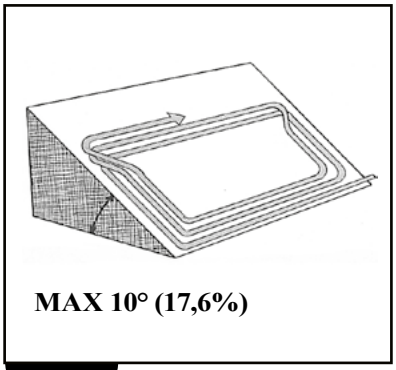

1

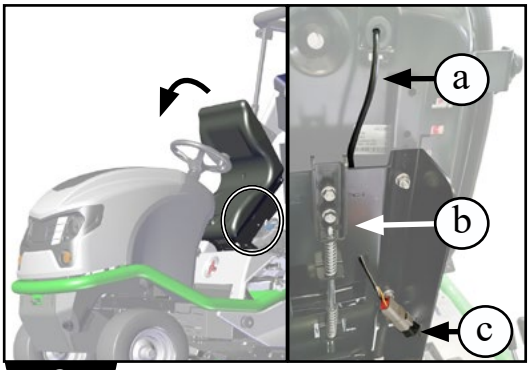

2

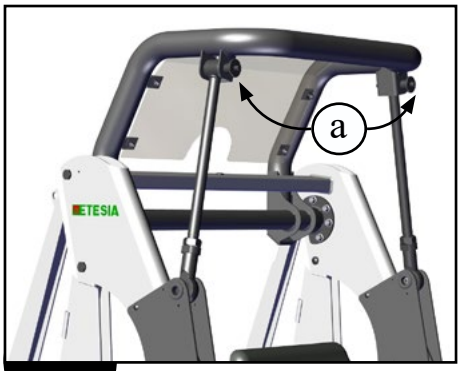

3a

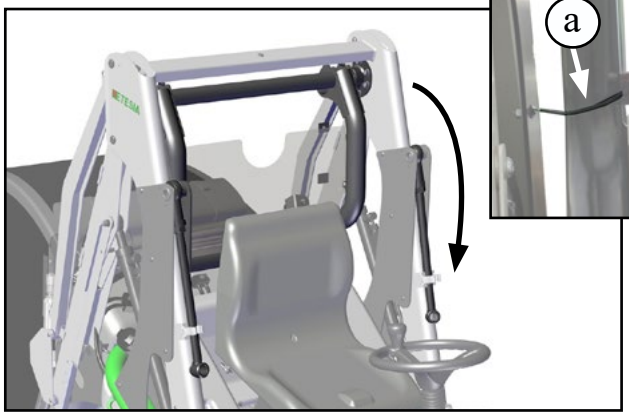

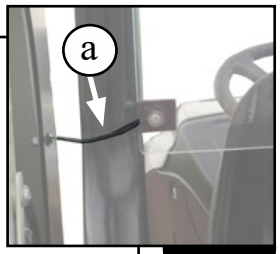

3b

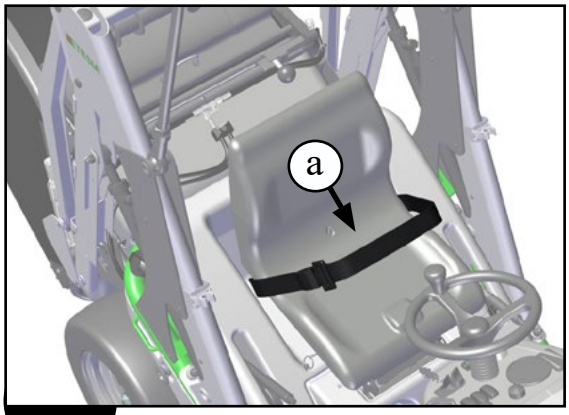

4

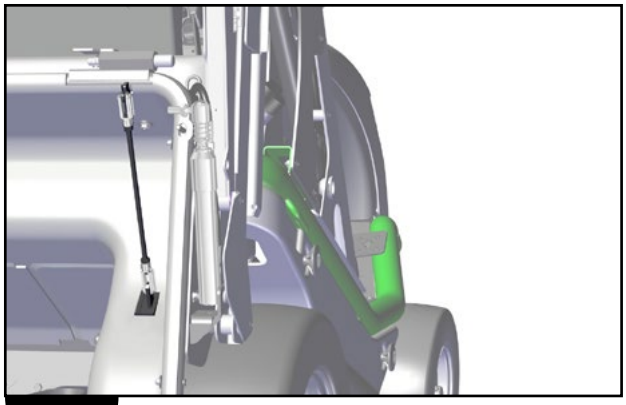

5

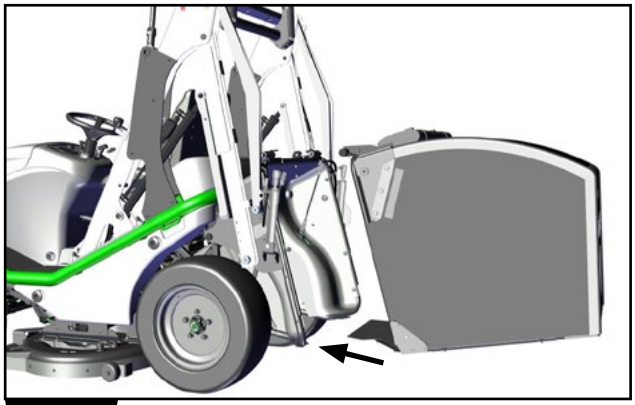

6

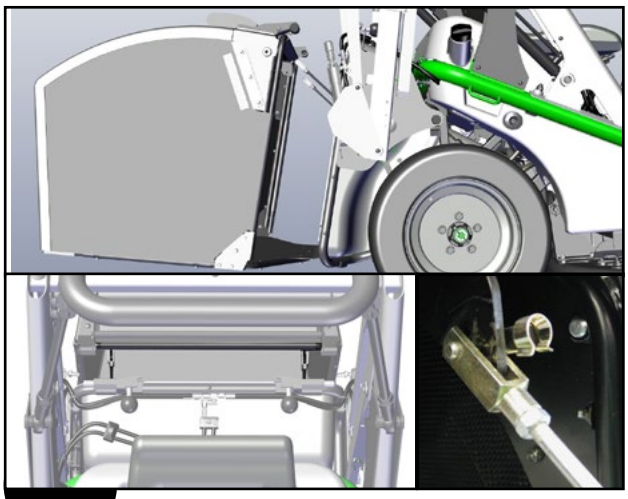

7

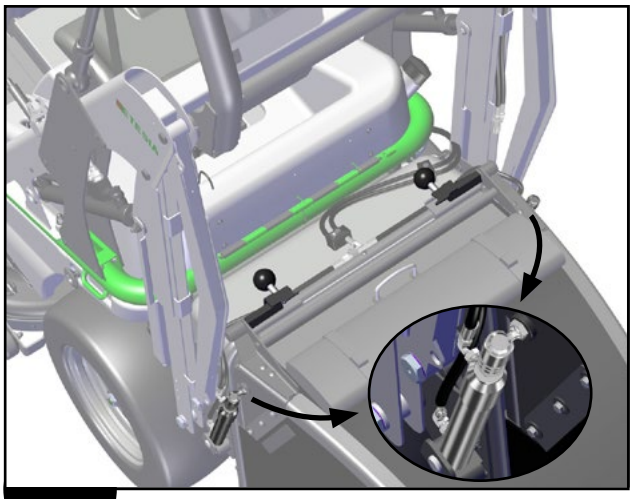

8

4• AFBEELDINGEN

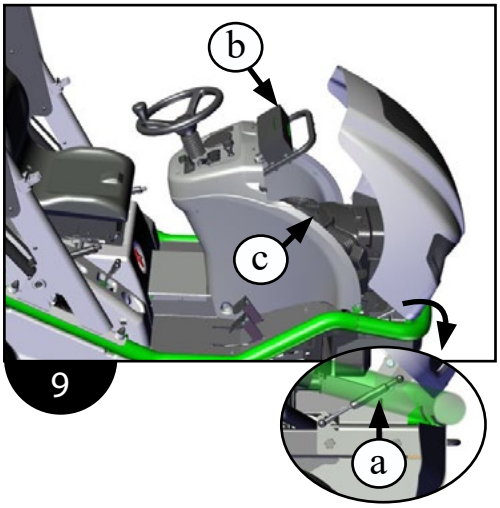

9

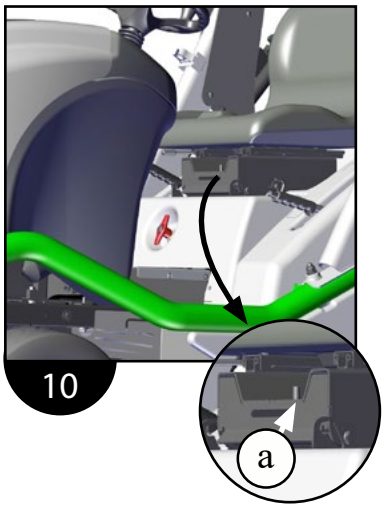

10

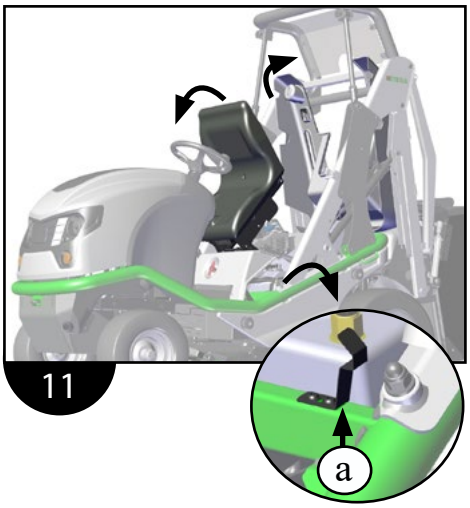

11

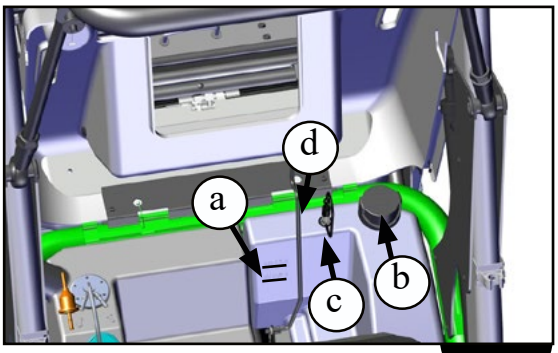

12

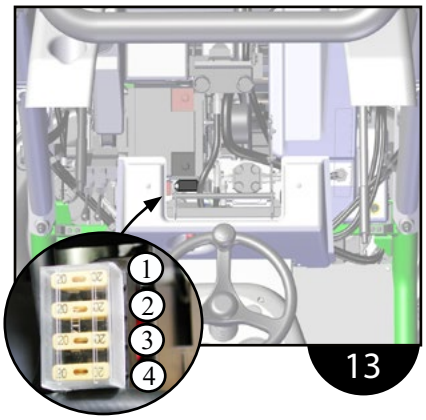

13


14

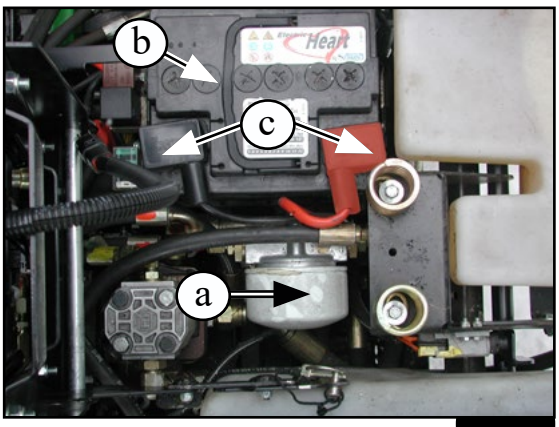

14a

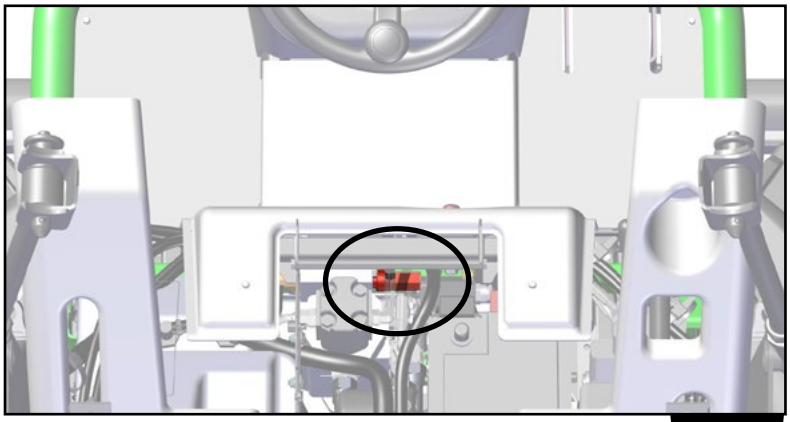
15

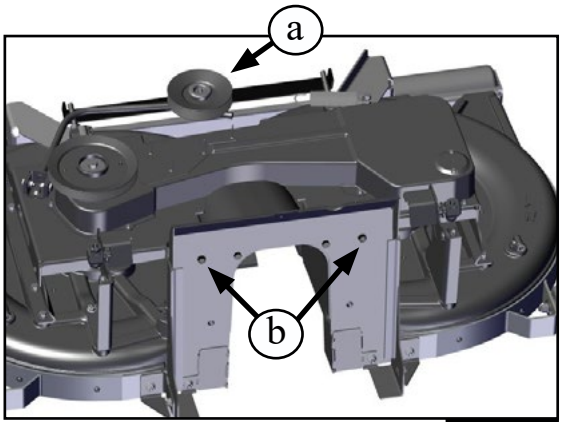

16

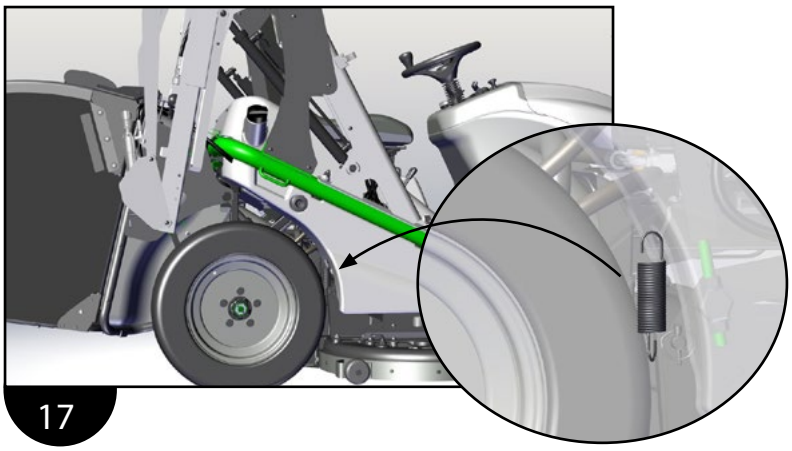
17

4• AFBEELDINGEN



18

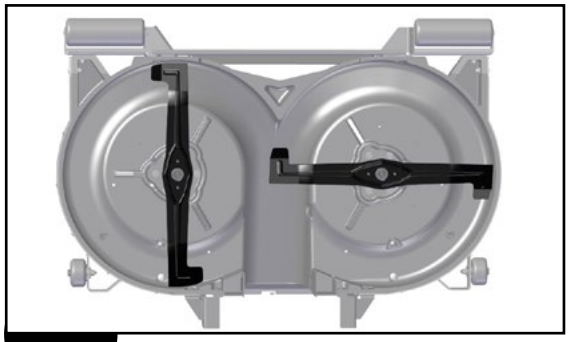

19

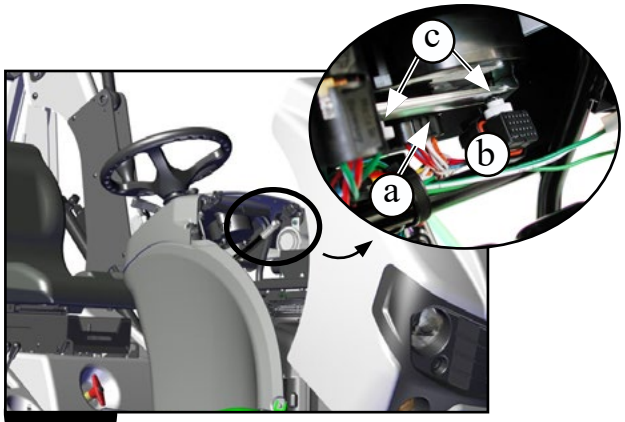

20

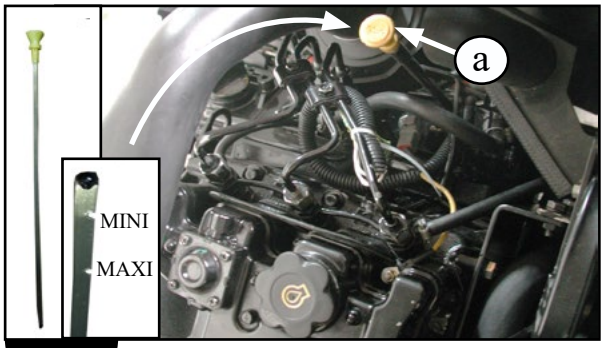

21a

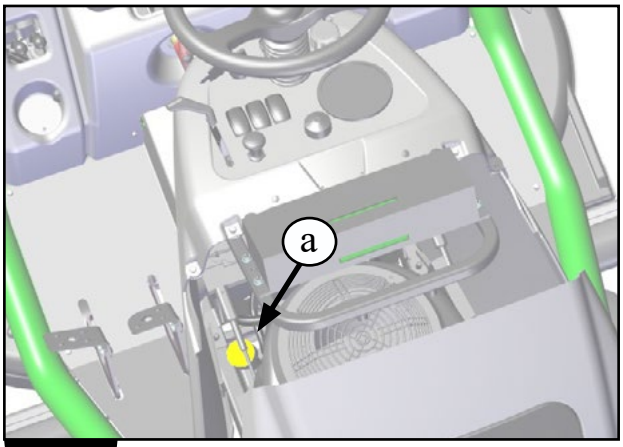

21b

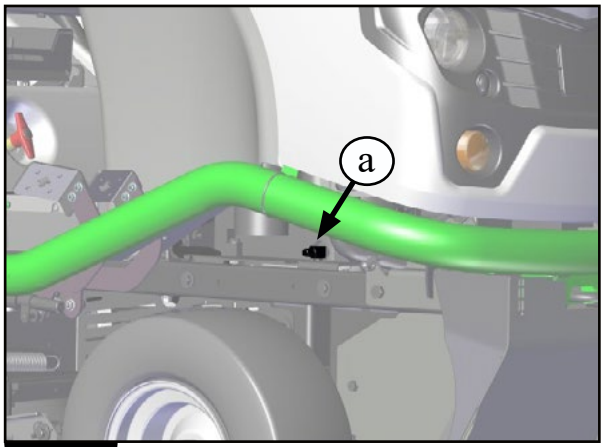

22

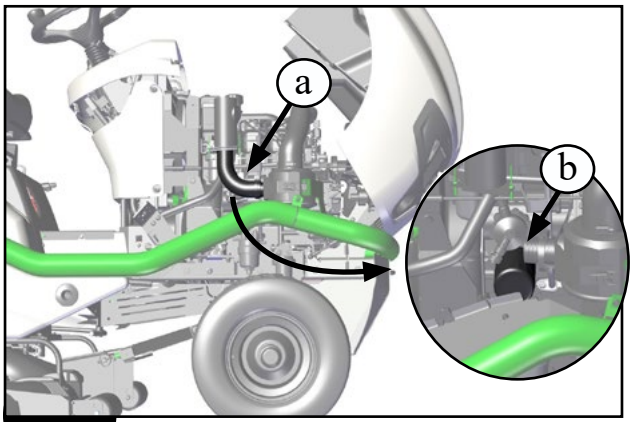

23a

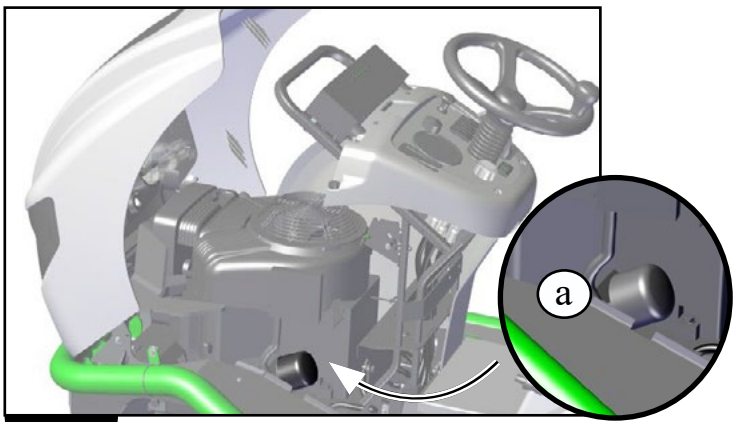

23b

4• AFBEELDINGEN

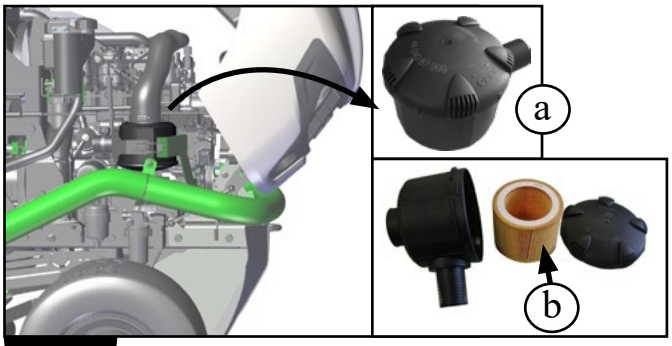

24a

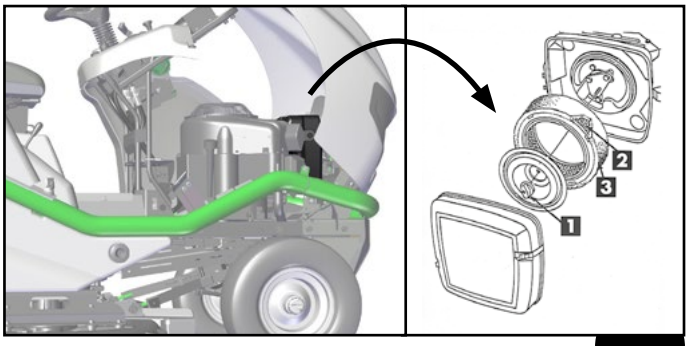

24b

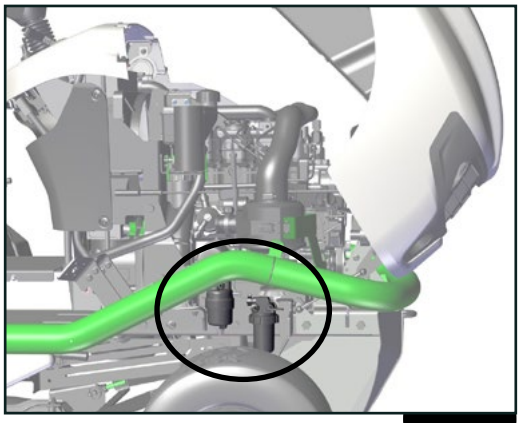

25a

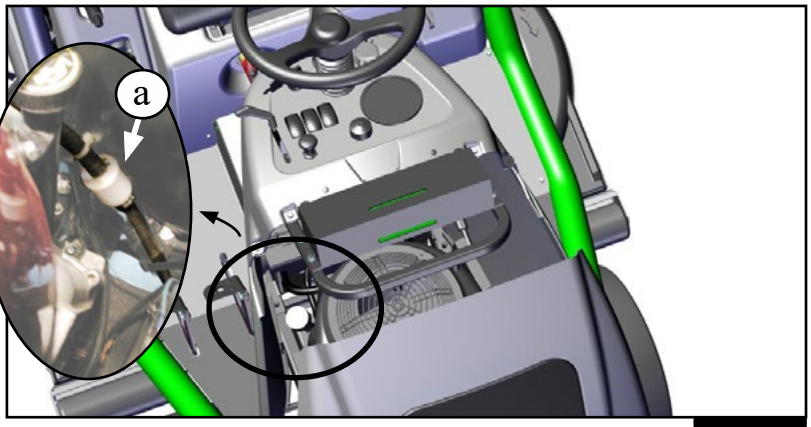

25b



26



27

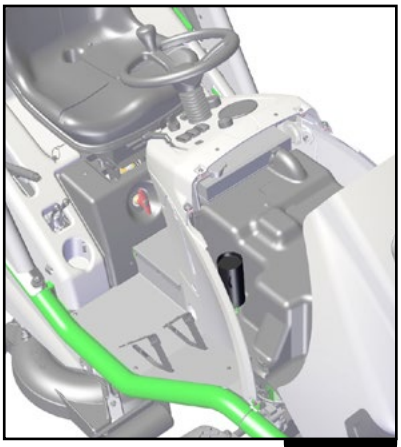

28

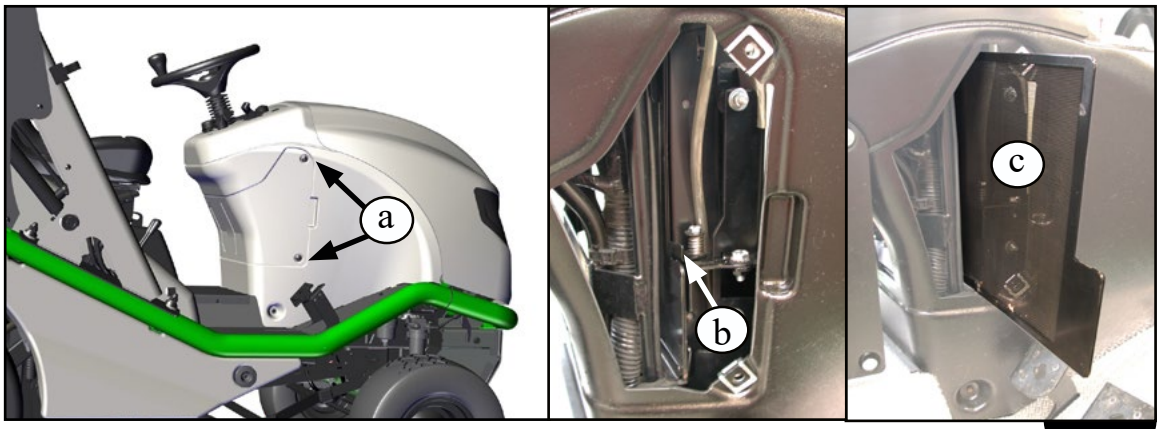

29

4• AFBEELDINGEN

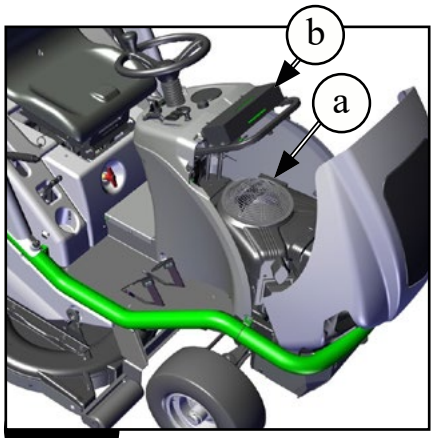

30

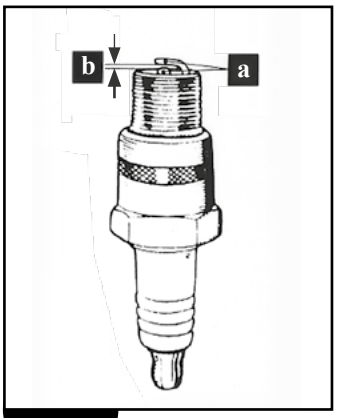

31

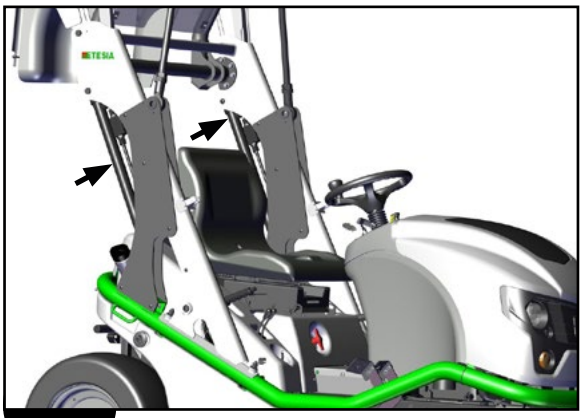
32

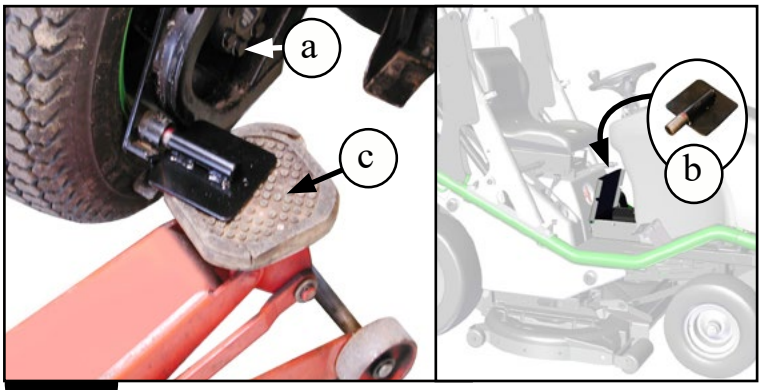

33

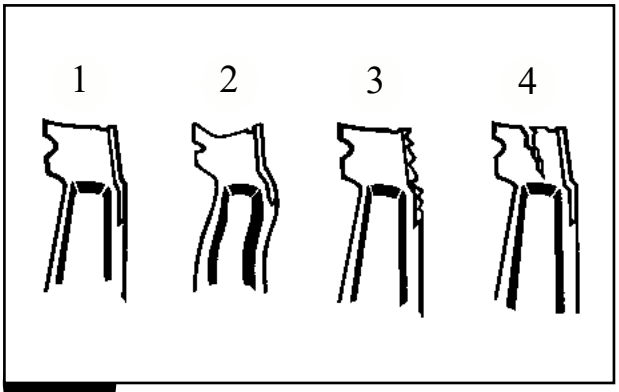

34

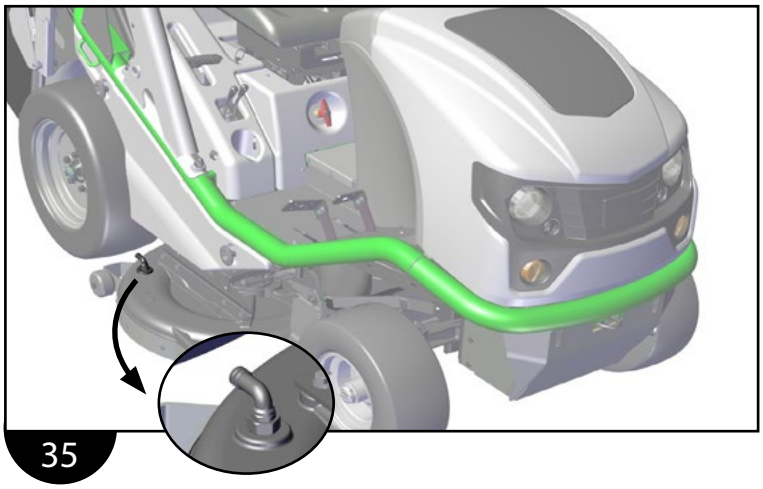
35

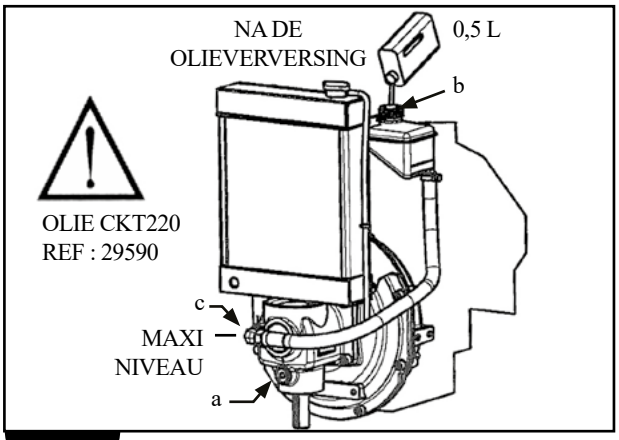

36

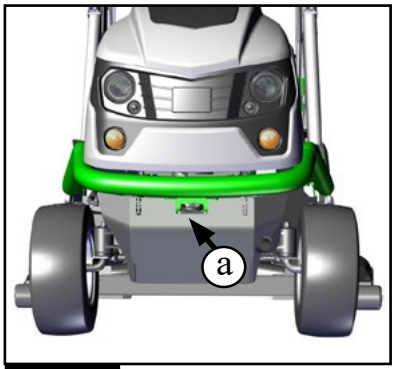

37

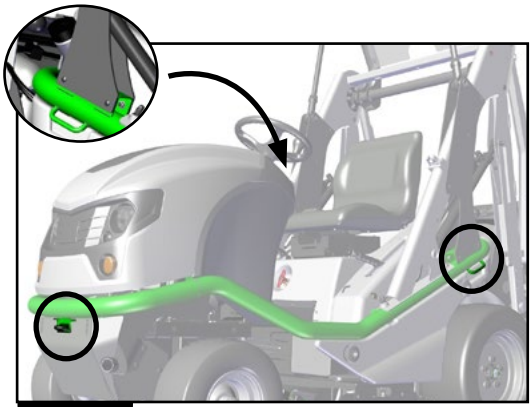
38

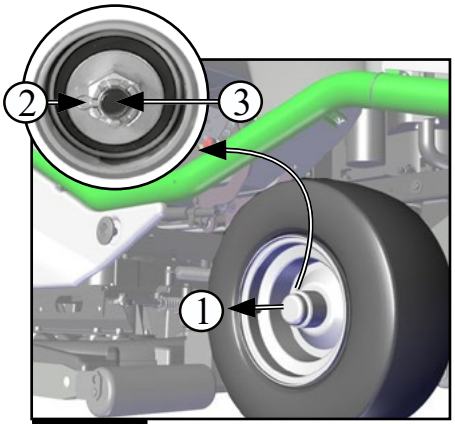

39

5• AFBEELDINGEN TOEBEHOREN OPTIONEEL

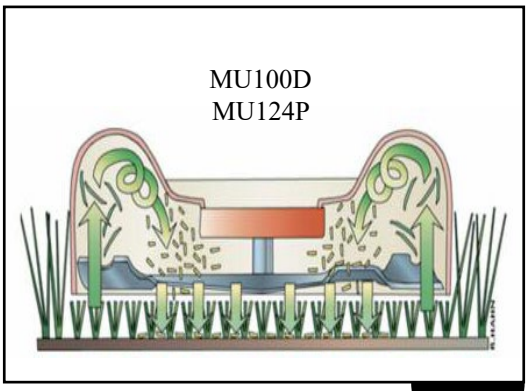

40

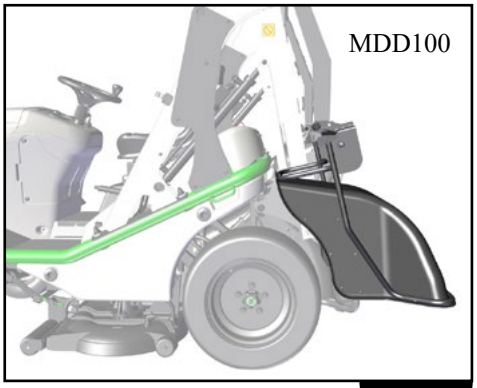

41

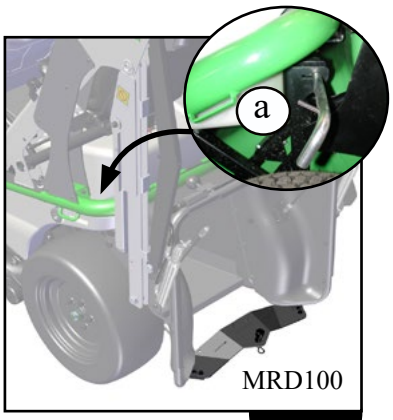

42

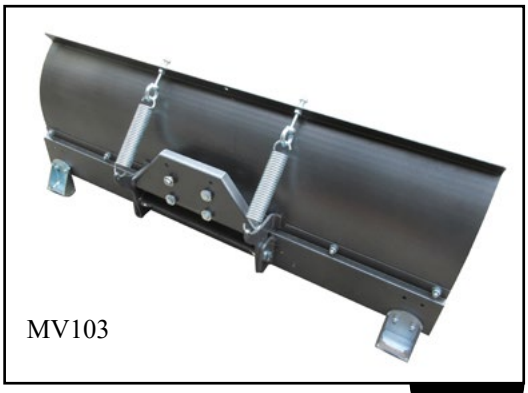

43



44



45



46



47



48

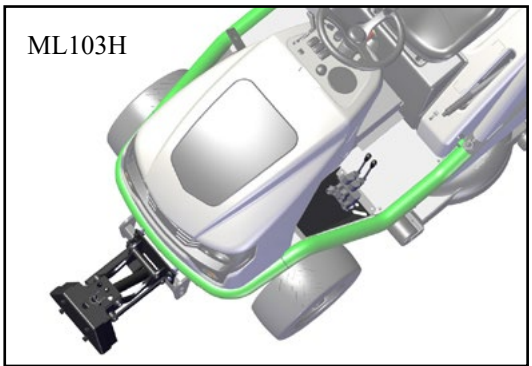

49



50

6• TECHNISCHE GEGEVENS

MODELLEN	BPHP2 - BPHPX2		HVHP	HVHPX	BVHP	BVHPX
MOTOR	PERKINS 403D07		BRIGGS & STRATTON 3867770010B1			
Type	Diesel 3 cilinders		4 Takt - OHV, V- cilinders aan 90°			
Boring x slag	67 x 72 mm		75.5 x 70 mm			
Cilinderinhoud	760 cm^3		627 cm^3			
Soort brandstof	Diesel		Superbenzine zonder lood 95			
Vermogen op nominaal toerental	13,5 Kw bij 2900 min^{-1}		14 Kw bij 2900 min^{-1}			
Smering	Door oliedruk					
Koeling	4 seizoenen koelvloeistof		Lucht gekoeld			
Startmotor	Elektrisch 12 V					
Wisselstroomdynamo	Buiten 12 V - 40 A met regelaar		12 V - 16 A met regelaar			
Accu	12 V - 60 A					
Soort voorverwarmingsbougie	12.5 V		Houder 14 x 19 mm speciale 16 mm op schotel			
Oliefilter motor	Met filterhouder					
Dieselfilter	Met filterhouder		Pomp aan vlies - Filter 40 µm			
Luchtfilter motor	MANN+HUMMEL met filterhouder		Voorfilter van schuim + papierpatroon			
Inhoud oliecarter motor	3.05 l met filter		1.36 l - 1.42 l			
Inhoud dieseltank	14.5 l					
Autonomie met een volle tank	1 dag (afhankelijk van omstandigheden)					
AANDRIJVING						
Hydraulisch	Bidirectionele zuigerpomp met variabele stroming - Geroler hydromotoren in de achterwielen					
Blokkering van het differentieel	Hydraulisch door debietregelaar					
Snelheid vooruit / achteruit	0 tot 12 Km/h					
Inhoud van de hydraulische tank	20 l					
Luchtfilter hydraulische tank	10 µm					
Hydraulische oliefilter (filterhouder)	25 µm abs					
TREKKER	**BPHP2**	**BPHPX2**	**HVHP**	**HVHPX**	**BVHP**	**BVHPX**
Leeggewicht (Kg)	tot: 683 - vo: 272/ach: 411	tot: 713 - vo: 275/ach: 415	tot: 621 - vo: 210/ach: 412	tot: 648 - vo: 233/ach: 415	tot: 603 - vo: 199/ach: 404	tot: 630 - vo: 222/ach: 406
Afmetingen (L x b) met opvangbak	2920 x 1050 mm	2920 x 1050 mm	2920 x 1280 mm	2920 x 1280 mm	2920 x 1050 mm	2920 x 1050 mm
Afmetingen (L x b) met deflector	2600 x 1050 mm	2600 x 1050 mm	2600 x 1280 mm	2600 x 1280 mm	2600 x 1280 mm	2600 x 1280 mm
Hoogte met de ROPS-beugel neergeklapt	1730 mm					
Hoogte met de ROPS-beugel in de gebruikspositie	2000 mm					
Breedte wielspoor voor	808 mm					
Breedte wielspoor achter	828 mm					
Wielbasis	1360 mm					
Chassis	Mechanisch gelast buizenstelsel type portaaltrekker					
Stuurinrichting	Hydraulisch - orbitrol systeem en dubbele vijzel effect enkele stang op as					
Banden	**voor**: 16x6.5x8 druk: 1.2 bar		**achter**: 23x8.5x12 druk: 1.2 bar			
Straal niet gemaaid oppervlak	1.1 m					
Dynamische rem	Hydraulisch met transmissie vooruit					
Handrem	Met plaat op achterwiel					

6• TECHNISCHE GEGEVENS

MODELLEN	BPHP2 - BPHPX2	HVHP	HVHPX	BVHP	BVHPX
MAAISYSTEEM					
Maaidek	Met 2 contra draaiende messen van gegoten aluminium	Met 2 contra draaiende messen - in mastershock		Met 2 contra draaiende messen van gegoten aluminium	
Soort montage	Opgehangen plateau				
Aantal messen	2	2 messen van 65 cm - Invordering van 6 cm		2	
Draairichting	Tegengesteld				
Koppeling van de messen	Elektromagnetisch met ingebouwde rem				
Bescherming messen tegen schokken	Door schuifschroeven				
Maaibreedte	100 cm	124 cm		100 cm	
Maaihoogte	Instelling op 6 standen van 44 - 54 - 66 - 78 - 90 - 102 mm				
Uitworp	Midden achter direct in de opvangbak				
Antiscalp	2 rollen voor en achter				
OPVANGSYSTEEM					
Inhoud van de bak	Ongeveer 600 l				
Structuur	Buizen - Tegen UV behandelde doek				
Legen van de bak	Hydraulisch op de grond of in hoogte tot 1.80 m				
VEILIGHEIDSSYSTEEM	Magneetschakelaars aanwezigheid operator (stoel) Magneetschakelaars aanwezigheid opvangbak / deflector				
MESSEN	MZ102D (rechts) MZ102G (links)	MZ124R (rechts) MZ124L (links)		MZ102D (rechts) MZ102G (links)	
GELUIDSNIVEAU					
Geluidsdrukniveau bij de bestuurdersplek (volgens normen NF EN ISO 5395)	LpA = 85 dB (A) KpA = 2.5 dB (A)	LpA = 90 dB (A) KpA = 2.5 dB (A)		LpA = 85 dB (A) KpA = 2.5 dB (A)	
TRILLINGEN					
Hele lichaam					
Richtlijn 2006/42/CE, volgens normen ISO 5395, EN1032, EN1033	ahw = 0.96 m/s² (K = 0.48 m/s²)	ahw = 0.53 m/s² (K = 0.26 m/s²)			
Richtlijn 2002/44/CE, volgens normen ISO 2631-1, ISO 5349-1+2	1.4 awx - 0.88 m/s² ; 1.4 awy - 0.88 m/s²; awz - 0.36 m/s²	1.4 awx - 0.26 m/s² ; 1.4 awy - 0.44 m/s²; awz - 0.39 m/s²			
Waarden voor het definiëren van de dagelijkse blootstelling	A(8) = 0.88 m/s²	A(8) = 0.44 m/s²			
Armen ledematen					
Richtlijn 2006/42/CE, volgens normen ISO 5395, EN1032, EN1033	ahw = 1.65 m/s² (K = 0.82 m/s²)	ahw = 3.15 m/s² (K = 1.57 m/s²)		ahw = 1.41 m/s² (K = 0.70 m/s²)	
Waarden voor het definiëren van de dagelijkse blootstelling	A(8) = 1.65 m/s²	A(8) = 3.15 m/s²		A(8) = 1.41 m/s²	

7• GEBRUIKSAANWIJZINGEN

7•1 VOORBEREIDING EN INGEBRUIKNAME

• De voorbereiding en de ingebruikname van uw zitmaaier zijn zeer technisch van aard. Om deze reden wordt deze operatie verzorgd door uw erkende dealer. Om problemen met de stoelsensor te vermijden, plaats het bedrading (a) over de bevestigingsplaat (b) en zet het vast met de plastic clip (c) (afbeelding 2).

7•2 VEILIGHEIDSSYSTEMEN

• De maaimachine is uitgerust met een veiligheidsbeugel (afbeelding 3a) en een veiligheidsgordel (a afbeelding 4). Voor uw eigen veiligheid raden wij u aan de maaimachine alleen te gebruiken wanneer de veiligheidsbeugel omhoog staat. U kunt de beugel terug klappen door de veiligheidspin eruit te halen (a afbeelding 3a) en door de beugel om haar as te draaien (afbeelding 3b). In de neergeklapte positie wordt de beugel met behulp van een touw door een draaibeweging geblokkeerd (a afbeelding 3b).



Doe altijd uw veiligheidsgordel om wanneer het ROPS-systeem omhoog staat in de gebruikspositie.



Doe de veiligheidsgordel NOOIT om wanneer het ROPS-systeem niet in de gebruikspositie staat.



Doe de ROPS-beugel voorzichtig naar boven en beneden om te voorkomen dat uw vingers knel komen te zitten tussen het vaste en bewegende gedeelte.

• De grasmaaier is uitgerust met veiligheidsschakelaars die in werking worden gezet door:
1. de besturingsstang voor de transmissie van de vooruit.
2. het achterste gedeelte van de opvangbak en/of het voorste gedeelte van de opvangbak (met lediging in de hoogte).
3. de handrem.
4. de stoel.

• De motor kan pas worden aangezet indien:
- de bestuurder op de stoel zit of de handrem is aangetrokken.
- de bedieningspedalen voor de voortbeweging in hun vrij staan.
- het maaisysteem niet ingeschakeld is.

• De motor stopt wanneer:
- de operator de stoel verlaat zonder de handrem te hebben aangetrokken.
- de operator de stoel verlaat terwijl het maaisysteem ingeschakeld is.
- de operator een bedieningspedaal voor de voortbeweging bedient met aangetrokken handrem.
- de bestuurder rijdt te snel zonder dat de bak in de werkpositie staat ***(alleen voor het model HVHP - HVHPX - BVHP - BVHPX)***.

• Het maaien stopt wanneer:
- de operator de stoel verlaat.
- de bak wordt geleegd.

• Het maaisysteem kan pas in gebruik worden genomen wanneer:
- de bestuurder op de stoel zit.
- het achterste gedeelte van de opvangbak dicht staat.
- de opvangbak in werkstand staat.

OPMERKING: Indien het veiligheidslampje koppeling messen (punt 12 pagina 9) brandt, is aan alle veiligheids-voorwaarden voldaan om de messen in te schakelen.



LET OP! Wanneer de opvangbak geleegd wordt, valt het maaisysteem automatisch uit. Het maaisysteem gaat weer aan zodra de opvangbak weer in werkstand staat.

• De machine verplaatst zich alleen wanneer:
- de bestuurder op de stoel zit.
- de handrem los staat.

OPMERKING: ***Voor de modellen BPHP2 en BPHPX2***, indien het veiligheidslampje voortbeweging machine (punt 7 pagina 9) brandt, is aan alle veiligheids voorwaarden voor de voortbeweging van de machine voldaan.

7•3 BRANDSTOF

De motor wordt gevoed met diesel voor de modellen ***BPHP2 en BPHPX2***. De motor wordt gevoed met 95 Superbenzine zonder lood voor de modellen ***HVHP, HVHPX, BVHP en BVHPX.***



LET OP! Gebruik schone en vers brandstof. Ga voorzichtig met de brandstof om. Gebruik een trechter bij het vullen en veeg de spatten brandstof direct weg.

Gooi de tank niet vol, wanneer de motor warm is. U mag in geen geval roken. Vermijd alle vlammen of wegspringende vonken.

• Let er bij het vullen van de tank op dat de brandstof niet overloopt.
• Als er ondanks deze voorzorgsmaatregelen toch brandstof overloopt moet u:

a) Alle besmeurde onderdelen zorgvuldig schoonmaken.
b) De machine pas weer starten nadat u heeft gecontroleerd of de brandstof is verwijderd.

• Controleer of de tankdop goed is aangedraaid.
• De tank moet buiten worden gevuld (in de buitenlucht).

NB: Bij koud weer neemt de viscositeit van diesel toe en worden er kleine deeltjes parafine gevormd. De werking van de motor kan hierdoor worden beïnvloed, aangezien hij niet goed wordt gevoed. Gebruik in dat geval winterdiesel die kan worden gebruikt tot een temperatuur van -20°C.

• Om te voorkomen dat de motor t.g.v. te veel vervuiling (condensatiewater, resten) slecht functioneert, moet de brandstoftank om de 1000 uur of 1 maal per jaar worden geleegd en ververst.

7•4 DE STOEL IN DE LENGTERICHTING INSTELLEN

Voor een maximaal gemak kan de stoel worden ingesteld t.o.v. de pedalen van aandrijving (punt 6 en 7 pagina 8).

• Om de stoel te verstellen, hendel optillen (punt 3 pagina 8).
• De stoel in de gewenste stand zetten.
• De hendel loslaten en controleren of de stoel goed vast staat.

OPMERKING: De stoel kan naar voren worden geklapt om schoon en droog te worden gehouden.

7•5 DE MOTOR STARTEN EN STOPPEN

Controles voor het starten

• Bij levering is de machine klaar voor gebruik. Desalniettemin moet het volgende worden gecontroleerd:
- het motoroliepeil (zie paragraaf 10•1•1 pagina 25).
- het oliepeil van de hydraulische tank (zie paragraaf 10•2•1 pagina 27). De brandstoftank volgooien voor de eerste ingebruikname.

• Controleren of alle stickers met veiligheidsaanwijzingen op de machine zijn aangebracht (pagina 6). Houdt u vooral aan de aanwijzingen van paragraaf nr. 1 «Uw veiligheid en die van anderen».

7•5•1 STARTEN

BPHP2 - BPHPX2

- Op de stoel gaan zitten.
- Controleren of de aan/uitschakelaar van het maaisysteem uit staat.
- De handrem aantrekken.
- De hendel voor regeling van het toerental op stand [gemiddeld] zetten. De pedalen voor bediening van de voortbeweging niet indrukken.
- De contactsleutel op stand 1 van de spanning en voorverwarming zetten.
- Zodra het verklikkerlichtje voor de voorverwarming uit gaat, de contactsleutel op stand starten zetten.
- De startfase nooit langer dan 4 seconden aanhouden.
- Zodra de motor draait de sleutel loslaten en de hendel voor regeling van het toerental van de motor op minimum stand zetten.
- De motor enkele minuten laten draaien voordat u overgaat op het maximum toerental en het maaisysteem aan zet.

HVHP - HVHPX - BVHP - BVHPX

- Ga op de stoel zitten.
- Ga na of de schakelaar voor het aanzetten en het stoppen van het maaisysteem in de positie 'stop' staat.
- Trek de handrem aan.
- De hendel van de motorbediening in de positie [maxi] zetten. De pedalen voor bediening van de voortbeweging niet indrukken.
- Trek aan het handeltje van de starter als de motor koud is.
- Draai de contactsleutel op de positie starten .
- Als de motor draait, laat u de sleutel los en zet u de gashendel tussen de standen [mini] en [maxi].
- Druk op het handeltje van de starter.
- Laat de motor gedurende enkele minuten draaien voor de gashendel op de positie maxi te zetten en het maaisysteem aan in schakelen.

LET OP! De oorspronkelijke afstellingen van de motor niet veranderen. Het toerental van de motor niet verhogen. Anders ontstaat het risico dat de hydraulische stroming wordt verhoogd en de elementen van het hydraulische circuit worden beschadigd.

LET OP! Handen en voeten niet laten rusten op de bewegende delen. De uitlaatgassen zijn giftig, de motor niet laten draaien in een afgesloten ruimte.

7•5•2 DE MOTOR STOPPEN

- Indien van toepassing het maaisysteem stoppen.
- De handrem aantrekken.
- De gashendel terugzetten op de stand [mini].
- Het contact verbreken door de sleutel op stand [0] te zetten.

LET OP! De contactsleutel verwijderen wanneer de machine niet wordt gebruikt of zonder toezicht blijft.

7•6 BEDIENINGSPEDALEN VOOR DE VOORTBEWEGING

- De aandrijving wordt bediend met twee pedalen die rechts op de treeplank zitten.
- Het buitenste pedaal bedient de vooruit, het binnenste pedaal de achteruit. Op ieder pedaal staat een pijl die de richting van de voortbeweging van de machine aangeeft (punt 6 en 7 pagina 8).
- Met deze pedalen wordt de voortbewegingsnelheid van de zitmaaier geregeld (van stilstand tot maximum snelheid), maar ook het remmen vanuit beweging.
- Wanneer de pedalen worden losgelaten, remt de grasmaaier geleide lijk af totdat hij geheel stilstaat.

7•7 BLOKKERING VAN HET DIFFERENTIEEL *(ALLE MODELLEN BEHALVE BPHPX2, HVHPX EN BVHPX)*

- De blokkering van het differentieel is een inrichting waarmee de motoraandrijving op de twee wielen kan worden hersteld bij tijdelijke stroomafsluiting (doorslippen) bij een van hen. Om deze in te schakelen de schakelaar indrukken (punt 15 pagina 9).

7•8 AAN- EN UITZETTEN VAN HET MAAIDEK (MESSEN)

7•8•1 AANZETTEN

- De gashendel op stand [maxi] (punt 19 pagina 9) zetten.
- De schakelaar voor het aanzetten van het maaidek naar voren kantelen in de stand maaidek [gekoppeld] (punt 19 pagina 9).
- Het maaidek kan alleen worden aangezet wanneer de gebruiker op de stoel zit, de opvangbak in werkstand staat en het achtergedeelte is gesloten.

7•8•2 STOPPEN

- Om het maaidek te stoppen moet de schakelaar naar achter op stand [0] worden gekanteld.
- Het openen van de opvangbak (of optillen naar boven) leidt ertoe dat het maaisysteem (messen) wordt stilgezet.
- Dit treedt weer in werking zodra de opvangbak in werkstand staat (bak dicht en naar beneden).

7•8•3 TOESTEMMINGSSCHAKELAAR «ACHTERUIT MAAIEN»

Door één keer op deze schakelaar (punt 16 pagina 9) te drukken terwijl het maaisysteem in werking is, staat u de maaier toe achteruit te maaien. Indien u dat niet doet, blokkeert het maaisysteem op het moment dat u achteruit gaat. Het maaisysteem komt weer op gang door de bedieningshendel op neutraal of vooruit te zetten. Indien u het maaisysteem blokkeert door op de schakelaar «maaisysteem starten» te drukken of door een beveiliging heen te gaan, moet u deze toestemming opnieuw activeren.

7•9 DE GRASMAAIER BESTUREN

- De handrem lossen.
- Langzaam op het rechter pedaal drukken om de zitmaaier naar voren te bewegen of op het linker pedaal om achteruit te rijden.
- Kies de snelheid die overeenkomt met een goede maaikwaliteit.
- Het gras wordt niet strak gemaaid wanneer de snelheid te hoog is of de draaisnelheid van het maaisysteem (messen) daalt ten gevolge van overbelasting.
- Om de beste resultaten te krijgen moet de motor tijdens het maaien altijd op vol toerental worden gehouden.
- Wanneer u op een helling of hoog gras maait, moet u het pedaal voor de bediening van de aandrijving niet meer indrukken wanneer het toerental afneemt. U moet integendeel de snelheid verminderen. De pedalen dienen niet om het toerental te regelen, het zijn geen gaspedalen.

LET OP! Om de grasmaaier snel te stoppen, moet u uw voet van het pedaal halen en de handrem aantrekken.

• Bij het rijden met de machine als u er niet mee maait, dient u altijd de rotatie van de messen te blokkeren.
• Indien u een van de pedalen met aangetrokken handrem gebruikt, valt de motor stil.

7•10 INSTELLING MAAIHOOGTE (6 STANDEN)

• Zet de hendel (punt 4 pagina 8) naar beneden om het maaidek te laten zakken, en naar boven om het op te tillen.
• Een hoge stand gebruiken voor lang en vochtig gras: stand 4 (78), 5 (90) en 6 (102).
• De onderste maaistanden alleen gebruiken voor vlakke en regelmatig onderhouden gazons.

LET OP: Voor deze operatie moet de operator op de stoel zitten en iedere derde persoon uit de buurt worden gehouden.

7•11 HET ACHTERSTE GEDEELTE VAN HET OPVANGSYSTEEM PLAATSEN

• Het opvangsysteem bestaat uit twee elementen: het voorste gedeelte dat is bevestigd op de hooglossing en het achterste gedeelte.

• Het achterste gedeelte wordt als volgt gemonteerd:

- Zet, als dat niet al is gebeurd, de bedieningsstang van de klep (afbeelding 5).
- Het achterste en voorste gedeelte naar elkaar toe brengen. Laten rusten op de hiervoor bestemde steunen (afbeelding 6).
- De 2 stangen van het luik op het achterste gedeelte aansluiten (afbeelding 7).
- De achterkant van de mand met behulp van de handvatten vastmaken op de voorkant (afbeelding 8).
- De twee cilinders vastmaken op de opvangbak door de uiteinden van de cilinders te laten samenvallen op de kogelgewrichten op de zijkanten van het achterste gedeelte (afbeelding 8).

• Om het achterste gedeelte te verwijderen, de handelingen in omgekeerde volgorde uitvoeren.

RISICO OP PROJECTIE. Controleer regelmatig dat het systeem voor het verzamelen en in het bijzonder het zeil van de achterkant geen tekenen van slijtage of schade vertoont.

7•12 MAAIEN MET OPVANG

Afbeelding 1 laat zien hoe de zitmaaier op het merendeel van de gazons optimaal kan worden gebruikt.

• Met deze aanwijzingen kunnen te korte bochten en onnodige verplaatsingen worden voorkomen.
• Wanneer u maait in lage maaistanden, moet dit op lage snelheid gebeuren. Zo kan het gras zo goed mogelijk worden opgeraapt.
• Voor het maaien moet worden gecontroleerd of de messen in goede staat zijn, goed aangedraaid en in de juiste stand staan. Zie paragraaf 10•5 - Onderhoud van de maaiorganen, pagina 28.
• Controleer voor u begint met maaien tevens of de bak goed op zijn plaats zit. Beweeg de bedieningshendels van het systeem (punt 8 en 9 pagina 8) naar voren.
• Om regelmatig te maaien, is het belangrijk om de controleren of de bandenspanning voor en achter klopt met de voorgeschreven spanning (druk voor: 1,2 bar - druk achter: 1,2 bar).

LEGEN VAN HET OPVANGSYSTEEM

Niet legen op hellingen van meer dan 8°.

Het systeem wordt geleegd vanaf de bestuurdersplaats.

• De bedieningshendel (punt 8 pagina 8) naar achter bewegen.
• De hendel zo houden totdat de opvangbak op de gewenste hoogte is (max. 1,8 m). Beweeg vervolgens de rechter bedieningshendel naar achter (punt 9 pagina 8) totdat het achterste deel van de opvangbak helemaal open staat.
• Doe hetzelfde in omgekeerde volgorde om het opvangsysteem terug te zetten in de opvangstand.

NB: De machine in beide richtingen niet besturen met de bak naar boven of alleen extreem langzaam. Voorkom ook versnellingen en vooruit / achteruit rijden (AV-AR), of te abrupt remmen.

LET OP! Bij lekkage kan de hydraulische vloeistof onder druk voldoende kracht hebben om door de huid heen te gaan en ernstige wonden te veroorzaken. Er moet dan direct medische hulp worden gezocht.

7•13 RIJDEN OP HELLINGEN

• De machine mag alleen worden gebruikt op hellingen van minder dan 17.6 % (10°).
• Houdt u altijd aan het maaischema dat staat aangegeven op afbeelding 1.
• Om op maximaal veilige wijze op een helling te rijden, moeten de volgende aanwijzingen worden nageleefd:

- Voorkom een plotselinge start.
- Het is verplicht op hellingen op lage snelheid te rijden. Zo loopt u niet het gevaar de controle over de zitmaaier te verliezen.
- Starten op een opgaande of neergaande helling: de handrem loslaten en de grasmaaier direct in beweging zetten met behulp van de pedalen voor de aandrijving.
- Wees bijzonder voorzichtig met omkeren op een helling. Bereidt u voor op de verandering van richting en neem snelheid terug om te voorkomen dat u de controle over de zitmaaier verliest.
- Let goed op zaken als gaten, bulten en andere verborgen risico's.
- Trek de handrem aan zodra de machine stilstaat.

7•14 VERLICHTING

De kop/staartverlichting, de dimlichten en grote lichten worden bediend met de draaischakelaar (punt 22 pagina 9).

• Als uw machine is uitgerust met de MXBBUF verlichtingskit (afbeelding 46) kan hij worden ingeschreven in verschillende landen. Vraag uw dealer om inlichtingen voor de aanvraag.
• Controleer of de verlichting goed werkt voordat u over de openbare weg gaat rijden.
• De verlichting op uw zitmaaier is alleen bestemd voor het rijden.Hij is niet geschikt om's nachts mee te werken, of anders moet u werken met een goede kunstmatige verlichting.

7•15 HANDREM

Voor het aantrekken van de handrem, de hendel (punt 10 pagina 8) naar achter trekken.
Om hem los te halen, eerst het mechanisme loshalen m.b.v. de knop (a) om hem te bewegen.

8• AANBRENGEN VAN DE TOEBEHOREN

Leef bij elke optie de montage-instructies na.

OPMERKING: Wendt u tot uw dealer als u niet over de nodige kennis of materieel beschikt om uw opties te installeren.

MU100D: MULCHKIT *(BPHP2, BPHPX2, BVHP en BVHPX modellen)*
MU124P: MULCHKIT *(HVHP en HVHPX modellen)*

• Met de mulchkit kunt u maaien zonder het gras op te vangen, het gemaaide gras blijft op de grond liggen (afbeelding 40).

MDD100

Maaien met deflector (afbeelding 41)

• De deflector moet geplaatst worden wanneer men wil werken zonder het opvangsysteem, anders kan het maaisysteem niet worden aangezet.
• Het terrein kan worden vrijgemaakt met een eerste keer maaien op lage snelheid en maximale maaihoogte. Voor een verzorgde afwerking, moet u een tweede keer maaien op definitieve maaihoogte.
• Met de deflector MDD100 kan het gras goed over de hele breedte van de machine worden verspreid.

MRD100: TREKHAAK

De trekhaak (afbeelding 42) moet zijn uitgerust met een trekbol. Neem contact op met uw leverancier voor het kopen van een trekbol.

• De grasmaaier op hellingen niet gebruiken met een aanhanger.
• Maximaal toegestane trekbelasting: 450 kg (aanhanger + lading).
• Maximale drukbelasting op de sleepstang: 50 kg.
• Maximale trekkracht: 100 kg.

LET OP! Let erop dat de kracht die op de trekstang wordt uitgeoefend altijd naar beneden gericht is. Let goed op bij het ophijsen van de lasten. Neem geen nauwe bochten.

• Monteer de vergrendelende as (punt a) die met de sleephaak is geleverd.

MO102 - MO103 : OPHANGING VOOR DE BESTUURDERSSTOEL

• Met deze ophanging kan het comfort van de stoel worden verbeterd. Hij kan worden ingesteld afhankelijk van het gewicht van de bestuurder.

MV103: SNEEUWSCHUIF

• Deze sneeuwschuif (afbeelding 43) met een werkbreedte van 1,2 m, is bovendien uitgerust met een schraper.

MET: STROOIMACHINE

• Met deze optie kan strooizout, zand of mest worden gestrooid (afbeelding 44).

MSD103: DRIEPUNTSHEFFING VOOR ACCESSOIRES VOORAAN

• Dit is een koppelsysteem dat nodig is om de toebehoren vast te bevestigen (afbeelding 45).

MXBUF: KIT VOOR GOEDKEURING OP DE WEG (afbeelding 46)

MND100: KIT KETTINGEN

• Kit met sneeuwkettingen voor de achterwielen.

MAC: ARMLEUNING

ML103 : CONTROLE HENDEL (afbeelding 47)

MM103 : ONTMOSSER (afbeelding 48)

ML103H : PARALLELLOGRAM ACCESSOIRES VOORAAN HYDRO (afbeelding 49)

MT103 : VEEGMACHINE (afbeelding 50)

MU103 : OPVANGBAK VEEGMACHINE

MTS103 : ZIJBORSTEL VEEGMACHINE

8• AANBRENGEN VAN DE TOEBEHOREN

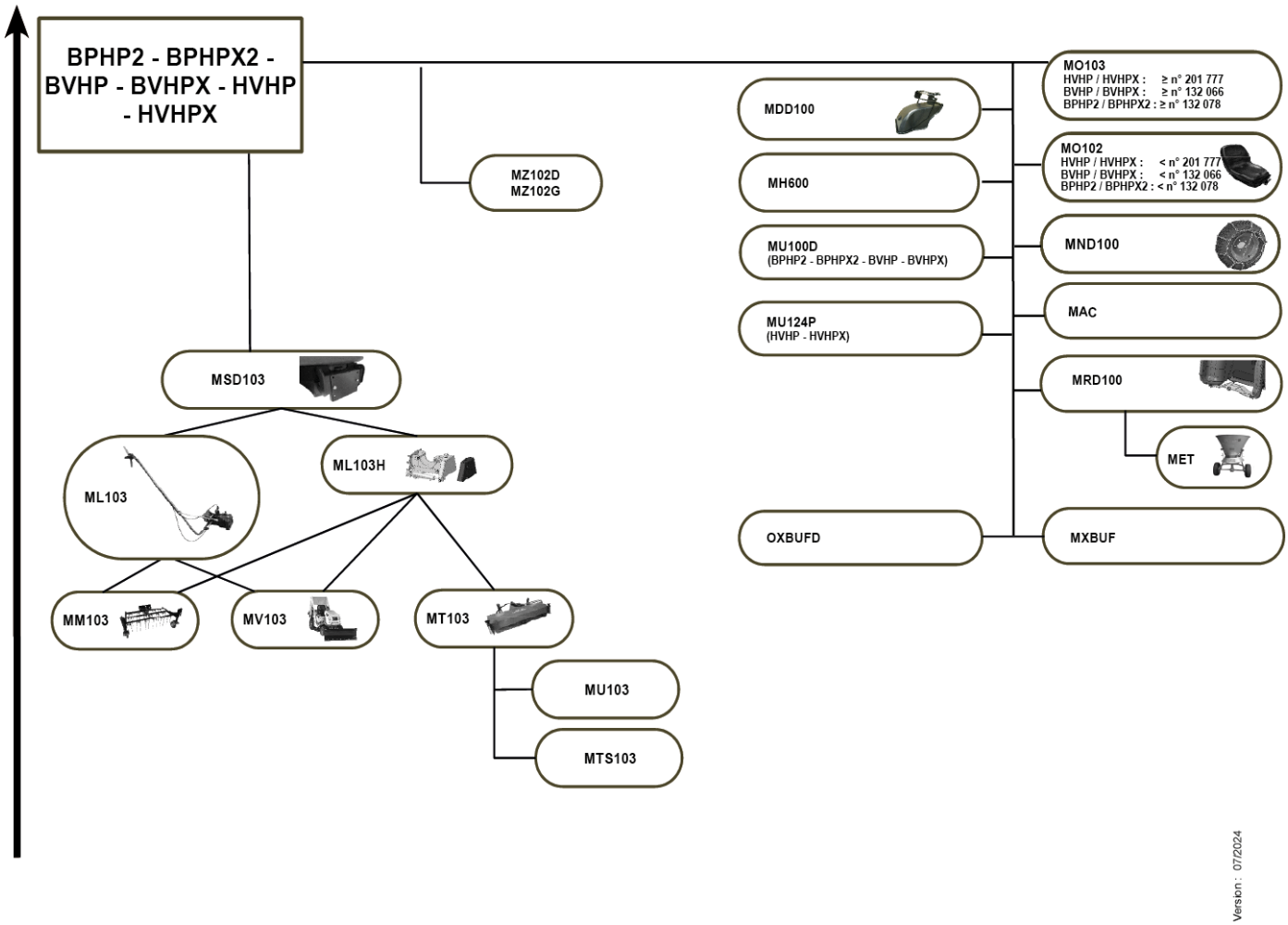

9• MONTEREN - DEMONTEREN - TOEGANG TOT ONDERDELEN

9•1 TOEGANG TOT DE MOTOR

- U komt bij de motor door de witte kap te kantelen (afbeelding 9). De kap blijft open dankzij een gasveer (punt a).
- Voor de modellen ***HVHP, HVHPX, BVHP en BVHPX*** dient men de olieradiator tevens te draaien en te vergrendelen in de hiervoor bedoelde haakjes (b afbeelding 9).
- De tweede kap, van het luchtrooster (c afbeelding 9), wordt tevens naar voren geklapt. Het luchtcircuit wordt met klemmen bevestigd en hoeft alleen losgemaakt te worden om de toegang tot de motor te vergemakkelijken in het geval van onderhoud.

RISICO OP BRANDWONDEN: Neem voldoende voorzorgsmaatregelen. Raak de uitlaat, radiator, de cilinders of het kleppendeksel niet aan wanneer die nog warm zijn. Laat afkoelen. Draag handschoenen.

De tweede motorkap zorgt enerzijds voor filtratie van de buitenlucht en anderzijds voor een optimale koeling van de radiator en de motor. Let er altijd op dat alle kappen + filter weer op hun plaats zitten voordat de motor wordt gestart.

9•2 TOEGANG TOT DE ONDERDELEN ONDER DE MIDDELSTE KAP

Trek aan de knuppel van de stoelvergrendeling (a afbeelding 10).

Klap de stoel naar voren. Klap de centrale motorkap naar achteren klappen na op beide klemveren gedrukt te hebben (a afbeelding 11). Houd de motorkap open met de daarvoor bestemde haak (d afbeelding 12).

9•2•1 TOEGANG TOT DE ZEKERINGENDOOS

- De zekeringendoos zit onder de middelste kap van de machine (afbeelding 12).
- Hierin zitten 4 zekeringen, hij wordt afgedekt met een beschermend deksel.

BPHP2 - BPHPX2

Zekering 1: 20 A Voorverwarming / start
Zekering 2: 20 A Voorverwarming / start
Zekering 3: 20 A Verlichting
Zekering 4: 20 A Beveiligingen / comfort functie

HVHP - HVHPX - BVHP - BVHPX

Zekering 1: 20 A Dynamo
Zekering 2: 20 A Koppeling + cabine
Zekering 3: 20 A Beveiliging
Zekering 4: 20 A Verlichting

Een zekering moet altijd worden vervangen door een andere van dezelfde waarde.

9•2•2 TOEGANG TOT DE VERDELER BIJBEHORENDE FUNCTIES

- De hydraulische verdeler zit onder de middelste kap rechts (afbeelding 14).

9•2•3 TOEGANG TOT HET OLIEFILTER VAN HET HYDRAULISCH CIRCUIT

- Het filter van het hydraulisch circuit zit onder de middelste kap (wit) rechts van de olietank (a afbeelding 14a).

9•2•4 TOEGANG TOT HET LUCHTFILTER HYDRAULISCHE TANK

- De filter zit op de hydraulische tank geschroefd die onder de middelste kap zit (b afbeelding 12).

9•2•5 TOEGANG TOT HET HYDRAULISCH CIRCUIT

- Onder de stoel, zit de bediening van het circuit van de aandrijfpomp, een rode zeskantige schroef (afbeelding 15).

9•3 DEMONTEREN VAN HET OPVANGSYSTEEM

Voor het achterste gedeelte zie paragraaf 7•11 pagina 20.

DEMONTEREN VAN HET VOORSTE GEDEELTE

Wend u tot uw dealer.

9•4 MAAISYSTEEM

9•4•1 DEMONTEREN / MONTEREN

- Parkeer uw machine op een horizontaal oppervlak.
- Trek de handrem aan.
- Zet de motor af en haal de contactsleutel eruit.
- Bescherm uw handen met werkhandschoenen.
- Zet het maaisysteem op de laagste stand.
- Verwijder de zijkappen die aan elke kant van de machine zitten.
- Verwijder vervolgens de riem tussen het maaisysteem en de motor. Ontspan de riem met de spaninrichting (a afbeelding 16).
- Zet de hendel voor de maaihoogte op stand 6.
- Haal de twee compensatieveren van het maaisysteem los (afbeelding 17).
- Zet het maaisysteem op de laagste stand.
- Verwijder de afdichtingspaat boven het uitworpkanaal door de moer los te draaien met een bus van 13 (b afbeelding 16).
- Verwijder de 4 pinnen met ring en de ringetjes van de scharnieren.
- Haal het maaisysteem van de scharnieren achter en vervolgens van de scharnieren voor.
- Haal het maaidek van de machine.

LET OP ! Wanneer u de machine wilt verplaatsen zonder het maaidek moet u er op letten dat het scharnier voor dat is blijven zitten, niet over de grond schuurt. Als u de machine wilt gebruiken zonder maaisysteem, moet deze steun voor worden verwijderd.

MONTEREN VAN HET MAAIDEK

- Hetzelfde als bij demontage, maar in omgekeerde volgorde.

9•4•2 VERVANGEN VAN DE MESSEN

- Om de messen te vervangen moet idealiter het maaidek worden gedemonteerd.

LET OP! Bij alle werkzaamheden onder het maaidek moet eerst de motor worden afgezet en de contactsleutel verwijderd. Bescherm uw handen met werkhandschoenen.

- Houd het mes vast en draai dan de middelste schroef los (afbeelding 18).

LET OP! De middelste schroef van het rechter mes heeft een schroefgang naar links. De middelste schroef van het linker mes heeft een schroefgang naar rechts.

OPGELET! Let goed op het feit dat de rotatie van een mes de rotatie van het andere mes veroorzaakt.

- De borgringetjes moeten voldoen aan de norm DIN 128, die geschikt is voor zowel schroeven met schroefgangen naar rechts als naar links. We bevelen u aan om alleen originele ETESIA ringetjes te gebruiken (ref. 71052).
- Elke keer dat het mes wordt gedemonteerd moet de borgring onder de schroefkop van het mes worden vervangen, net als de veiligheidsbouten (a beeld 18).
- Voordat de messen weer worden gemonteerd moet de staat van de koppelingen, de pennen (een pen per koppeling), de veiligheidsbouten en de steunschroef worden gecontroleerd.
- Voordat de koppeling van de messen weer wordt gemonteerd, moet het uiteinde van de as worden gesmeerd.
- Monteer de messen weer en zet ze daarbij op 90° ten opzichte van elkaar (afbeelding 19).
- Draai de schroeven van de messen aan (50 Nm).
- Draai de veiligheidsbouten aan (8 Nm).
- De messen bij de montage niet verwisselen, ze zijn als volgt gemarkeerd: R voor het rechter mes, L voor het linker mes. De aanwijzingen “links” en “rechts” moeten worden gelezen in de rijrichting.
- Monteer de messen zo dat de maaiuitworp naar het uitworpkanaal worden gericht.

9•4•3 VERVANGING VAN DE VEILIGHEIDSBOUTEN

- De veiligheidsbouten (a afbeelding 18) zorgen voor de verbinding tussen het mes en de koppeling van het mes. Bij een krachtige schok, zullen de veiligheidsbouten het hele transmissie systeem beschermen.
- Gebruik alleen de veiligheidsbouten van ETESIA.
- De veiligheidsbouten aandraaien met een koppel van 8 Nm.
- Wendt u tot uw dealer als u niet beschikt over het nodige gereedschap of kennis.

Uw H100D heeft een urenteller (pagina 9). Dit is een hulpmiddel dat u informatie geeft wanneer uw zitmaaier toe is aan een beurt. Hij geeft het aantal bedrijfsuren aan dat nog rest tot aan de volgende beurt. De informatie over een beurt wordt aangegeven door het knipperen van de uren en:

- een sleutel voor de 1e beurt of een tussentijdse beurt.
- 2 sleutels voor een complete beurt.

Telkens als de machine wordt aangezet :

BPHP2 - BPHPX2

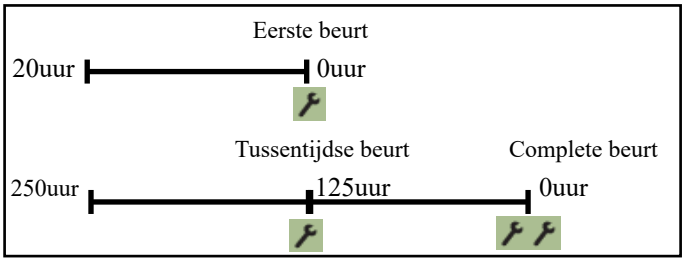

HVHP - HVHPX - BVHP - BVHPX

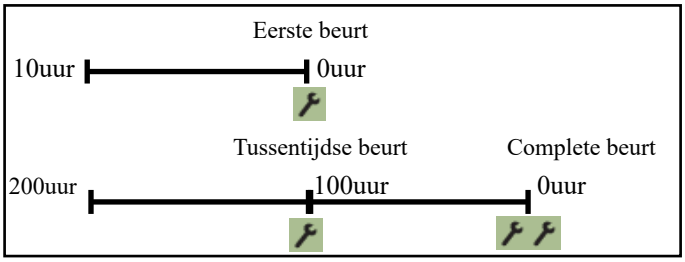

OPMERKING:

- Wendt u tot uw dealer als u niet beschikt over het nodige gereedschap of kennis.
- Hij wordt sterk aanbevolen om zo nauwkeurig mogelijk de frequenties van revisie te eerbiedigen.

Na nieuwe initialisatie op 0 uur, moet de 1 of 2 sleutels knipperen en geeft het display 250 uur aan voor de maaimachines met dieselmotor en 200 uur voor maaimachines met benzinemotor aan.

Na nieuwe initialisatie op 125 uur aan voor de maaimachines met dieselmotor en 100 uur voor maaimachines met benzinemotor stopt de sleutel met knipperen en gaat het aftellen verder.

NIEUWE INITIALISATIE: Na elke beurt moet de stekker (a afbeelding 20) worden losgehaald en stekker (b) enkele seconden worden aangesloten. Hiervoor moeten de plastic pluggen (c) van de teller worden losgehaald en moet hij van boven uit het paneel worden gehaald.

LET OP: Indien de tussentijdse beurt niet is uitgevoerd voor het display van 62,5 uur, moet gelijk de complete beurt worden uitgevoerd. De nieuwe initialisatie op dat moment zal de teller op 250 uur aan voor de maaimachines met dieselmotor en 200 uur voor maaimachines met benzinemotor zetten. Na de nieuwe initialisatie moet de stekker (a afbeelding 20) weer worden aangesloten, anders werken de waarschuwingslampjes en de teller niet meer.

OPTILLEN VAN UW MACHINE

We bevelen aan om, dat wanneer het nodig is om te machine op te tillen om er aan te kunnen werken een hefbrug te gebruiken die de massa van uw machine kan dragen.

10•1 ONDERHOUD MOTOR

10•1•1 CONTROLE VAN HET MOTOROLIEPEIL

(voor elk gebruik)

- Zet de zitmaaier op een horizontaal oppervlak.
- Open de motorkap en het ingaande luchtrooster (paragraaf 9•1- pagina 23).
- Maak de rand van de opening van de oliepeilstok schoon.
- Haal de oliepeilstok eruit (a afbeelding 21a voor de ***motor Perkins*** - a afbeelding 21b voor de ***motor Briggs&Stratton***).
- Het oliepeil moet voortdurend tussen de streepjes [MINI] en [MAXI] worden gehouden.

Vul zo nodig bij met 15W40 diesel motorolie ***(BPHP2 en BPHPX2)*** ETESIA 29591 referentie (bidon 2 l.) of met olie 10W40 ***(HVHP, HVHPX, BVHP en BVHPX)*** ETESIA 38383 referentie (bidon 2 l.). De markering [MAXI] mag niet worden overschreden.

10•1•2 MOTOROLIE VERVERSEN

BPHP2 EN BPHPX2

Na de eerste buurt na 20 uur, moet de olie om de 500 uur of minstens 1 keer per jaar worden ververst.

HVHP, HVHPX, BVHP EN BVHPX

Na de eerste buurt na 10 uur, moet de olie om de 100 uur of minstens 1 keer per jaar worden ververst.

- Laat de motor draaien om de olie weer op te warmen.
- Zet de machine op een horizontaal oppervlak.
- Zet de motor af en haal de contactsleutel er uit. Doe handschoenen aan.
- Zet een bak met voldoende inhoud onder de leegschroef van de motor (a afbeelding 22).
- Draai de schroef of het kraantje voor de olie los en laat de gebruikte olie in de bak weglopen.
- Maak de schroef of het kraantje voor de olie schoon en draai hem weer vast.
- Maak de rand van de vulopening schoon om te voorkomen dat er onzuiverheden in de motor komen.
- Giet er langzaam nieuwe diesel motorolie in (inhoud: zie technische kenmerken). Voor de modellen ***BPHP2 en BPHPX2*** beveelt Etesia SHELL Rimula X 15W40 aan (ref. 29591) en voor de modellen ***HVHP, HVHPX, BVHP en BVHPX***, raadt Etesia de olie 10W40 (ref. 38383) aan.
- Controleer het oliepeil met de oliepeilstok. Het peil moet het streepje [MAXI] bereiken zonder dit te overschrijden.

LET OP! De hete olie er zeer voorzichtig uit laten lopen. Raak de uitlaat, de cilinders of de kap van de tuimelaar niet aan. Het contact zou kunnen leiden tot brandwonden.

- Controleer de afdichting bij de leegschroef en doe de motorkap weer dicht.
- Breng de gebruikte olie naar de recycling.

10•1•3 VERVANGEN VAN HET MOTOROLIE FILTER

- Vervang de filter bij het verversen van de motorolie.

MOTOR PERKINS

- Open de motorkap, verwijder het kapje dat toegang geeft tot de radiator die de motor afkoelt. Open de motorkap aan de rechterbuitenkant en de afzuigleiding (a afbeelding 23a) om toegang te krijgen tot de filter (b).

• Voor een nieuw filter te plaatsen moet u de rand smeren met schone olie.
• Draai het filter met de hand vast. Doe er vervolgens nog een 1/2 à 3/4 slag bij.
• Zet de motor aan en laat hem draaien.
• Zet de motor af en controleer de afdichting. Controleer het oliepeil en vul dit zo nodig bij.

MOTOR BRIGGS & STRATTON

• Open de motorkap, kantel en vergrendel de olieradiator, verwijder de motorkap aan de linkerkant en het ingaande luchtrooster om toegang tot de filter te krijgen (a afbeelding 23b).
• Voordat u de nieuwe filter plaatst, dient u de pakking met schone olie te smeren.
• Schroef de nieuwe filter met de hand aan tot deze strak is aangedraaid. Draai deze vervolgens nog een ½ tot ¾ slag door.
• Start de motor en laat deze draaien.
• Zet de motor uit en controleer of de pakking niet lekt. Controleer het niveau van de olie en vul het niveau indien nodig bij.

10•1•4 LUCHTFILTER MOTOR

BPHP2 - BPHPX2 (afbeelding 24a)

Dit zit rechts onder het chassis in de buurt van het voorwiel.

Maak het luchtfilter om de 250 uur schoon en vaker bij gebruik in een zeer stoffige omgeving.

• Draai het deksel (a) een kwart slag los.
• Haal de filterhouder eruit en tik het zachtjes (b) op een vlak oppervlak om het stof eruit te laten vallen.
• Als de filterhouder erg vuil is, moet u zonodig een blazertje gebruiken dat de lucht in tegenovergestelde richting van de te filteren lucht door de filterhouder gaat (van binnen naar buiten). Doe het mondstuk met de perslucht van boven naar beneden en draai daarbij de filterhouder om. Houd het mondstuk op minstens 3 cm van het gevouwen papier. Om de filterhouder niet te beschadigen, mag de luchtdruk niet meer dan 689 Kpa (6,89 Bar) bedragen.
• Vervang het om de 1000 uur of minstens een maal per jaar.

LET OP ! Maak het papieren onderdeel niet schoon met oplosmiddel of benzine. Niet smeren.

HVHP - HVHPX - BVHP - BVHPX (afbeelding 24b)

Maak de luchtfilter elke 100 uur schoon en vaker als de machine onder zeer stoffige omstandigheden is gebruikt.

• Het deksel afnemen.
• Verwijder de vleugelmoeren (1) en demonteer de hele luchtfilter.
• Element van schuim (3) (voorfilter): was het met een schoonmaakmiddel en water en droog het goed. Doordrenk het licht met schone olie en druk het uit om het teveel aan olie af te voeren.
• Papierenfilter (2): sla er op om het stof los te kloppen.
• Vervang de filter elke 400 gebruiksuren of maximaal 1 keer per jaar.

OPGELET: Was het papieren element niet met een oplosmiddel of met benzine. Olie het niet.

10•1•5 DIESELFILTER

MOTOR PERKINS (afbeelding 25a)

• Als uw motor een tekort aan vermogen heeft of onregelmatig draait, kan dat te wijten zijn aan een vuile dieselfilter. Dit moet dan worden vervangen.
• Er wordt echter aanbevolen om deze filter om de 250 uur of minimaal een maal per jaar te vervangen, zelfs als hij nog in goede staat lijkt te verkeren.
• Soorten vervuilers:
  - Resten uit de diesel.
  - Deeltjes van buiten (stof, gras, water ...).
  - Water van condensatie.

Uw motor is uitgerust met een voorfilter. Het in de voorfilter verzamelde water moet dagelijks worden afgevoerd door één rotatie van ¼ draai van de schroef die onder in de filter zit. Vang de vloeistof op om deze naar een verzamelplaats te brengen. Vervang de filter in de voorfilter iedere 250 uur.

MOTOR BRIGGS & STRATTON (a afbeelding 25b)

• Als uw motor vermogen mist of op een onregelmatige manier draait kan dat het gevolg zijn van een vuile benzinefilter. Deze moet dan vervangen worden.
• Het wordt tevens aangeraden om deze filter elke 400 uur of minstens één keer per jaar te vervangen, zelfs als deze nog in goede toestand lijkt.

10•1•6 KOELSYSTEEM

BPHP2 - BPHPX2

De motor wordt permanent gekoeld door koelvloeistof. Het vloeistofpeil moet regelmatig worden gecontroleerd met koude motor (afbeelding 26).

• De koelvloeistof om de 1000 uur of eens om de twee jaar laten verversen om oxidatie van de vloeistof te voorkomen.
• Iedere keer voor u de motor aanzet, moet u controleren of de roosters van de motorkap niet verstopt zitten met gras of andere resten (a afbeelding 27). Zo nodig schoonmaken.
• Regelmatig het voorfilter schoonmaken dat op het ingaande luchtrooster is bevestigd (afbeelding 28).
• Regelmatig het rooster van het kijkluikje schoonmaken dat toegang geeft tot de radiator (c afbeelding 29).
• Verwijder het kijkluikje dat toegang geeft tot de radiator door de 4 schroeven ¼ slag los te draaien (a afbeelding 29) met behulp van de sleutelhanger van de contactsleutel. Ontgrendel het voorste rooster van de radiator (b). Door het weg te laten glijden kunt u het voorste rooster van de radiator verwijderen (c) om deze door kloppen schoon te maken. Controleer of de radiator goed schoon is.

LET OP ! Verwijder gras of afval en bevestig alle onderdelen weer zorgvuldig om oververhitting van de motor door een vuile radiator te vermijden.

HVHP - HVHPX - BVHP - BVHPX

• Voorafgaand aan elke gebruik, dient u te controleren of de draaizeef van de luchtinstroom niet door gras of vuil is verstopt. Maak deze indien nodig schoon (a afbeelding 30).
• Controleer de toestand van de vleugels voor de afkoeling na elke 400 uur gebruik of één keer per jaar. Daarvoor neemt u de krenging van de motor weg.
• Reinig regelmatig de koelinstallatie van de olie (b).

10•1•7 BOUGIE *(modellen HVHP - HVHPX - BVHP - BVHPX)*

(afbeelding 31)

• Koppel aandraaien: 20 nm

LET OP! Demonteer de ontstekingbougies alleen als de motor volledig koud is.

• Reinig of vervang de bougies na elke 100 gebruiksuren of één keer per jaar.
• De kabels van de bougies losmaken en de bougies verwijderen.

- Reinig de elektroden (a) met een metaalborstel om de neerslag van kalamijn te verwijderen.
- Verifieer of het porselein niet gebarsten is en dat de elektroden niet teveel versleten zijn. Indien nodig vervangt u de bougie.
- Verifieer de afstand (b) tussen de elektroden en stel dit indien nodig in. Deze afstand moet tussen 0.65 en 0.76 mm liggen. Om de afstand in te stellen, dient u alleen het externe lipje te bewegen: gebruik de regelstutten voor de bougies.
- Plaats de bougie en draai deze vast volgens een koppel van 20 nm.
- Sluit vervolgens opnieuw de kabel op de bougie aan.

10•1•8 KATALYSATOR *(modellen HVHP, HVHPX, BVHP en BVHPX)*

- De uitlaat van de modellen ***HVHP, HVHPX, BVHP en BVHPX*** is met een katalysator uitgerust.
- Om de prestaties wat betreft de vermindering van de emissie van verontreinigende stoffen te behouden, moet de uitlaat na 300 tot 400 uur functioneren vervangen worden.

10•2 ONDERHOUD VAN DE HYDRAULISCHE TRANSMISSIE

- Voor alle werkzaamheden aan het transmissiesysteem moet de motor worden afgezet en de contactsleutel eruit gehaald. Sluit de elektrische voeding af met de stroomonderbreker. Trek de handrem aan.
- Controleer regelmatig, voor elke keer maaien, het oliepeil in de hydraulische tank onder de middelste kap.
- Controleer elke keer voor u de machine gebruikt of het systeem met de pedalen voor- en achteruit goed werkt. De pedalen moeten wanneer ze worden losgelaten terugkomen in de vrij (beginpunt).

10•2•1 CONTROLE VAN HET OLIEPEIL VAN DE HYDRAULISCHE TANK (ELKE KEER VOOR HET MAAIEN)

- Stop de motor bij de controle.
- Zet de machine op een horizontaal oppervlak.
- Doe de middelste kap open (zie paragraaf 9•2 pagina 23).

Het oliepeil moet voortdurend tussen de strepen [MINI] en [MAXI] zitten die in de tank zijn gegoten (a afbeelding 12).

OPMERKING: Wanneer het oliepeil opnieuw daalt na de olie te hebben bijgevuld, moet u het hydraulisch circuit laten controleren door uw dealer.

- Indien het geval zich voordoet bijvullen met een nieuwe hydraulische olie van HV 46 kwaliteit. Etesia beveelt een olie aan (SHELL Tellus T 46) ref. ETESIA 29592 (tank van 2 liter).
- Er kan alleen door het uitstekende uiteinde (mannetje) worden (bij) gevuld (c afbeelding 12).
- Gebruik een filtergroep met daarop een filter 25 µm ref. 29977.
- Sluit het vrouwelijke uiteinde van de filtergroep op het uitstekende uiteinde van de hydraulische tank nadat u de beschermende dop heeft verwijderd en het uitstekende uiteinde van de tank heeft gereinigd.
- Demonteer de houder met de luchtfilter van de tank om te voorkomen dat olie terugloopt (b afbeelding 12).
- Controleer of de aan-uitschakelaar van de filtergroep op UIT staat.
- Sluit de bundel van de filtergroep aan, eerst de plus-klem dan de min-klem op de accu van de machine.
- Dompel de aanzuigslang (zonder aansluiting aan het einde) in de olie die moet worden overgeheveld.
- Zet de groep aan door de schakelaar hiervan in werking te zetten.
- Zodra het gewenste peil is bereikt:
  - de groep stopzetten.
  - de groep loshalen van de accu (eerst de min-klem).
  - de hydraulische slang loshalen en de luchtfilterhouder weer monteren.

10•2•2 VERVANGING VAN HET FILTER VOOR HYDRAULISCHE OLIE (afbeelding 14a)

BPHP2 - BPHPX2

Na het eerste onderhoud na 20 uur moet de vervanging elke 250 uur plaatsvinden.

HVHP - HVHPX - BVHP - BVHPX

Na het eerste onderhoud na 10 uur moet de vervanging elke 200 uur plaatsvinden.

- De houder die moet worden vervangen tegen de klok in losdraaien.
- Voordat het nieuwe filter wordt geplaatst moet de dichting hiervan met schone olie worden gesmeerd.
- De nieuwe houder met de hand vastdraaien (filtratiegraad 25µm absoluut, referentie ETESIA 29490) totdat de dichting geheel afsluit. Vervolgens nog ½ à ¾ slag toevoegen.
- Zet de motor aan en laat hem enkele minuten draaien.
- Zet de motor af en controleer of de houder is afgesloten en controleer het oliepeil in de tank. Zo nodig bijvullen.

10•2•3 VERVANGING VAN HET LUCHTFILTER VAN DE HYDRAULISCHE TANK

BPHP2 - BPHPX2

De vervanging moet elke 250 uur plaatsvinden.

HVHP - HVHPX - BVHP - BVHPX

De vervanging moet elke 200 uur plaatsvinden.

- Het luchtfilter van de hydraulische tank kan worden bereikt door de middelste kap te openen (b afbeelding 12).
- Maak de rand en de voet van het filter schoon.
- Draai hem tegen de wijzers van de klok in los.
- Draai een nieuw filter van 10 µm (ETESIA 38562 referentie) met de hand aan.

10•2•4 LEGEN VAN DE HYDRAULISCHE TANK (elke 2500 uur)

LET OP! Deze operatie mag alleen worden uitgevoerd wanneer u in het bezit bent van een filtratiegroep die is uitgerust met een filter van 25 µm ref. 29977.

Wendt u tot uw dealer als u niet beschikt over het nodige gereedschap of kennis.

DOOR WEGSTROMEN:

- Demonteer het maaidek (zie paragraaf 9•4 pagina 23).
- Zet een bak met een inhoud van meer dan 25 liter onder de tank.
- Draai de dop op de bodem van de tank los met een 6-kantige sleutel.
- Laat alles goed leeglopen voor u de dop weer vastdraait.
- Vervang de luchtfilters en vervang de olie van de tank (10•2•2 en 10•2•3).

Vul de tank met HV 46 olie. Gebruik daarvoor de filtergroep (zie paragraaf 10•2•1). Etesia beveelt SHELL Tellus T 46 olie ref. 29592 (tankje van 2 liter).

LET OP: Bij lekkage kan de hydraulische vloeistof onder druk voldoende kracht hebben om door de huid heen te gaan en ernstige wonden te veroorzaken. Er moet dan direct medische hulp worden gezocht.

10•2•5 SCHOONMAKEN VAN HYDRAULISCHE ONDERDELEN

Om de afkoeling van de olie te bevorderen, dient u altijd na 100 of 125 gebruiksuren te controleren of de hydraulische onderdelen schoon zijn.

- Verwijder het gras en vuil na het maaien dat zich onder de centrale motorkap heeft opgehoopt.
- Plaats de opvangbak in de positie waarin deze wordt leeggemaakt en op maximale hoogte.
- Vergrendel deze positie met het blokkeringsysteem (afbeelding 32).

HVHP - HVHPX - BVHP - BVHPX **:** Maak de olieradiator met perslucht schoon (b afbeelding 30).

- Verwijder gras en vuil dat zich rond de hydraulische motoren heeft opgestapeld (a afbeelding 33).

10•3 ONDERHOUD VAN DE ACCU

10•3•1 ONDERHOUD VAN DE 12V ACCU

- De 12V accu zit onder de witte middelste kap (b afbeelding 14a).

LET OP ! Mocht de accu om de een of andere reden moeten worden losgehaald, moet altijd eerst de min-klem worden losgehaald en dan de plus-klem. Wanneer de accu tijdens het vullen overloopt, moeten de betrokken onderdelen goed worden afgespoeld om corrosieproblemen te voorkomen.

DEMONTAGE

- Draai de poolklemmen van de accu los met een sleutel van 13 mm (c afbeelding 14a) (eerst de min-klem).
- Draai de haak waarmee de accu vastzit los m.b.v. een pijpsleutel van 13 mm.
- Til de accu los en haal hem eruit.

- Voor deze accu is een minimum aan onderhoud nodig. Het niveau van de accuvloeistof moet elke 100 uur gecontroleerd worden voor de modellen ***HVHP, HVHPX en BVHPX*** en elke 125 uur voor de andere modellen. Het elektrolytpeil in de verschillende cellen moet boven de elementen liggen en kan worden gecontroleerd zonder te accu te demonteren. Hiervoor hoeft alleen de middelste kap te worden geopend.
- Als het elektrolytpeil van een geladen accu laag blijft, moet er gedistilleerd water worden toegevoegd.

Een accu nooit laten overlopen, nooit zuur toevoegen. Gebruik de nodige individuele bescherming bij het bijvullen van accu (handschoenen, veiligheidsbril…).

- Controleer of de accuklemmen niet zijn geoxideerd. Maak ze in dat geval schoon en smeer ze in met speciaal accuvet.

10•3•2 LADEN VAN DE ACCU

- Haal de accu uit de grasmaaier. Haal hierbij eerst de min-klem en dan de plusklem los.
- Controleer het elektrolytpeil. Zo nodig aanvullen met gedistilleerd water.
- De accu aansluiten op de lader.
  - Laadspanning: 12 V
  - Laadstroom : max. 3 A per uur
  - Oplaadtijd: tot 20 uur opladen voor een geheel lege accu
- Een loodaccu verspreidt tijdens het opladen een explosief gasmengsel. Vermijdt vlammen, sigaretten, vonken.
- Alleen opladen in een voldoende geventileerde ruimte.
- In de accu zit heel gevaarlijk zwavelzuur, dat bij aanraking met de huid ernstige verwondingen kan veroorzaken.
- Grote voorzichtigheid is dus geboden.

LET OP ! Bij aanraking met huid of ogen met veel water afspoelen. In dit geval direct contact opnemen met een arts. De accu en het zuur moeten buiten bereik van kinderen worden bewaard.

LET OP ! Maatregelen die zijn genomen voor de toepassing van richtlijn 2006/66/EG met betrekking tot de verkoop van batterijen en accu's die bepaalde gevaarlijke materialen bevatting en hun verwijdering.

VERWIJDERING VAN ACCU'S

Accu's bevatten gevaarlijke materialen en mogen in geen geval in de natuur worden weggegooid. Ze zijn onderhevig aan precieze regels voor hun verwijdering. We stemmen voor de verwijdering van ETESIA accu's in met de verwijderingprocedure die bestaat in de landen waarin de machine in de handel wordt gebracht.

LET OP ! Een accu die leeg is bewaard laadt later niet meer op. De garantie is hierop niet van toepassing.

10•4 ONDERHOUD VAN DE BANDEN

- Houdt u altijd aan de voorgeschreven bandenspanning. Andere bandenspanningen dan diegene die zijn aanbevolen kunnen het rijden negatief beïnvloeden. Het kan er zelfs toe leiden dat u de controle over de zitmaaier verliest.
  - Spanning voor: 1,2 bar
  - Spanning achter: 1,2 bar

VERWIJDERING VAN DE GEBRUIKTE BANDEN

Het is verboden om banden in de natuur achter te laten of te storten of ze in de open lucht te verbranden. Ons verkoopnetwerk is op de hoogte van de verplichting om de banden van de ETESIA zitmaaiers gratis terug te nemen.

10•5 ONDERHOUD VAN HET MAAIDEK (MES)

LET OP ! Voor alle werkzaamheden onder het maaidek moet eerst de motor worden afgezet en de sleutel uit het contact verwijderd. Bescherm ook uw handen met werkhandschoenen.

- Voor ieder gebruik van de grasmaaier, moet u nakijken of de messen in goede staat verkeren (eventuele beschadigingen en slijtage): 1: normaal, 2: verbogen, 3: versleten, 4: gebarsten (afbeelding 34).
- U moet uw messen vervangen in de gevallen 2, 3 en 4. Een beschadigd mes kan heel gevaarlijk zijn wanneer er een stuk los zit en buiten het maaidek wordt geschoten.
- U moet direct ieder versleten of beschadigd mes vervangen.
- Wanneer een mes een schok heeft ondergaan, moet dit worden vervangen.

• Haarscheurtjes die zijn veroorzaakt door een schok kunnen er later toe leiden dat het mes breekt indien het niet wordt vervangen.
• Een stomp mes zonder andere tekenen van beschadiging kan opnieuw worden geslepen. De slijpgrens aan de rand van het mes mag niet worden overschreden.
• Na het slijpen moet het mes opnieuw worden uitgebalanceerd om trillingen te voorkomen.
• U moet ook nakijken of:
  - de koppeling en het maaidek in perfecte staat verkeren.
  - de borgringetjesen het maaidek in perfecte staat verkeren.
• Als er een grote beschadiging wordt vastgesteld op het maaidek moet het gehele systeem nader door uw dealer worden onderzocht.

10•6 REINIGING

• Het gebruik van een hogedrukreiniger wordt afgeraden. Als u deze desondanks gebruikt moet u er op letten dat er geen water op de motor-onderdelen spat zoals: carburator, luchtfilter, ontsteking, uitlaat, accu en de elektrische onderdelen. Richt de straal niet op de lagers (lagers van de messen of de wiellagers) en de hydraulische elementen.
• Het wordt aanbevolen om de motor en alle onderdelen van de aandrijving na reiniging te laten draaien om het water er uit te verwijderen.

REINIGING VAN HET MAAISYSTEEM

• Na ieder gebruik moet het maaidek goed worden schoongemaakt, in het bijzonder de binnenkant en het uitwerpkanaal.
• Reiniging van het maaidek met behulp van de slangaansluitingen. Het maaidek is links en rechts uitgerust met 1/2 koppelingssystemen waarmee twee aansluitingen voor tuinslangen kunnen worden aangesloten (a beeld 38 pagina 16).

Ga bij de reiniging van het maaidek als volgt te werk

- Sluit de tuinslang aan op het maaidek. Er kan ook een Y-vormige aftakking worden gemaakt zodat de twee kanten tegelijkertijd zijn aangesloten.
- Doe de kraan open.
- Ga op de stoel zitten, zet de motor aan en zet het maaisysteem aan.
- Het maaisysteem is na ongeveer 3 min. gereinigd.

• Reiniging van het uitwerpkanaal van het maaisysteem

- Maak u de toegang tot het uitwerpkanaal vrij door de opvangbak in de positie leegmaken op de maximale hoogte te zetten. Vergrendel deze positie met het blokkerende systeem (afbeelding 32).
- Reinig het uitwerpkanaal met behulp van een waterstraal.

• Na het schoonmaken moet het opvangsysteem weer worden gemonteerd. Neem plaats op de stoel en laat het maaidek een paar minuten werken.

10•7 AANSPANNEN GEKARTELDE AANDRIJFRIEM VOOR DE AANDRIJVING VAN HET MAAIMES

De positie van de messen, 90° ten opzichte van elkaar (afbeelding 19) wordt door een gekartelde aandrijfriem verzekerd.

Een nieuwe gekartelde aandrijfriem moet na 10 gebruiksuren, of als de maaimachine niet is gebruikt, minimaal 3 maanden na de montage, opnieuw gespannen worden.

De toestand en de spanning van de aandrijfriem moet vervolgens elke 100 of 125 uur worden nagekeken. Neem contact op met uw dealer om de aandrijfriem opnieuw te spannen.

10•8 ONDERHOUD MECHANISCHE TRANSMISSIE *(BPHP2 - BPHPX2)*

De olie van de mechanische transmissie op de motor moet worden vervest na 20 uur en vervolgens elke 250 uur.

• Verplaats de machine naar een vlakke ondergrond, zet de motor af, verwijder de contactsleutel, schakel de handrem in, draag handschoenen.
• Kantel de motorkap (zie paragraaf 9•1 pagina 23), verwijder dan de zijkappen van de motor.
• Plaats een container met voldoende capaciteit onder het afvoergat (a afbeelding 36).
• Draai de schroef los en laat de olie in de bak lopen.
• Maak alles schoon en draai daarna de schroef weer vast.
• Maak de dop schoon (b afbeelding 36) en zorg ervoor dat er geen vuil in het reservoir terugkomt voordat de dop vastgeschroefd is.
• Giet er langzaam 0,5 liter nieuwe olie in. Etesia raadt de olie SHELL OMALA S4GX220 ref. 29590 (1l bus) aan.



Vul het reservoir niet. Deze geeft het niveau van de olie in de transmissie niet aan.

Het aanbevolen oliepeil komt overeen met 0,5 l verse olie na volledige lediging van de transmissie. Dit niveau bevindt zich aan de rand van de opening die gebruikt wordt om de slang te monteren (c afbeelding 36).

11• LANGDURIGE STILSTAND - WINTERSTALLING

WINTERSTALLING

1• Maak de machine grondig schoon, met name het maaidek. Smeer de bewegende onderdelen in.
2• Verwijder de accu en haal daarbij eerst de min-pool los.
3• Laad de accu op: zie paragraaf 10•3•2 pagina 28.
4• Sla de accu droog, koel en vorstvrij op.
5• De accu om de zes maanden opnieuw opladen.

De accu en het zuur moeten buiten bereik van kinderen worden gehouden.

Wendt u tot uw dealer voor de volgende afstellingen en onderhoud:

- Afstelling van de handrem.
- Afstelling van de koppeling en de mesrem.
- Parallelle afstelling van het maaidek.
- Afstelling van de motor.
- Vervanging van de riemen indien nodig.
- Vervanging van alle onderdelen of reparaties waarvoor demonteren nodig is en die niet in deze gebruiksaanwijzing worden behandeld.
- Alle speciale gevallen.

12• VERHELPEN VAN PROBLEMEN - BEVESTIGING

12•1 DE ZITMAAIER VERPLAATSEN MET STILSTAANDE MOTOR

• Met de bypass kan de zitmaaier worden verplaatst zonder de motor te gebruiken.
• De schroef met een rode kleur waarmee de bypass in werking wordt gezet is bereikbaar door de stoel op te tillen.
  - Draai de bypass schroef helemaal aan = de aandrijving is gekoppeld.
  - Draai de schroef los = de aandrijving is ontkoppeld.
• Probeer de machine nooit te besturen met losgedraaide bypass.

12•2 DE MACHINE SLEPEN BIJ PECH

• Zet de aandrijving in ontkoppelde stand.
• Gebruik alleen een sleepstang die moet worden vastgemaakt op de trekhaak aan de voorkant van de machine (a afbeelding 37).
• Geen andere trekpunten gebruiken.

LET OP ! De ontkoppelde stand mag alleen worden gebruikt over kleine afstanden en op lage snelheden (< 5 km/uur). Vergeet nadat de machine is verplaatst niet om de aandrijving weer te koppelen.

• Wanneer een machine met pech over grote afstanden moet worden verplaatst, moet een geschikt transportmiddel worden gebruikt (aan hanger, bedrijfswagen).

TRANSPORT

De maaiers kunnen ernstige letsels veroorzaken als gevolg van het risico op verbrijzeling onder hun gewicht. Wees uiterst voorzichtig bij het laden en lossen voor het transport in een voertuig of aanhangwagen.

Voor alle transport op een aanhanger of in een bedrijfswagen:

• zet uw zitmaaier vast met behulp van riemen die u door de zijsteunen en de trekhaak doet (afbeelding 38).
• zet de handrem in werking.
• blokkeer de wielen met stutten.
• kantel de stoel naar voren totdat het blokkeersysteem blokkeert.

12•3 VERVANGEN VAN WIELEN

• Een wiel mag alleen worden gedemonteerd op een stevige en vlakke ondergrond.
• Voer geen werkzaamheden uit op of onder de zitmaaier als hij provisorisch of onvoldoende veilig is opgetild.
• Wendt u tot uw dealer als u niet beschikt over het nodige gereedschap of kennis.

• Ga om de wielen te demonteren als volgt te werk:

- Trek de handrem aan.
- Zet de machine onwrikbaar vast met stutten.

VOORWIELEN (afbeelding 39)

- Zet de motor af en verwijder de contactsleutel.
- Haal de kap eraf (1).
- Zet een krik onder de vooras.
- Til hem op totdat het wiel loskomt van de grond.
- Trek de splitpen eruit (2) en draai de moer los (3).
- Het wiel kan nu van de as worden gehaald.

ACHTERWIELEN

- Zet de opvangbak op maximale hoogte in de leegstand.
- Vergrendel deze stand met het blokkeersysteem (afbeelding 32).
- Zet de motor af en verwijder de contactsleutel.
- Draai de 5 schroeven van het wiel los waarmee het op de wielnaaf zit.
- Pak de steun voor de krik ref. 35495 geleverd in de gereedschapskist (b afbeelding 33) en zet hem aan de kant waar het wiel eraf moet worden gehaald (c afbeelding 33).
- Draai de bevestigingsschroeven los.

• Ga in omgekeerde volgorde te werk om het wiel er weer op te zetten:

- Controleer of de schroeven goed zijn aangedraaid (10 Nm).
- Controleer de bandenspanning.

voor: 1,2 bar - achter: 1,2 bar

13• STORINGEN EN OPLOSSINGEN

Kijk in de onderstaande tabel als u een storing vaststelt op uw zitmaaier. Wanneer het probleem niet in de tabel staat beschreven of de voorgestelde oplossing niet volstaat, wendt u dan tot uw dealer. Hij beschikt over de nodige kennis en materieel.

STORING	WAARSCHIJNLIJKE OORZAKEN	OPLOSSINGEN
Op het dashboard gaat geen enkel verklikkerlichtje branden	Zekering 3 (hfdstk. 9•2•1)	Vervang de zekering
	Aansluiting accu niet goed	Sluit de accu goed aan (hfdst. 10•3)
Alle verklikkerlichtjes gaan branden, maar de startmotor draait niet	Er is niet voldaan aan de veiligheidsvoorwaarden voor de start	Kijk in hoofdstuk 7•2
Alle verklikkerlichtjes gaan branden, de startmotor draait, maar de motor start niet	Tekort aan brandstof	Brandstoftank tanken
	Accu onvoldoende geladen	Laad de accu op (hfdstk. 10•3•2)
		Controleer de laadstand
De motor draait maar slaat af wanneer de bestuurder op een voortbewegingpedaal drukt	Er is niet voldaan aan de veiligheidsvoorwaarden voor de beweging	Kijk in hoofdstuk 7•2
Het maaisysteem gaat niet naar beneden	Er is niet voldaan aan de veiligheidsvoorwaarden voor de maaien	Kijk in hoofdstuk 7•2
Het verklikkerlichtje voor de acculading blijft branden na de start van de motor	Laadcircuit accu defect	Neem contact op met de dealer
Het geluidssignaal gaat werken en het verklikkerlichtje voor de temperatuur motor brandt	De roosters middelste motorkap of radiator zitten verstopt	Reinig de radiatorroosters (hfdst. 10•1•6)
	Tekort aan koelvloeistof	Bijvullen en controleren of er lekkages zijn
Het verklikkerlichtje voor de temperatuur van de hydraulische olie brandt	Temperatuur van de hydraulische olie te hoog	Stop de motor en neem contact op met uw dealer
Het verklikkerlichtje voor de druk motorolie brand	Oliepeil onvoldoende	Vul olie bij
Het lampje dat verplaatsing van de machine toestaat is uit	Contactschakelaar beveiligingen	Kijk in hoofdstuk 7•2
Het lampje dat toestaat dat de messen aangaan is uit	Contactschakelaar beveiligingen	Kijk in hoofdstuk 7•2

14• OVERZICHTSTABEL VOOR PERIODIEK ONDERHOUD

BPHP2 - BPHPX2

BELANGRIJK: De garantie geldt alleen wanneer uw grasmaaier na de eerste 20 uur de beurt heeft gehad van uw dealer.

Na de eerste 10 gebruiksuren of voor de ingebruikneming als de riem sinds langer dan drie maanden is aangebracht, dient u de gekartelde aandrijfriem opnieuw aan te laten spannen door uw dealer.

	Onderdelen	Voor elke keer maaien	Na de eerste 20 uur	Om de 125 uur	Om de 250 uur	Om de 500 uur	Om de 1000 uur	Om de 2500 uur
NACONTROLE	Peil motorolie	•	LAAT NA DE EERSTE 20 UUR CONTROLE DOOR UW DEALER UITVOEREN					
	Peil hydraulische olie	•						
	Niveau van de koelvloeistof	•						
	Bedieningsorganen	•						
	Peil van de accu			Zo nodig aanvullen				
	Maaisysteem	Staat aandraaien, zonodig slijpen of vervangen						
	Gekartelde riem voor de transmissie van het mes			Spanning				
	Gekartelde riem voor de transmissie van het maaimes				•			
	Aandrijfriem dynamo en transmissie voor						•	
	Elektromagnetische koppeling			Remtijd				
	Wielen	Spanning controleren						
	Stuurinrichting			Bevestiging van de kogelgewrichten				
	Elektrisch circuit	Goed werken van de beveiligingen						
	Transmissie	Goed werken van de pedalen						
SCHOONMAAK	Rooster motorkap en kijkluikje	Meerdere keren per maaibeurt						
	Afneembaar rooster radiator	Meerdere keren per maaibeurt						
	Radiator en voorste filter	•						
	Voorste luchtfilter	•						
	Luchtfilter motor				•			
	Hydraulisch onderdeel			•				
VERVESEN	Afvoer water uit voorfilter brandstof							
	Motorolie					•		
	Hydraulische olie							•
	Haakse overbrenging olie				•			
	Dieseltank						Of 1 keer per jaar	
	Koelvloeistof						Of om de 2 jaar	

14• OVERZICHTSTABEL VOOR PERIODIEK ONDERHOUD

BPHP2 - BPHPX2

BELANGRIJK: De garantie geldt alleen wanneer uw grasmaaier na de eerste 20 uur de beurt heeft gehad van uw dealer.

Na de eerste 10 gebruiksuren, of voor het in gebruik nemen, als de aandrijfriem sinds langer dan 3 maanden is aangebracht, dient u de gekartelde riem voor de transmissie van het maaimes opnieuw door uw dealer aan te laten spannen.

	Onderdelen	Voor elke keer maaien	Na de eerste 20 uur	Om de 125 uur	Om de 250 uur	Om de 500 uur	Om de 1000 uur	Om de 2500 uur
VERVANGEN	Luchtfilter motor		**LAAT NA DE EERSTE 20 UUR CONTROLE DOOR UW DEALER UITVOEREN**				of 1 keer per jaar	
	Luchtfilter 10 µm hydraulische olietank				Vaker indien stoffige omgeving			
	Motoroliefilter 20 µm					•		
	Hydraulische oliefilter 25 µm				•			
	Dieselfilter 2 a 3 µm				•			
	Voorfilter diesel				•			
SMEREN	As-3 smeernippels			•				
	Koppeling messen	Bij elke demontage						
	Hefvijzel			•				
	Kogelscharnieren van de mand achterste gedeelte - 2 zones met kwast			•				
	Wieltjes kleine drijfstang met afkrabber (met kwast het model met aan de bovenkant functie voor legen)			•				

14• OVERZICHTSTABEL VOOR PERIODIEK ONDERHOUD

HVHP - HVHPX - BVHP - BVHPX

BELANGRIJK: De garantie geldt alleen wanneer uw grasmaaier na de eerste 10 uur de beurt heeft gehad van uw dealer.

Na de eerste 10 gebruiksuren, of voor het in gebruik nemen, als de aandrijfriem sinds langer dan 3 maanden is aangebracht, dient u de gekartelde riem voor de transmissie van het maaimes opnieuw door uw dealer aan te laten spannen.

	Onderdelen	Voor elke keer maaien	Na de eerste 10 uur	Om de 100 uur	Om de 200 uur	Om de 400 uur	Om de 1000 uur	Om de 2500 uur
NACONTROLE	Peil motorolie	•	LAAT NA DE EERSTE 10 UUR CONTROLE DOOR UW DEALER UITVOEREN					
	Peil hydraulische olie	•						
	Bedieningsorganen	•						
	Peil van de accu			Zo nodig aanvullen				
	Maaisysteem	Staat aandraaien, zonodig slijpen of vervangen						
	Gekartelde riem voor de transmissie van het maaimes			Spanning				
	Gekartelde riem voor de transmissie van het mes				•			
	Bougie			•				
	Aandrijfriem dynamo en transmissie voor				•			
	Elektromagnetische koppeling			Remtijd				
	Wielen	Spanning controleren						
	Stuurinrichting			Bevestiging van de kogelgewrichten				
	Elektrisch circuit	Goed werken van de beveiligingen						
	Transmissie	Goed werken van de pedalen						
SCHOONMAAK	Rooster motorkap	Meerdere keren per maaibeurt						
	Draaizeef voor de luchtinlaat	•						
	Afkoelen olie	•						
	Toestand van de vleugels voor de afkoeling					•		
	Luchtfilter motor			•				
	Hydraulisch onderdeel			•				
VERVESEN	Motorolie			•				
	Hydraulische olie							•
	Brandstof tank						Of 1 keer per jaar	

14• OVERZICHTSTABEL VOOR PERIODIEK ONDERHOUD

HVHP - HVHPX - BVHP - BVHPX

BELANGRIJK: De garantie geldt alleen wanneer uw grasmaaier na de eerste 10 uur de beurt heeft gehad van uw dealer.

Na de eerste 10 gebruiksuren, of voor het in gebruik nemen, als de aandrijfriem sinds langer dan 3 maanden is aangebracht, dient u de gekartelde riem voor de transmissie van het maaimes opnieuw door uw dealer aan te laten spannen.

	Onderdelen	Voor elke keer maaien	Na de eerste 10 uur	Om de 100 uur	Om de 200 uur	Om de 400 uur	Om de 1000 uur	Om de 2500 uur
VERVANGEN	Luchtfilter motor		LAAT NA DE EERSTE 10 UUR CONTROLE DOOR UW DEALER UITVOEREN				of 1 keer per jaar	
	Luchtfilter 10 µm hydraulische olietank				Vaker indien stoffige omgeving			
	Motoroliefilter 20 µm			•				
	Hydraulische oliefilter 25 µm				•			
	Brandstof filter					•		
	Bougie					•		
	Uitlaat met katalysator					•		
SMEREN	As-3 smeernippels			•				
	Koppeling messen	Bij elke demontage						
	Hefvijzel			•				
	Kogelscharnieren van de mand achterste gedeelte-2 zones met kwast			•				
	Wieltje stang onderkant, met kwast (model met leegmaken vanaf boven)			•				

15• GARANTIE

DEFINITIES

- Dealer, erkende dealer: Dealer onder contract met ETESIA voor de verkoop en het onderhoud van de producten van het merk ETESIA.
- Gebruiker, koper: persoon, bedrijf, gemeente of vereniging die zich legaal, via een dealer een nieuw of tweedehands ETESIA product verworven heeft.
- Particulier gebruik: gebruik van het product op privé terrein, behorend aan de koper. Het product wordt enkel voor de koper aangekocht.
- Professioneel gebruik: gebruik van een ETESIA product al dan niet betalend op openbare plaatsen behorend aan een bedrijf waarvan de activiteit niets te maken heeft met het onderhoud van groene ruimtes (Ziekenhuizen, verenigingen, scholen…) of op privé terreinen die het bezit zijn van derden.
- Slijtage onderdelen: onderdelen die onvermijdelijk verslijten bij het juist gebruiken van het toestel in normale omstandigheden en waarvan het vervangen geprogrammeerd staat in het regelmatig onderhouden van de machine.
- Normaal gebruik: gebruik van het toestel rekening houdend met alle voorzorgsmaatregelen (ook die van veiligheid en onderhoud) gegeven in de gebruiksaanwijzing.

VOORWAARDEN WAARBORG

- Bijkomend aan de wettelijke waarborg, biedt ETESIA een contractuele waarborg. De Etesia waarborg vervangt globaal gezien alle onderdelen die onbruikbaar zijn geworden wegens een materiaalfout, productiefout of ontwerpfout. Deze waarborg is van toepassing op een product zoals het de fabriek verlaat.
- De transporteur is de enig verantwoordelijke voor transportbeschadigingen. Maar het is de verantwoordelijkheid van de ontvanger, om beschadigingen op de leveringsbon te melden, en deze door de chauffeur te laten ondertekenen, en dit per aangetekende brief binnen 48 uur te bevestigen aan ETESIA en aan de transporteur.
- De gebruiksaanwijzing, geleverd met elk toestel, bevat alle informaties. Elk gebruik buiten datgene dat omschreven en uitgelegd is in de gebruiksaanwijzing, kan gevaarlijk zijn voor de gebruiker, en de levensduur van het product verminderen. Daarvoor heeft ETESIA geen enkele verantwoordelijkheid.

CONTRACTUELE WAARBORG

- ETESIA geeft buiten de wettelijke garantie van de verkoper aan de consument op met name verborgen en koopvernietigende gebreken en de garantie op de overeenstemming van de zaak aan de overeenkomst de volgende contractuele garantie:

De contractuele waarborg van ETESIA wordt aanvaard voor 2 jaar (of 800 uur) bij professioneel gebruik of voor 3 jaar bij privé gebruik vanaf de aankoopdatum van het product en uitsluitend bij het stipt naleven van de volgende voorwaarden:

1) De aanwijzingen in de gebruiksaanwijzing moeten nageleefd worden.
2) De garantiekaart moet teruggestuurd zijn naar ETESIA onmiddellijk na de aankoop, ingevuld op het Extranet of via de QR-code.
3) Onderhoudsbeurten moeten geheel volgens de onderhoudstabel uit de gebruikshandleiding zijn uitgevoerd.
4) Om de aanvraag te doen voor een herstelling onder garantie, moet de koper eerst contact opnemen met een erkende ETESIA dealer. Indien dit onmogelijk is mag hij eventueel ook contact opnemen met ETESIA, die een alternatieve oplossing zal bieden.
5) Storingen die mogelijk onder de contractuele garantie vallen, moeten worden aangeboden door een erkende dealer. Alleen de herstellingen gemaakt bij een erkende ETESIA dealer kunnen onder waarborg aanvaard worden.
6) Elke materiaalfout, productiefout of ontwerpfout erkend door ETESIA zal vergoed worden aan de officiële ETESIA dealer door (onderdelen en werkuren), volgens een vastgestelde schaal.

   Het is de plicht van de dealer om de gebruiker de volledige waarborg te geven die ETESIA aanvaard heeft. Als de dealer die garantieaanvraag verkeerd beoordeeld heeft, behoudt ETESIA zich het recht voor die beslissing te annuleren zonder voorafgaand overleg of schadevergoeding.
7) Elke interventie in de waarborg periode, en bij het vervangen van onderdelen, kan geen nieuwe start geven aan de garantieperiode.
8) In geval van onderdelen vervanging, behoudt ETESIA zich het recht voor aan de erkende dealer nieuwe of tweedehands onderdelen te leveren. De vervangen onderdelen worden eigendom van ETESIA, en moeten op aanvraag teruggegeven worden. ETESIA behoudt zich het recht voor de waarborg te annuleren indien de vervangen onderdelen niet worden teruggestuurd, onafhankelijk van de reden.
9) De waarborg dekt niet de onderdelen die vervangen zijn ten gevolge van een niet conforme herstelling, of het niet naleven van de onderhoudsinstructies beschreven in de gebruiksaanwijzing of door normale slijtage.

   Zie hier een beknopte lijst met slijtage onderdelen: Gloeibougies en ontstekingbougies, filters, uitlaat, dichtingen, membranen, mes(sen), meshouders, riemen, koppeling, batterij, batterijzuur, kabels, brandstofleiding, durit, koelvoeistof, smeervloeistof en hydraulische vloeistof, brandstof, zetel, kappen, opvangbak, banden, pedalenbescherming, voetplaat, antiscalp wielen, assen, enz.
10) Het recht op waarborg kan volledig geannuleerd worden om de volgende redenen:
    a) Bij beschadigingen wegens het niet naleven van de instructies voor de veiligheid, het onderhoud of stalplaats, zoals deze in de gebruikshandleiding beschreven zijn. ETESIA wijst alle verantwoordelijkheid af, voor beschadigingen die het resultaat zijn van gebruik vreemd aan die beschreven in de gebruikshandleiding.
    b) Voor beschadiging ten gevolge van een botsing.
    c) Beschadigingen ten gevolge van veranderingen aan de originele toestand van de machine en/of het gebruik van niet originele onderdelen indien deze de oorzaak zijn van de beschadiging.
    d) In geval van herstellingen door niet erkende ETESIA dealers.
11) In geval van verandering van eigenaar kan de overblijvende waarborgperiode overgedragen worden aan de nieuwe eigenaar, indien de nieuwe eigenaar schriftelijk de aanvraag heeft gedaan aan de ETESIA after sales dienst. In dit geval, bevestigt de nieuwe eigenaar dat hij de gebruiksaanwijzing en de waarborgvoorwaarden samen met de machine gekregen heeft en deze zonder voorbehoud aanvaard.
12) ETESIA behoudt zich het recht voor te controleren of de contractuele waarborgvoorwaarden nageleefd zijn geweest door de koper.
13) Wanneer een waarborgaanvraag ingediend wordt, levert ETESIA de onderdelen zo snel mogelijk. Een onmiddellijke levering kan daarentegen niet opgeëist worden.

    Een leveringsvertraging zou in geen enkel geval een schadeclaim verantwoorden tegen ETESIA SAS. Evenals iedere leveringsvertraging geen enkele waarborgverlenging zou opleveren.
14) Elke eis tegenover ETESIA wordt afgewezen.
15) Bij geschillen over een garantieaanvraag is bij uitsluiting de rechtbank bevoegd die wordt genoemd in het distributiecontract tussen ETESIA en de erkende dealer waartoe men zich heeft gewend.

BELANGRIJK:

Bij de aankoop van het product, moet de garantiekaart:

- ingevuld en ondertekend teruggestuurd worden naar

ETESIA – SERVICE GARANTIE
67165 WISSEMBOURG CEDEX FRANCE

- of online ingevuld worden door uw dealer op het Extranet.

Deze contractuele garantie vormt een aanvulling op de wettelijke garantie van de verkoper aan de consument op verborgen en koopvernietigende gebreken en de garantie op de overeenstemming van de zaak aan de overeenkomst.

CE GELIJKVORMIGHEIDSATTEST

Volgens richtlijn 2006/42/EG
Wij,

ETESIA

13, Rue de l'Industrie, 67165 WISSEMBOURG CEDEX

verklaren onder eigen verantwoordelijkheid dat de zitmaaier ETESIA, type H100D, referenties BPHP2, BPHPX2, HVHP, HVHPX, BVHP, BVHPX waarop deze verklaring betrekking heeft, voldoen aan het geheel van de pertinente bepalingen van de richtlijn 2006/42/EG die er op van toepassing is, evenals aan de beschikkingen van andere Europese richtlijnen die op hen van toepassing zijn:

- **2014/30/UE (op 26/02/14)** Elektromagnetische compatibiliteit.
- **2006/66/EG (op 06/09/06)** In de handel brengen en verwijdering van batterijen en accu's die bepaalde gevaarlijke stoffen bevatten.
- **2000/14/EG (op 08/05/00)** Geluidsemissie in het milieu door materieel voor gebruik buitenshuis.
- **2011/65/UE (op 08/06/11)** Gebruiksbeperking van bepaalde gevaarlijke stoffen in elektrische en elektronische uitrustingen

en garanderen dat de zitmaaier, type H100D, referenties BPHP2, BPHPX2, HVHP, HVHPX, BVHP en BVHPX beantwoordt aan de eisen van richtlijn 2000/14/EG inzake de geluidsemissie in het milieu en is onderworpen aan een interne procedure ter controle van de productie, met toetsing van de technische documentatie

- Gemiddelde gemeten geluidsvermogensniveau: 100 dB (A) voor BPHP2, BPHPX2, BVHP, BVHPX
  105 dB (A) voor HVHP, HVHPX
- Gegarandeerd geluidsvermogensniveau: 100 dB (A) voor BPHP2, BPHPX2, BVHP, BVHPX
  105 dB (A) voor HVHP, HVHPX

en garanderen dat de zitmaaiers, type H100D, referenties BPHP2, BPHPX2, HVHP, HVHPX, BVHP en BVHPX, voldoen aan de richtlijn 2006/42/EG wanneer ze uitgerust zijn met de accessoires beschreven in hoodstuck 8.

De Heer Freddy Schmitt
13, Rue de l'industrie, 67165 WISSEMBOURG CEDEX
is de persoon die de toelating heeft het technisch dossier te vormen.
Evaluatie van de conformiteit met interne controle van de fabricatie van een machine volgens bijlage VIII van de richtlijn 2006/42/EG.

Model:

CE

Bouwjaar

Serienummer:

Opgemaakt te Wissembourg, op 08/07/2024
M. Thomas MEYER



De Voorzitter

ETESIA volgt een politiek van constante kwaliteitsverbetering en houdt zich dan ook het recht voor, de technische eigenschappen van haar producten zonder voorafgaande kennisgeving te wijzigen.

Gebruikt illustratiemateriaal heeft geen wettelijk bindende waarde.

ETESIA SAS – F –
67165 WISSEMBOURG Cedex
R.C.S. Strasbourg B343 510 996

11666_11_072024i0

Frankering
naar geldend
tarief

ETESIA

GARANTIE SERVICE

13 rue de l'Industrie
67165 WISSEMBOURG CEDEX
Frankrijk



Zodra de machine in bedrijf genomen wordt, deze kaart losmaken en volledig ingevuld door uw dealer naar ETESIA terug laten sturen.

MODEL:	SERIENUMER:

VERKLARING VAN INDIENSTELLING

GEBRUIKER NAAM _____ Voornaam _____

Straat_____ Postcode _____

Plaats_____ Pays _____

Tel. _____ Aankoopsdatum _____ _____ 20___

Dag Maand Jaar

@ Email : _____

Ik bezit al een ETESIA product □ Ja □ Neen Zo ja, welk product : _____

Te maaien oppervlak:
- □ minder dan 1000 m²
- □ 1000 tot 2000 m²
- □ 2000 tot 5000 m²
- □ 5000 tot 10 000 m²
- □ 10 000 tot 20 000 m²
- □ meer dan 20 000 m²

Maai- / gebruik frequentie **:**
- □ Meer dan 1 x per week
- □ 1 x per week
- □ 2 x per maand
- □ 1 x per maand
- □ Minder dan 1 x per maand

Ik ben, ik vertegenwoordig:
- □ een particulier
- □ een verenging een onderneming
- □ een gemeente of een gemeenschap
- □ een hovenier
- □ Overige, namelijk: _____

Handelsstempel en handtekening verkoper

Datum : _____

Handtekening van de gebruiker ter verklaring dat:

- hij bezit heeft genomen hat van een machine, die in perfecte staat verkeert;
- het garantie- en onderhoudsboekje aan hem overhandigd zijn en dat hij erop gewezen is de gebruiksveiligheids- en onderhoudsvoorschriften in acht te nemen;
- hij kennis heeft genomen van de garantievoorwaarden en dat hij deze zonder voorbehoud of beperkingen aanvaardt.

□ Ik ga ermee akkoord om op een later tijdstip informatie over producten van het merk ETESIA te ontvangen.

Datum_____

Handtekening_____

* In overeenstemming met de Wet Bescherming Persoonsgegevens van 06/01/1978 gewijzigd door de wet van 20/06/2018, heeft de gebruiker het recht op toegang, aanpassing en verzet tegen de persoonlijke informatie die hen betreft door het maken van een schriftelijk aanvraag op het volgende adres: ETESIA SAS - Garantieservice - 13 rue de l'industrie - 67160 WISSEMBOURG. Deze gegevens worden verwerkt zodat de gebruiker voor de productgarantie op ons beroep kan doen. Deze gegevens zijn voor ETESIA SAS nodig voor de opvolging van garantie-claims en kunnen gebruikt worden voor het verzenden van commerciële voorstellen, tenzij u zich hier tegen verzet door dit te melden op de inbedrijfstellingskaart.