Het karton en het papier moeten worden gescheiden

Zie voor meer informatie:
NL: www.milieucentraal.nl
BE: ovam.vlaanderen.be

ETESIA

NL

Gebruiksaanwijzing
(Handleiding vertaalt volgens de originele handleiding)

Aandachtig lezen voor elk gebruik van de machine



M2EL - M2E
MLHPF - VTE

INHOUD

1• Veiligheidsvoorschriften 3
2• Uitleg over de pictogrammen 5
3• Beschrijving 8
4• Afbeeldingen 10
5• Technische gegevens 17
6• Gebruiksaanwijzingen 18
7• Montage - Demontage - Bereik van de diverse onderdelen 22
8• Onderhoud 22
9• Overzichtstabel voor periodiek onderhoud 24
10• Langdurige stilstand - Winterstalling 24
11• Storingen en oplossingen 25
12• Aanbrengen van de toebehoren 27
13• Garantie 28

DANKBETUIGINGEN !

Met uw aanschaf van een 100% elektrische, op een accu werkende ETESIA zitmaaier ! Deze machine kenmerkt zich door zijn sterke constructie en hoge betrouwbaarheid, zodat u jarenlang verzekerd bent van probleemloos maaien.

- Om de levensduur van de machine te verlengen en verzekerd te zijn van een optimale werking, raden wij u aan om deze handleiding aandachtig te lezen en de veiligheids- en onderhoudsaanwijzingen zorgvuldig in acht te nemen.
- Wij streven voortdurend naar innovatie en verbetering van de kwaliteit van onze produkten. Daarom is het mogelijk, dat uw model geringe afwijkingen vertoont in vergelijking tot de specificaties van deze handleiding.
- Uw dealer beschikt over de meest recente technische gegevens en is graag bereid u met raad en daad bij te staan.
- Aarzel niet om hem te raadplegen indien nodig.
- Op grond van artikel L.111-3 van de consumptiewet, is ETESIA vastgebonden onderdelen aan uw dealer te leveren, originele of aanpasbare onderdelen, die van essentieel belang zijn voor het gebruik van uw product over een periode van 10 jaar, vanaf de datum van de factuur die uitgegeven werd door ons bedrijf.

IDENTIFICATIE VAN DE MAAIER

- **M2EL - M2E :** Het identificatienummer van uw maaier staat aangegeven op de rechter zijde ter hoogte van de opvangbak (zie 1 pagina 6).
- **VTE - MLHPF :** Het identificatienummer staat aangegeven onder de zitting (zie 1 pagina 6).
- Vermeld dit nummer wanneer u zich tot uw dealer voor onderhoud of reparaties wendt.

1• VEILIGHEIDSVOORSCHRIFTEN

- Uw zitmaaier mag uitsluitend gebruikt worden volgens de aanwijzingen van deze handleiding.
- Wij kunnen niet aansprakelijk gesteld worden, indien de maaier niet volgens deze gebruiksaanwijzingen of de wetsvoorschriften gebruikt wordt.
- Wij raden u in uw eigen belang aan om vóór het gebruik van de maaier, te controleren of de stickers met veiligheidsaanwijzingen op de daartoe bestemde plaatsen aangebracht zijn. Neem kennis van deze veiligheidsaanwijzingen. Indien er veiligheidsstickers ontbreken, wendt u zich dan meteen tot uw dealer. Wij benadrukken dat deze veiligheidsstickers verplicht op de maaier aangebracht moeten zijn.
- Verwijder nooit waarschuwingsstickers of beschermingen.
- Maakt u zich eerst vertrouwd met de bedieningen, alvorens uw maaier te gebruiken.
- Bestudeer zorgvuldig de werking, zodat u snel de motor kunt uitzetten.
- Houd de machine en de diverse toebehoren altijd in perfecte staat.
- Gebruik de maaier nooit met defecte beschermingen of zonder veiligheidsinrichtingen.
- Wijzig niets aan uw zitmaaier zonder uitdrukkelijk akkoord van de fabrikant.
- Alle wijzigingen zonder voorafgaand akkoord van ETESIA, kunnen de machine gevaarlijk maken en zware verwondingen veroorzaken.
- Verander nooit de afstelling van de snelheidsregeling van de motor.
- Laat de motor nooit op een te hoog toerental lopen want u vergoot zo de risico's op blessures van de bestuurder en u riskeert de beschadiging van de onderdelen van uw maaimachine.
- **OPGELET:** Langdurige blootstelling aan lawaai kan schadelijk zijn voor de gezondheid. De symptomen zijn progressief : tinnitus, tijdelijke doofheid, en progressieve doofheid. Gebruik persoonlijke bescherming tegen lawaai. Beperk de intensiteit en de duur van de blootstelling. Vermijd het maaien in de buurt van andere geluidsbronnen. Voorzie rustperiodes.
- **OPGELET:** Overmatige blootstelling aan trillingen kan invloed hebben op de bloedsomloop of het zenuwstelsel. De symptomen doen zich vooral voor in de vingers, handen of polsen. Deze symptomen zijn bijvoorbeeld gevoelloosheid, pijn, spierzwakte, kleurverandering van de huid, onaangename tintelingen ... Raadpleeg een arts in geval van symptomen die veroorzaakt kunnen zijn door de trillingen.
- Vertrouw uw zitmaaier niet toe aan iemand, die de aanwijzingen van deze handleiding niet kent.
- Vermijdt verplaatsen van, of rijden met de machine, met de opvangbak in de hoogste stand. Dit zowel vooruit- als achteruit.
- Uw zitmaaier mag uitsluitend gebruikt worden op hellingen tot maximaal 10° (17.6%).
- Neem met name de aanwijzingen van de paragraaf over het rijden op hellend terrein in acht.
- Rijd niet te dicht langs taluds of sloten, noch op zachte gronden of terreinen waar gevaar voor grondverschuiving bestaat.
- De gebruiker of berijder is verantwoordelijk voor de veiligheid van derden die zich binnen de werkzone van de machine bevinden. Hou omstanders op een afstand zodat niemand geraakt kan worden door stenen of andere voorwerpen die eventueel bij het maaien worden weggeslingerd.
- Vermijd tijdens het gebruik de aanwezigheid van personen (vooral kinderen) of dieren in de buurt van de machine. Zet de machine niet aan in hun aanwezigheid.
- Neem nooit passagiers op de zitmaaier mee.
- Laat nooit kinderen met de zitmaaier werken (verboden voor kinderen onder de 16 jaar).
- Voor het parkeren van uw zitmaaier, trek de parkeerrem aan, stop de motor en verwijder de sleutel.
- Neem de sleutel uit het contact wanneer u de machine, zelfs kortstondig, onbeheerd achter laat.
- Ontkoppel de aandrijfmechanismen van de werktuigen voor het transport of indien deze niet gebruikt worden.
- Controleer telkens voordat u gaat maaien, of het mes en de bevestiging daarvan in goede staat verkeren.
- Nooit werkzaamheden uitvoeren aan of onder de maaier, wanneer deze slechts op provisorische wijze gestut is of wanneer de veiligheidsmaatregelen onvoldoende zijn.
- Maak voordat u gaat maaien, eerst het gazon vrij van stenen, hout, ijzer, draden, botten, kunststof, takken en overige losse voorwerpen, die door de maaier uitgeworpen zouden kunnen worden.
- Ontkoppel het maaiwerktuig, schakel de motor uit en verwijder de contactsleutel in de volgende gevallen:
  - alvorens verstoppingen te verwijderen
  - na het raken van een obstakel voor het vaststellen van eventuele schade en indien nodig de vereiste reparaties uit te voeren
  - als de machine op abnormale wijze begint te trillen om de oorzaak hiervan vast te stellen
  - als het maaimes geblokkeerd is (maaimeskoppeling niet werkzaam)
- Verwijder tevens laaghangende takken, die verwonding van de bestuurder tot gevolg zouden kunnen hebben.
- Bescherm uw gezicht en ogen bij het maaien onder bomen.
- Vermijd hindernissen, zoals molshopen, betonnen paaltjes, boomstompen, afzettingen die niet door het maaimes afgesneden kunnen worden en beschadiging hiervan kunnen veroorzaken.
- Wanneer er iets geraakt wordt met de messen moeten deze vervangen worden.
- Wees met name voorzichtig tijdens het achteruit rijden.
- Steek nooit handen of voeten onder het maaidek.
- Zorgt u ervoor, dat niemand tijdens het maaien verwond kan worden door wegslingerende stenen of andere voorwerpen.

1• VEILIGHEIDSVOORSCHRIFTEN

• De verlichting op uw machine is alleen bedoeld voor verplaatsingen. Er kan niet ‘s nachts mee worden gewerkt, behalve met goed kunstlicht.
• Maai uitsluitend bij daglicht of bij voldoende kunstlicht.
• Maai niet in geval van onweer.
• Draag nooit wijde kleding of shorts bij het maaien.
• Draag stevige, gesloten schoenen met antislip zolen.
• Draag een oorbescherming.
• Schakel eerst de motor uit en neem de sleutel uit het contact, voordat u werkzaamheden gaat uitvoeren aan de motor of andere bewegende delen. Schakel de stroom uit met de stroomonderbreker als uw machine hiermee is uitgerust. Trek de handrem aan.
• Werk niet met de maaier, wanneer u vermoeid of ziek bent.
• Gebruik de machine niet, nadat u alcoholhoudende dranken gedronken heeft of medicijnen ingenomen heeft.
• Ontkoppel het maaisysteem en zet dit in de hoogste stand, wanneer u niet over grasgrond rijdt.
• Vermits er geen officiële goedkeuring voor de openbare weg is voor uw machine, is het rijden ermee op de openbare weg niet toegestaan.
• Om goederen te trekken, gebruik uitsluitend de ETESIA trekhaak ref. MR80.

AANSPRAKELIJKHEID

• De aanwijzingen van de onderhavige gebruiksaanwijzing moeten worden gerespecteerd. Voor alle aanvullende informatie kunt u zich wenden tot de ETESIA-dealer.
• Indien de machine niet overeenkomstig de gebruiksaanwijzing en de geldende voorschriften wordt gebruikt, kan ETESIA niet aansprakelijk worden gesteld.
Stort uw snoeiafval niet op plaatsen waar dit niet toegestaan is.
• ETESIA streeft naar een voortdurende verbetering van zijn produkten en behoudt zich het recht voor de specificaties van de getoonde modellen te wijzigen. De afbeeldingen illustraties zijn niet bindend.



WAARSCHUWING GEVAAR:

• Laad de machine nooit in een afgesloten ruimte.
• Dit toestel is niet voorzien om gebruikt te worden door personen (kinderen inbegrepen) met beperkte fysische, zintuigelijke of mentale capaciteiten of door personen zonder ervaring of kennis, behalve indien ze onder toezicht staan van een persoon die verantwoordelijk is voor hun veiligheid en van hem op voorhand instructies kregen over het gebruik van het toestel.
• Reinig regelmatig de motor en de accubehuizing om ophoping van ontvlambare materialen (gras, bladeren, overtollig vet...) te voorkomen.
• Het is ten zeerste afgeraden om een hogedrukreiniger te gebruiken om te vermijden dat sommige onderdelen beschadigd worden.
• Het gebruik van namaak onderdelen of slecht onderhoud van uw machine, kan het gedrag van uw product veranderen en u zelfs in gevaar brengen. Gebruik enkel originele onderdelen en leef de onderhoudsfrequenties na.
• Deze voorzorgsmaatregelen zijn van groot belang voor uw veiligheid. Deze aanwijzingen zijn niet volledig; neem te allen tijde de grootste voorzichtigheid in acht tijdens het gebruik van uw zitmaaier.
• Neem tevens de eventuele wettelijke voorschriften in acht met betrekking tot het gebruik van zitmaaiers (verzekering, gebruiksperiode, enz...).

VERZEKERING

Wij herinneren u eraan dat een grasmaaier met eigen aandrijving beschouwd wordt als een landelijk motorvoertuig en om die reden moet het ook worden verzekerd conform de wettelijke en voorgeschreven bepalingen die van kracht zijn.

2• UITLEG OVER DE PICTOGRAMMEN - VEILIGHEID

STICKERS

- Op uw zitmaaier zijn meerdere stickers aangebracht.
- Zorg ervoor dat alle stickers op de machine aangebracht zijn (zie volgend overzicht en pagina 6).
- De stickers met een gele ondergrond waarschuwen de gebruiker voor gevaar.
- De overige stickers betreffen aanwijzingen over de bediening van de maaier.



Dit pictogram verschijnt in de gebruiksaanwijzing en geeft aan dat deze paragraaf de veiligheid van de gebruiker behandelt.



Dit pictogram wordt in de handleiding gebruikt voor belangrijke aanwijzingen om de levensduur van uw maaier te verlengen.



Dit pictogram wordt in de handleiding gebruikt voor het gebruik en geeft aan dat de alinea behandeld de elektrische gedeelte van de machine.

VEILIGHEIDSKLEVERS

1- IDENTIFICATIENUMMER

MARKERING VAN BATTERIJEN

a = Geeft aan dat gaat om gevaarlijke producten die na gebruik bij voorkeur bij de moeten worden ingeleverd.

b = Duidt op de aanwezigheid van lood (Pb).

c = Geeft het jaartal van ingebruikname op de machine aan.

2- QR-CODE

Deze QR-code geeft je toegang tot essentiële informatie over je product, de gedematerialiseerde handleiding en de inbedrijfstellingskaart.

KLEVER BLOK A

a = **OPGELET! ELEKTRICITEITSGEVAAR!**

b = Voor gebruik aandachtig de gebruiksaanwijzing lezen.

c = Verwijder de veiligheidsschakelaar vooraleer tot elke onderhouds- of herstellingsoperatie over te gaan. **Niet met een hogedruk reiniger reinigen.**

d = Risico van rondvliegende projectielen.

e = Derden uit de gevarenzone houden.

f = Risico op vallen. Nooit pasagiers vervoeren.

g = Derden op afstand van de grassmaaier houden.

h = Risico op kantelen van de machine.

i = Het voertuig nooit op hellingen gebruiken van meer dan 17,6% (10°).

KLEVER BLOK B

Oorbescherming verplicht.

KLEVER BLOK C (BEHALVE VTE)

a = Risico voor handen en voeten.

b = Derden op afstand van de grasmaaier houden.

c = Risico van rondvliegende projectielen en verwonden van de voeten.

d =

M2E - M2EL : De zitmaaier niet gebruiken zonder de beschermingsplaat. De beschermingsplaat van het maaihuis in werking niet sluiten. Voor ieder gebruik nagaan of de beschermingsplaat goed vergrendeld is of dat de laterale deflector goed geplaatst is.

MLHPF MODEL: Maai nooit zonder de afneembare beschermdelen van het maai-gedeelte.

KLEVER BLOK D (BEHALVE VTE)

a = Risico voor handen en voeten.

b = Derden op voldoende afstand van de maaimachine houden.

2• UITLEG OVER DE PICTOGRAMMEN - VEILIGHEID

1 IDENTIFICATIENUMMER



MARKERING VAN BATTERIJEN

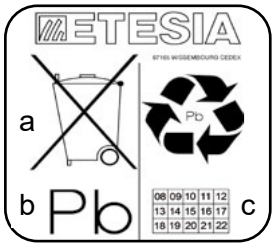

VERMOGENS - ZEKERINGEN

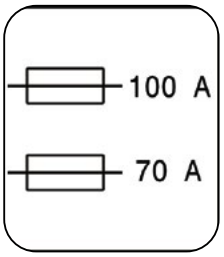

AANSLUITING VAN DE BATTERIJEN

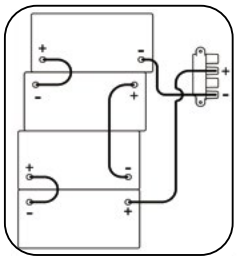

A



B



C

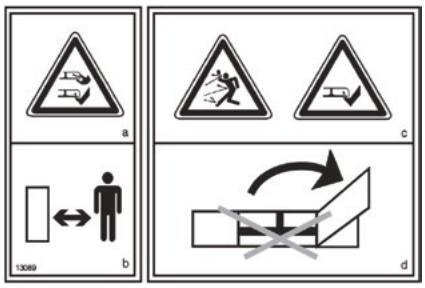

2 QR-CODE



2• UITLEG OVER DE PICTOGRAMMEN - GEBRUIK

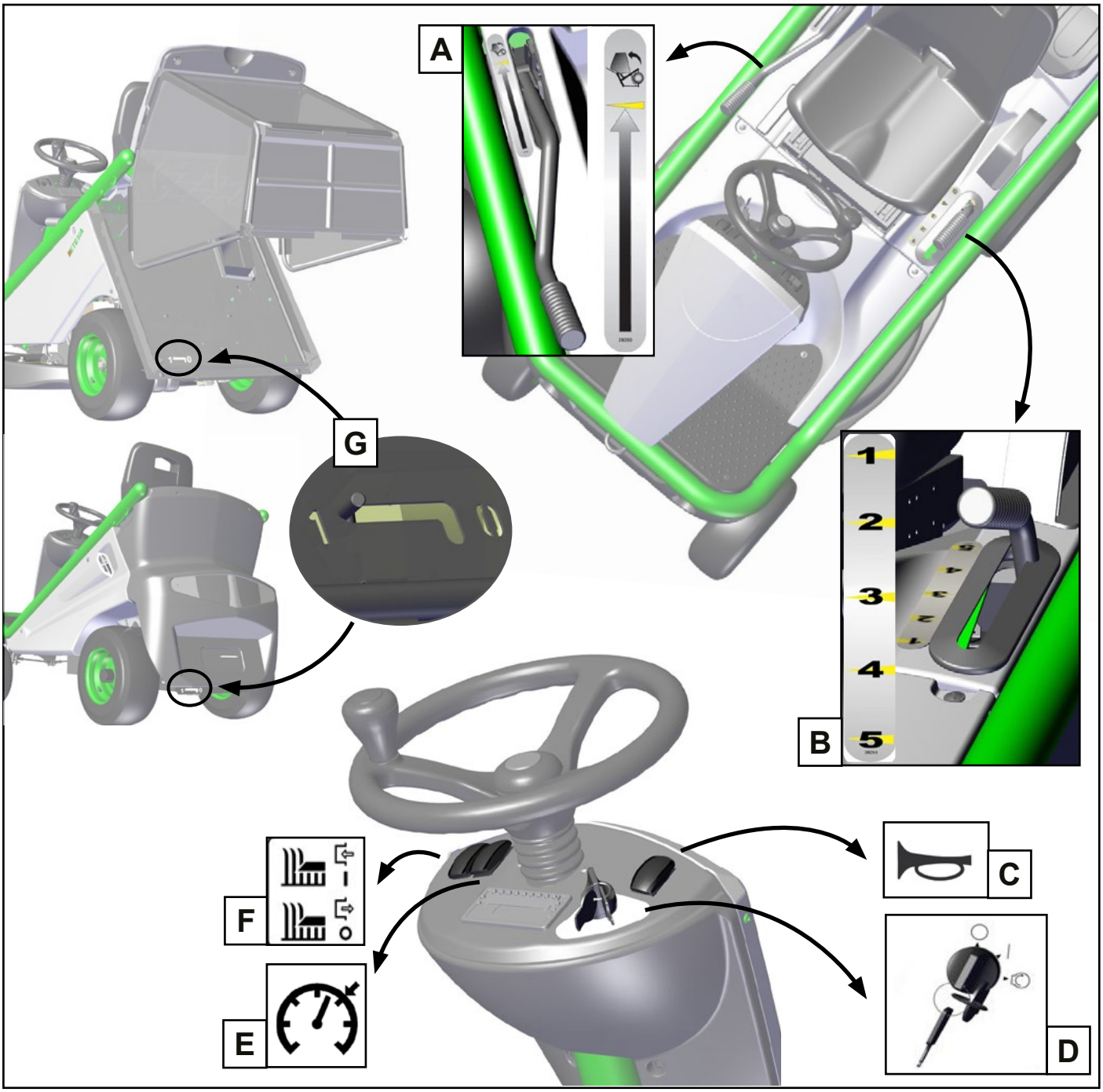

A - LEGEN VAN DE OPVANGBAK *(M2EL - M2E)*

• De pijl geeft de richting aan, waarin de handel bewogen moet worden om de opvangbak te legen.

B - SNIJHOOGTE *(BEHALVE VTE)*

Aanduiding van de snijhoogte.

C - KLAXON

D - STARTEN VAN DE MOTOR

0 : Motor stilgelegd, stroomkring verbroken

I : Stroomkring onder spanning



Toelating tot maaien achteruit (behalve VTE).

E - CRUISE CONTROL

Inschakeling van het snelheidsregelaar.

F - INSCHAKELING VAN HET SNIJSYSTEEM *(BEHALVE VTE)*

I : maaisysteem ingeschakeld

0 : maaisysteem uitgeschakeld

G - BEDIENING VAN DE BY-PASS

- Hendel in positie I: positie aandrijving gekoppeld
- Hendel in positie 0: positie aandrijving ontkoppeld

3• BESCHRIJVING

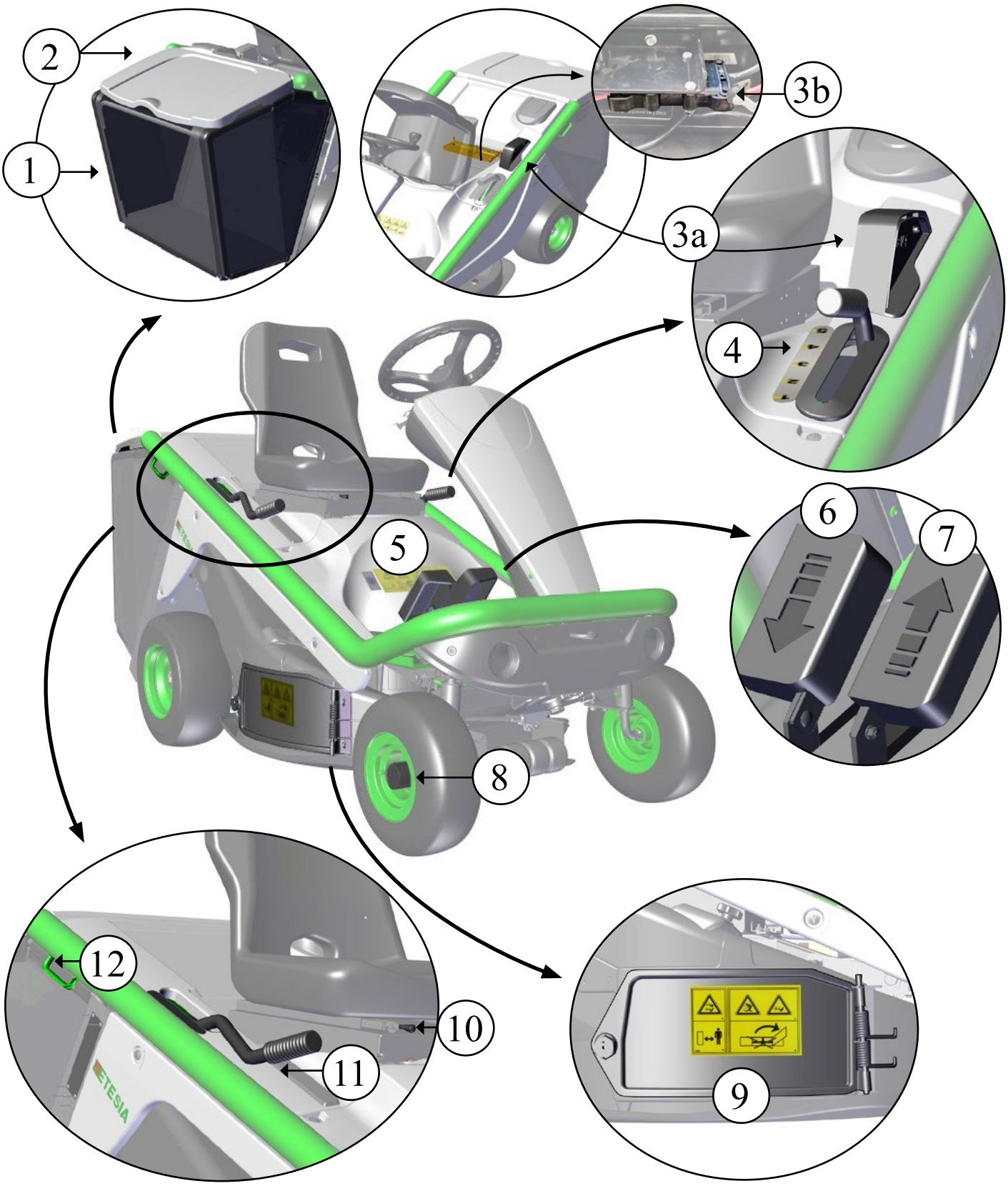

1. Opvangbak (M2EL - M2E)
2. Kap opvangbak (M2EL - M2E)
3. a. Laadgreep
   b. Veiligheidsschakelaar
4. Bedieningshandel voor het instellen van de snijhoogte (behalve VTE)
5. Centrale kap
6. Achteruitpedaal
7. Vooruitpedaal
8. Wieldop
9. Toegangsluik (M2EL - M2E)
10. Bedieningshandel voor het verstellen van de zitting
11. Bedieningshandel voor het legen van de opvangbak (behalve VTE)
12. Bevestigingshaak

3• BESCHRIJVING DASHBOARD



1. Messchakelaar (behalve VTE) 2. Snelheidsregelknop 3. Multifunctionele display (melding van foutcodes)	4. Schakelaar claxon 5. Contactsleutel - Toelating tot achteruitmaaien (behalve VTE) 6. Laadindicator batterij (alleen bij de lithium-versie)

DISPLAY

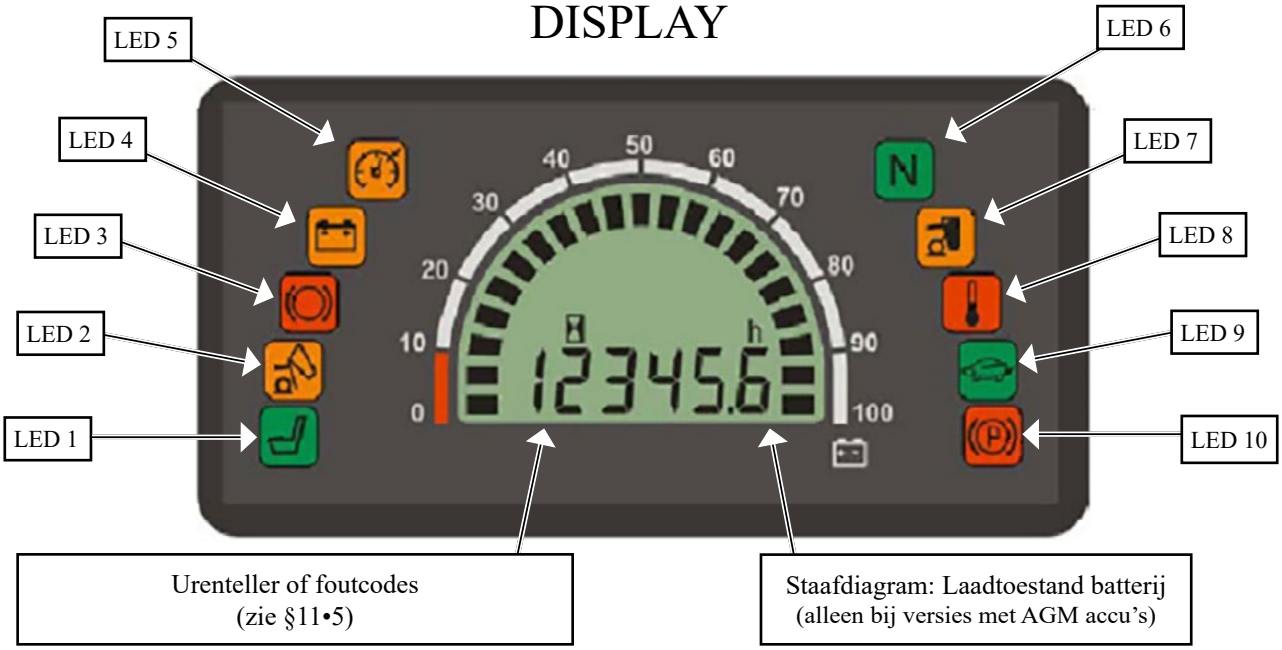

Wanneer het lampje aangaat is de functie geactiveerd.

LAMPJE 1: Bediener aanwezig LAMPJE 2: Opvangbak open (M2EL - M2E) LAMPJE 3: By pass open LAMPJE 4: Batterij ontladen op 75% (alleen bij versies met AGM) LAMPJE 5: Snelheidsregelaar gestart	LAMPJE 6: Pedalen neutraal LAMPJE 7: Volle mand (M2EL - M2E) LAMPJE 8: Oververhitting motor mes of vooruit LAMPJE 9: Werksnelheid LAMPJE 10: Parkeerrem

4• AFBEELDINGEN

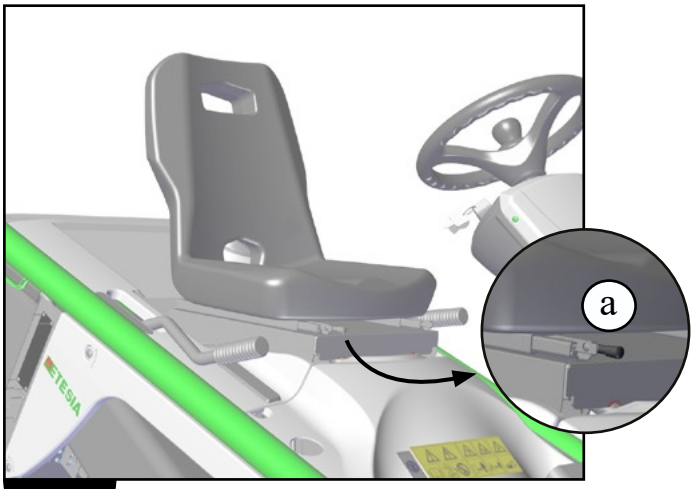

1

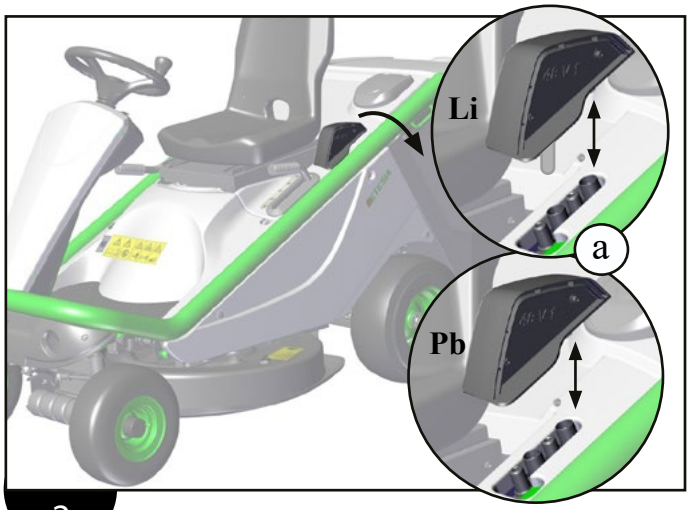

2

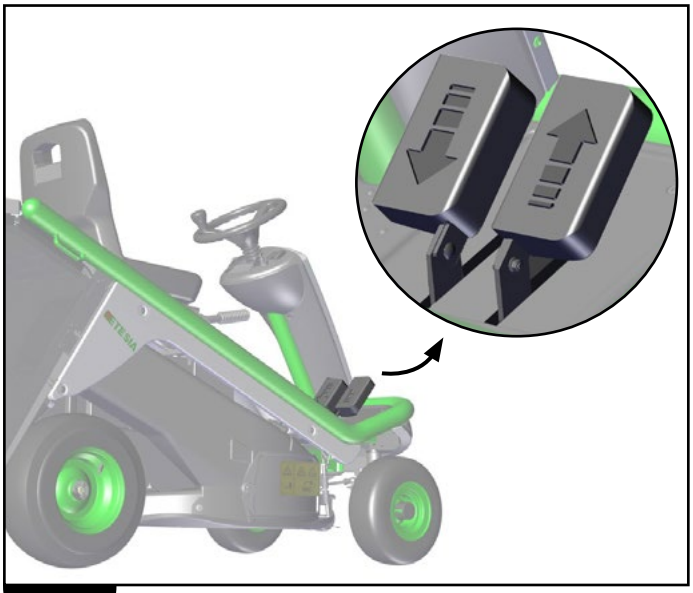

3



4

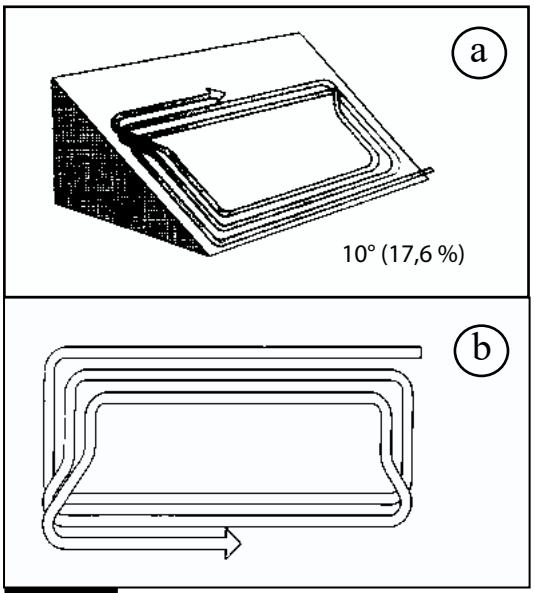

5

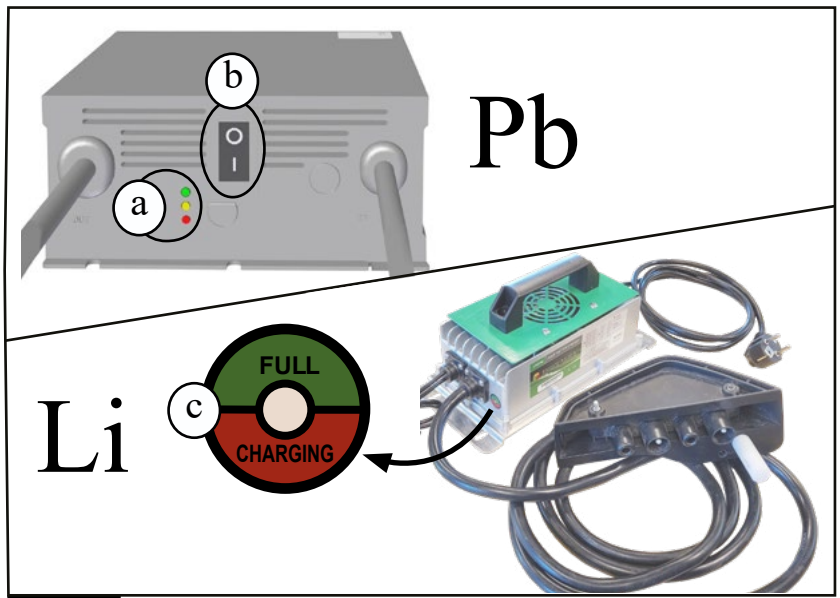

6

4• AFBEELDINGEN

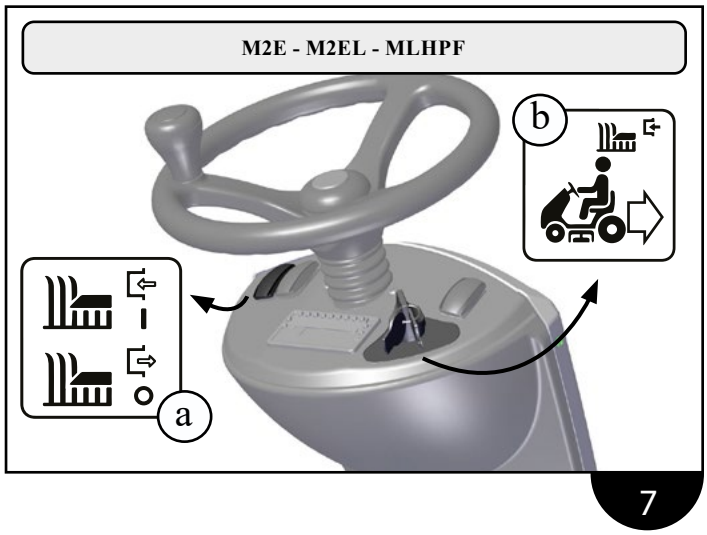

7

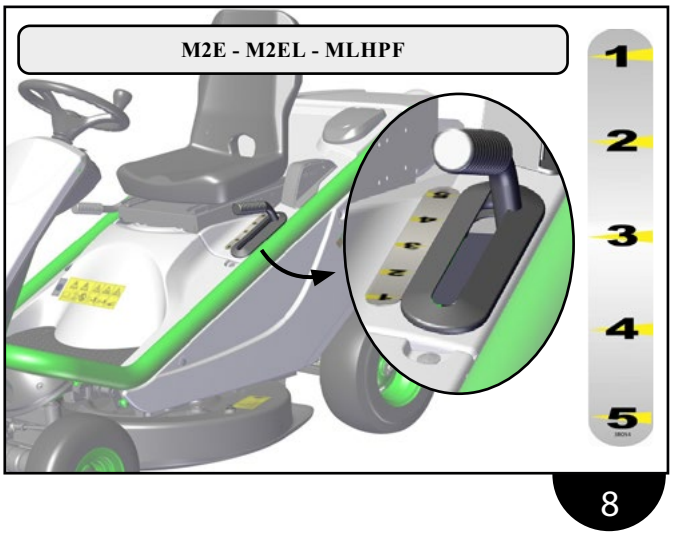

8

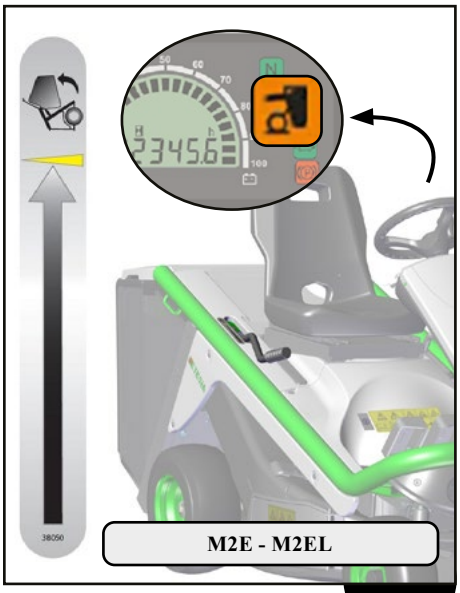

9

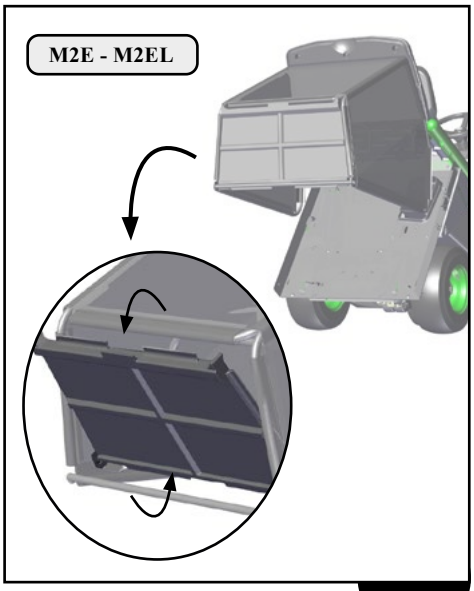

10a

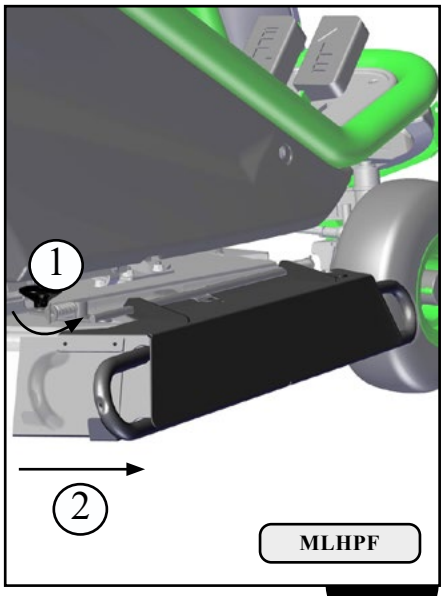

10b

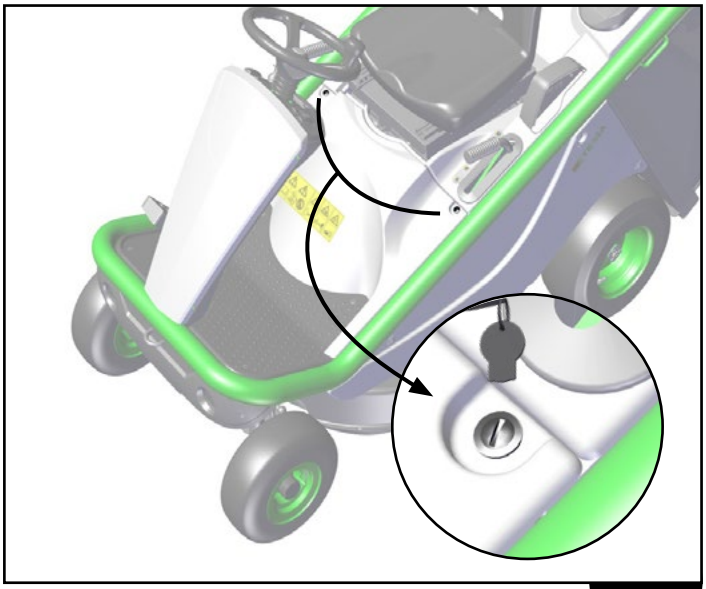
11

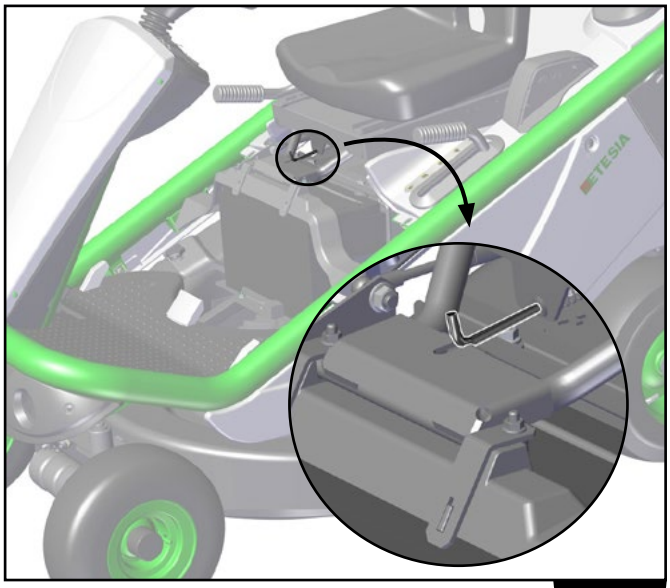
12

4• AFBEELDINGEN

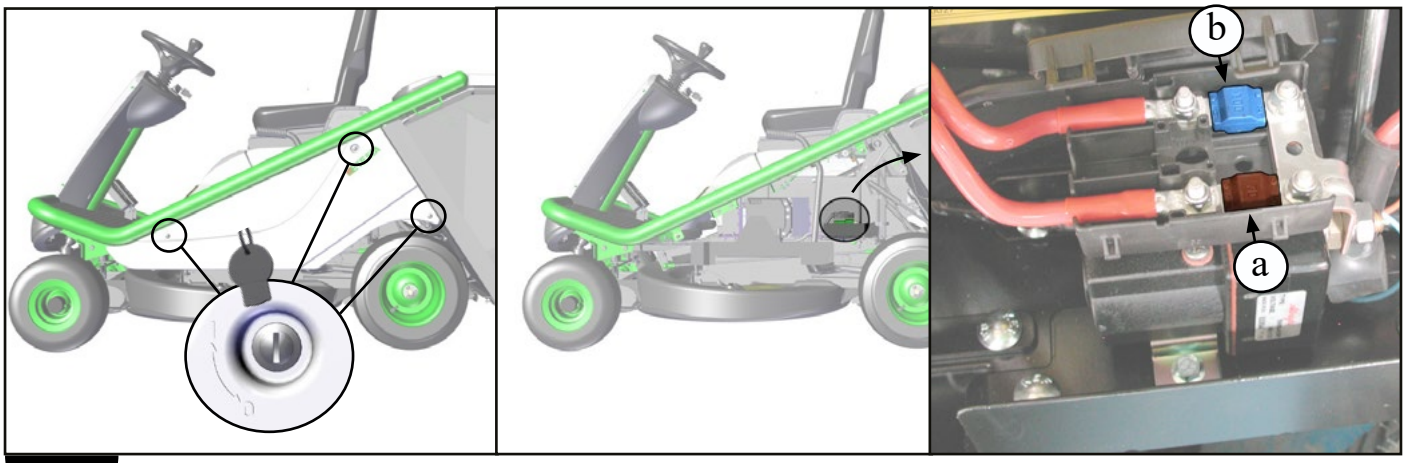

13

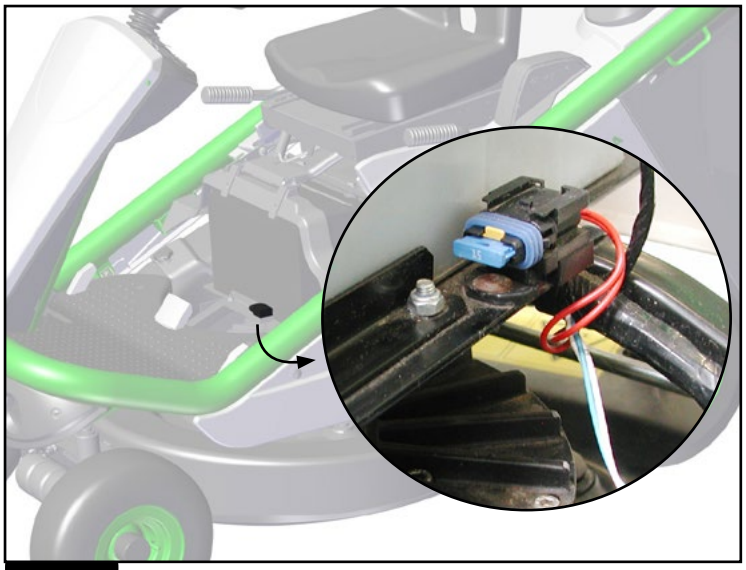

14

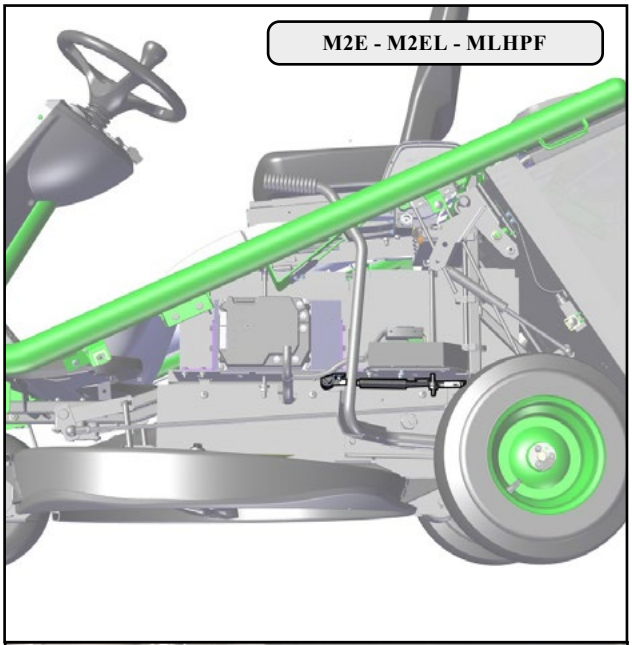

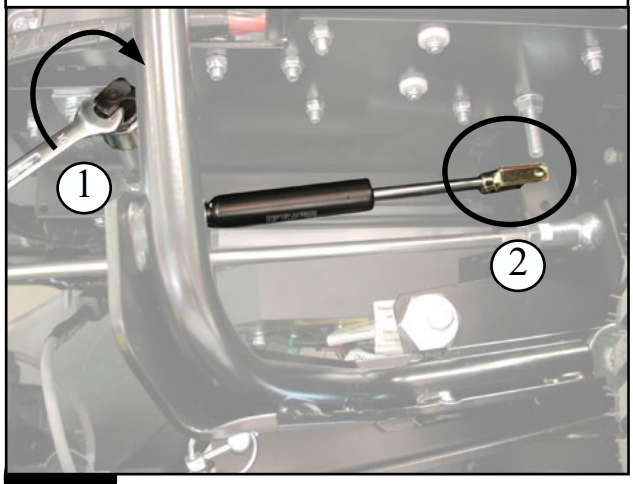

15

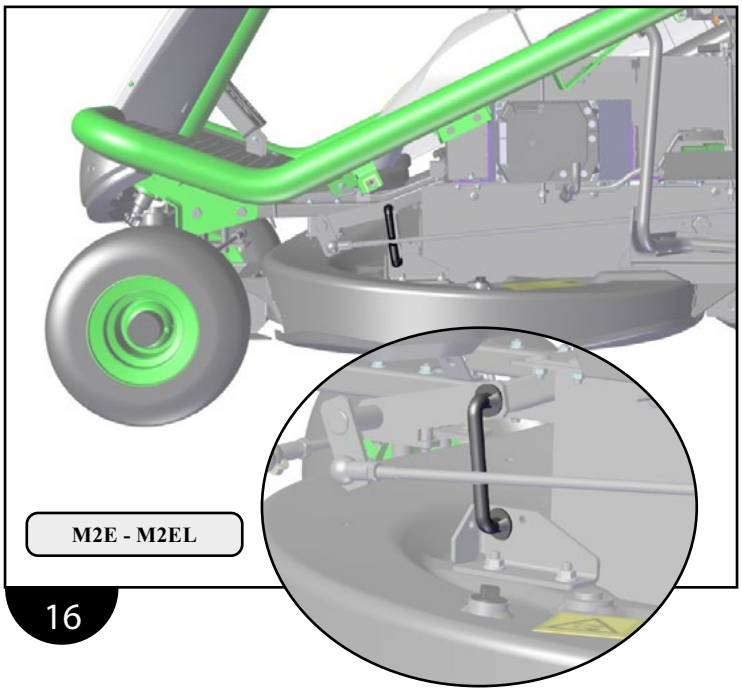

16

4• AFBEELDINGEN

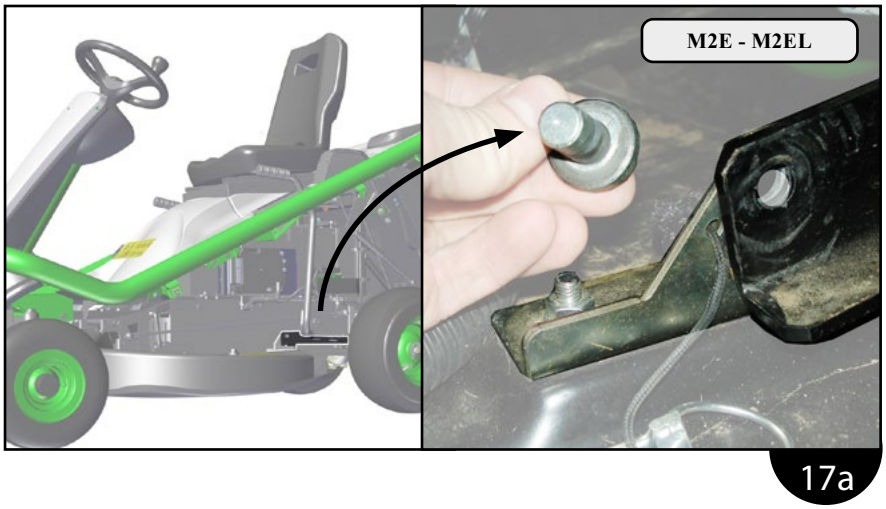

17a

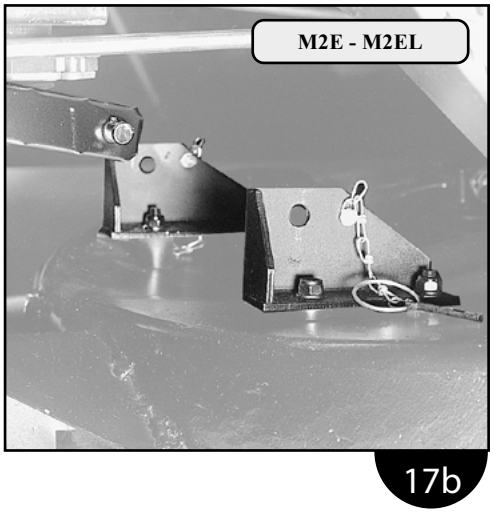

17b

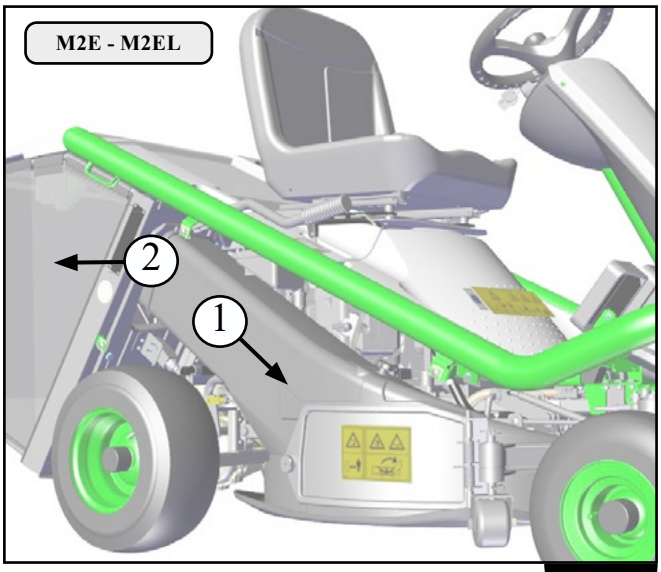

18

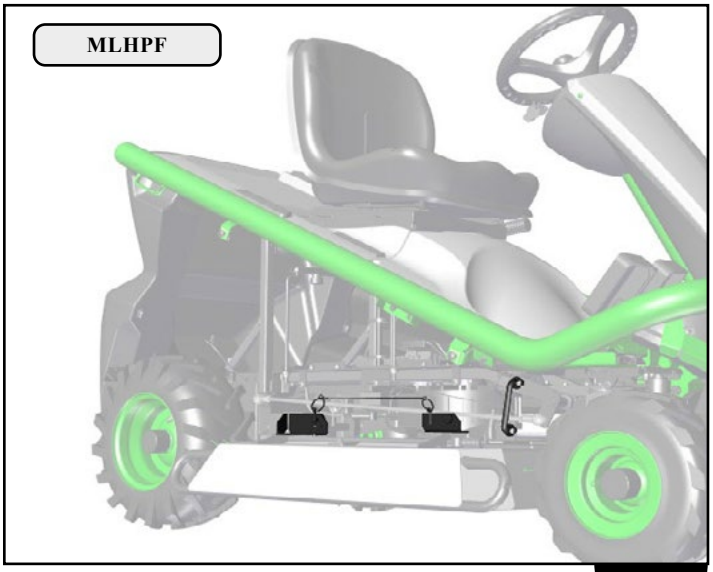

19

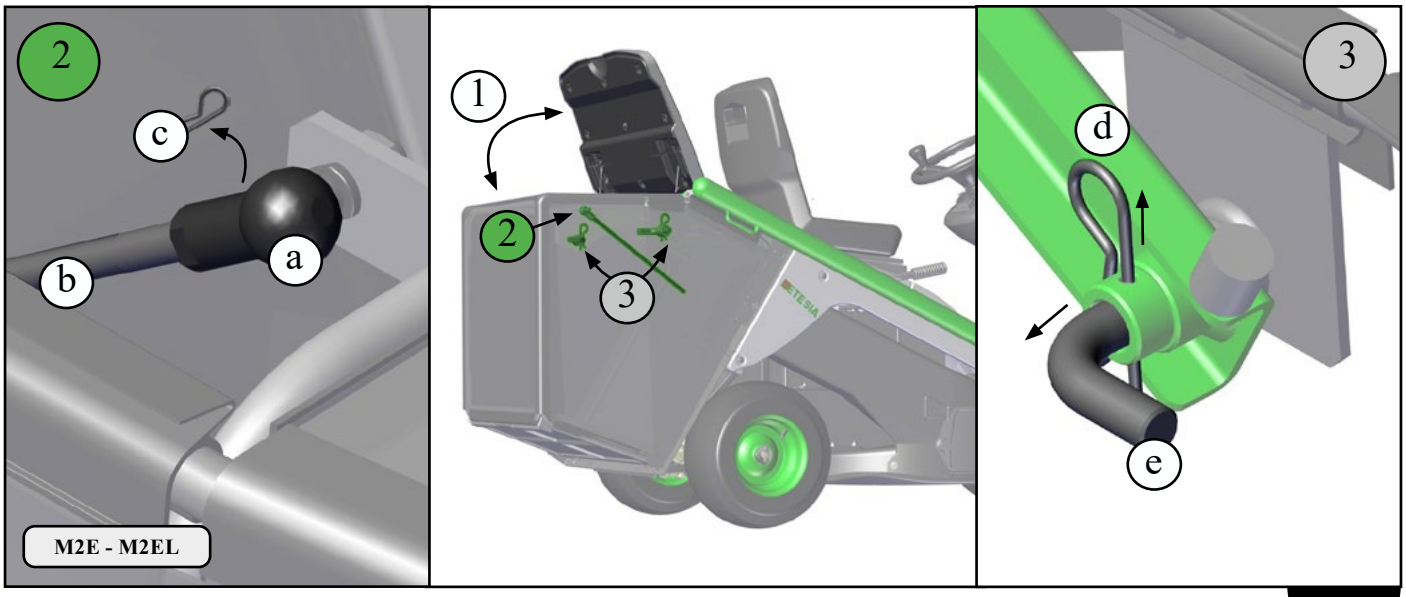

20

4• AFBEELDINGEN



21

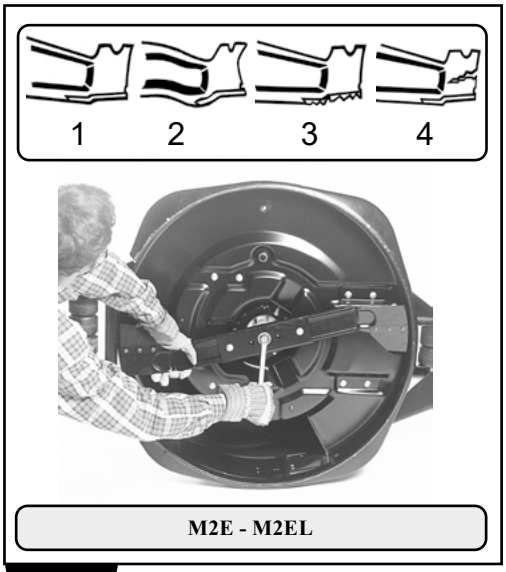

22

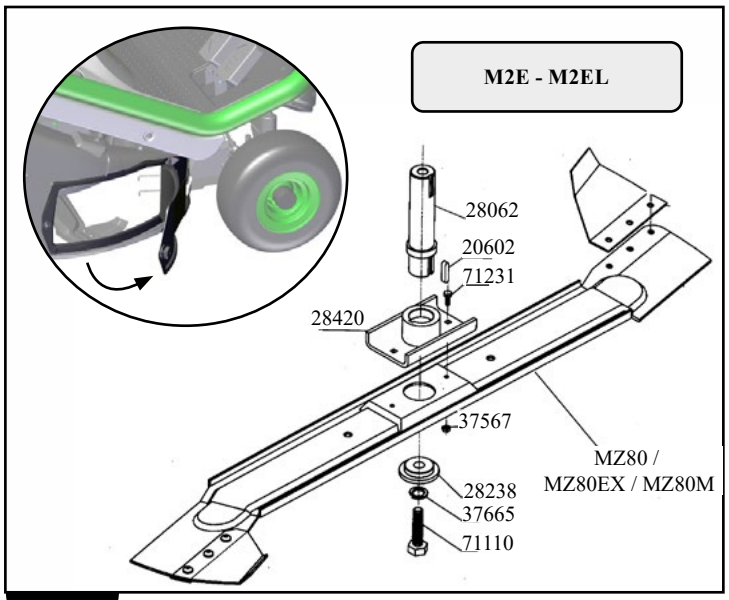

23

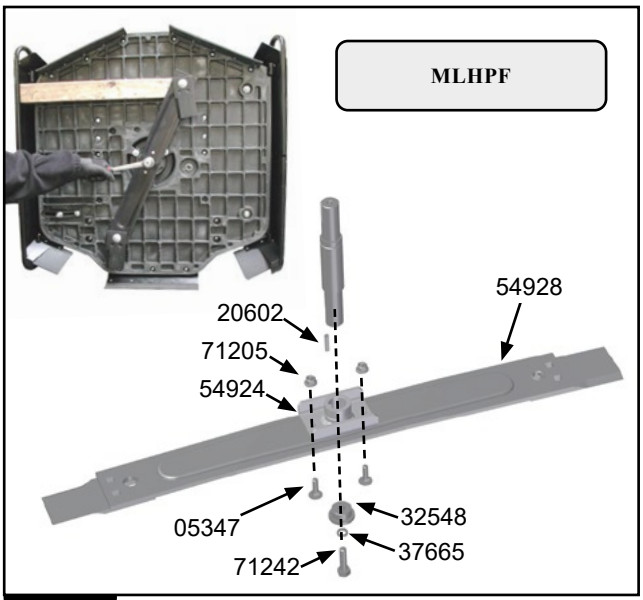

24

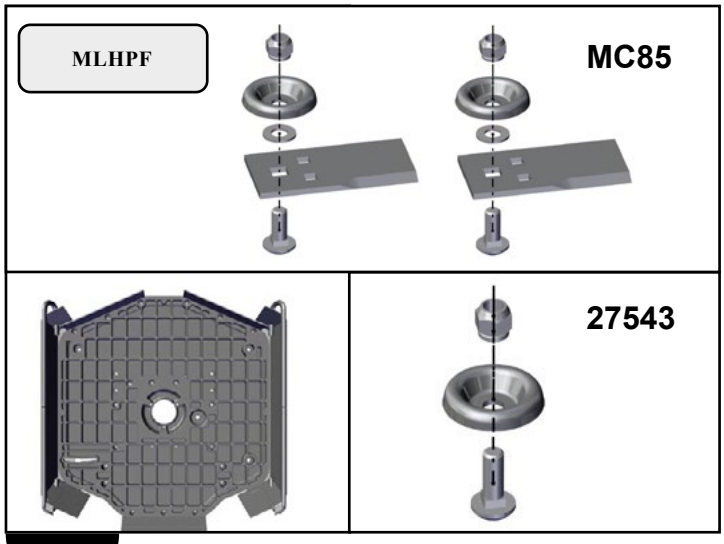

25

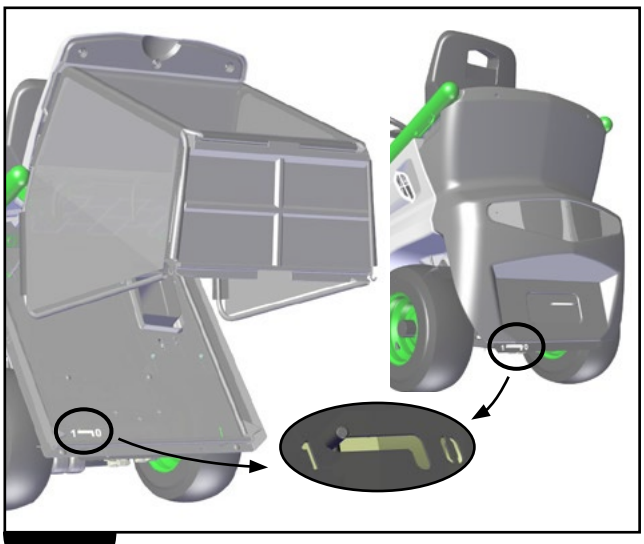

26

4• AFBEELDINGEN

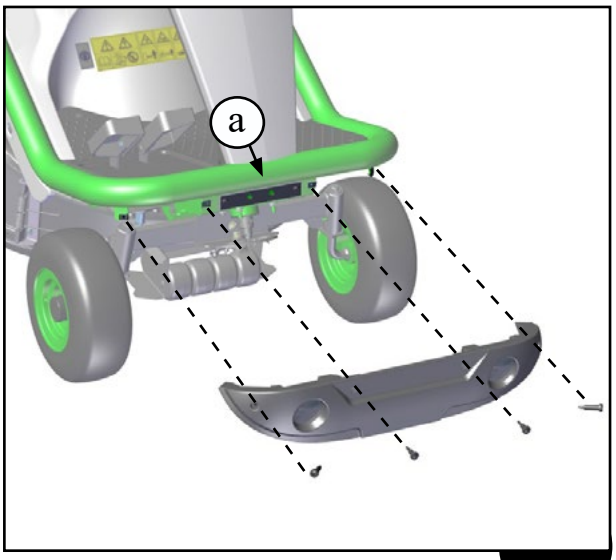

27

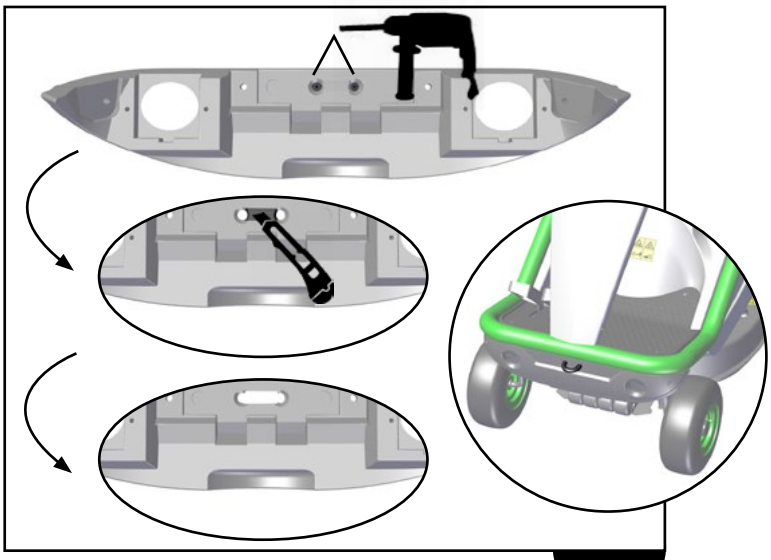

28

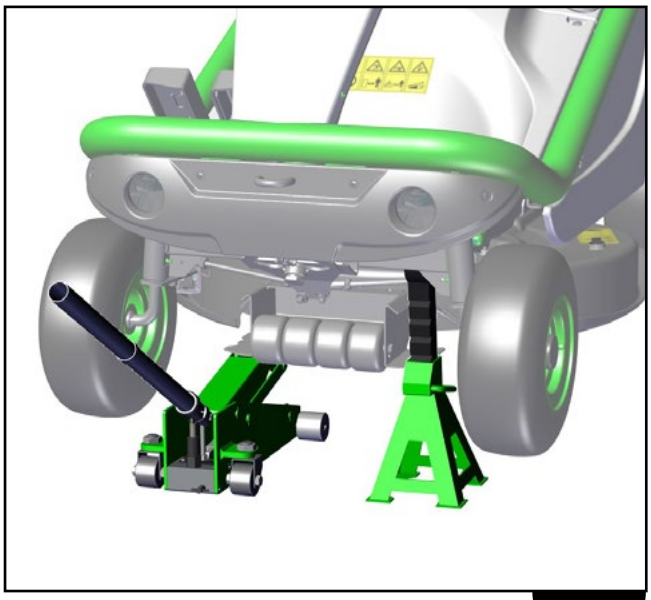

29

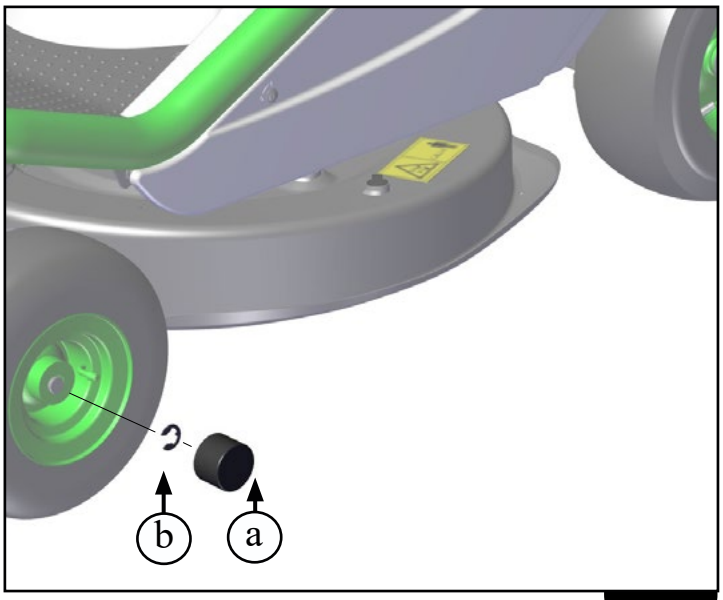

30

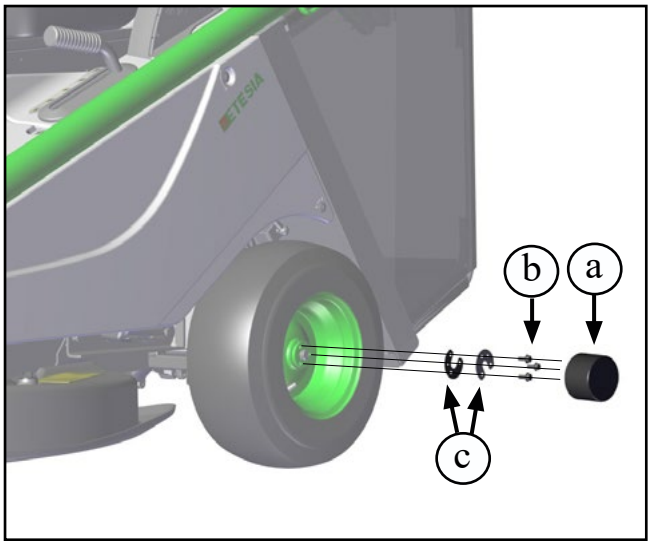

31

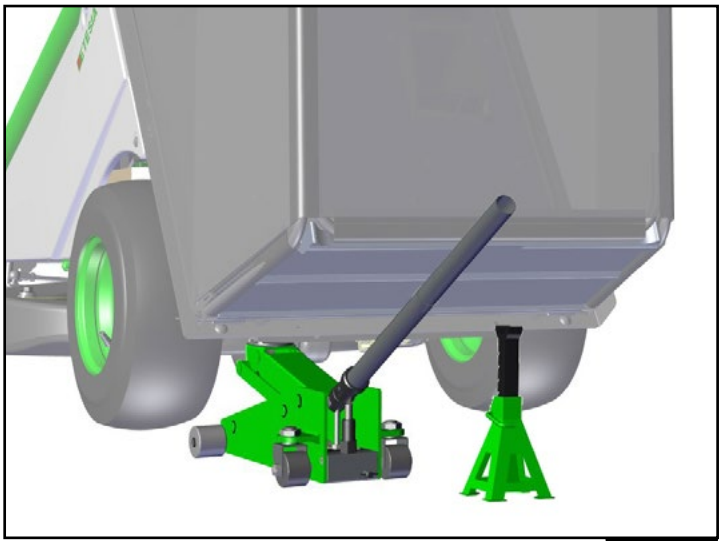

32

4• AFBEELDINGEN - TOEBEHOREN OPTIONEEL

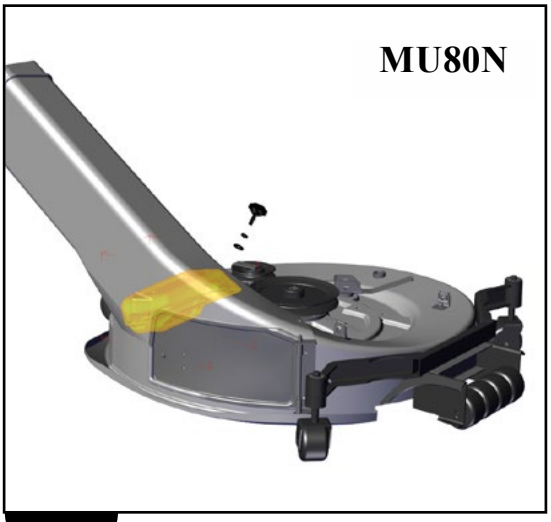

33

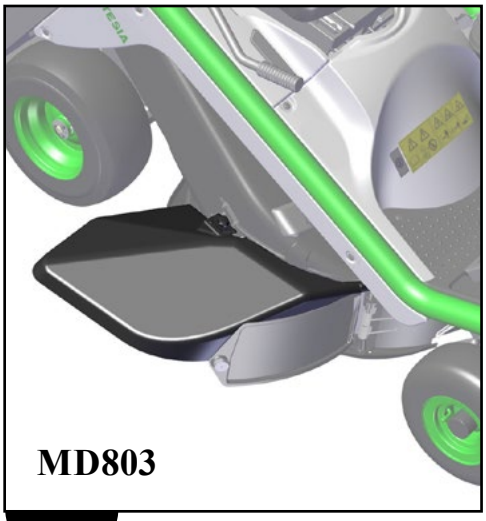

34



35

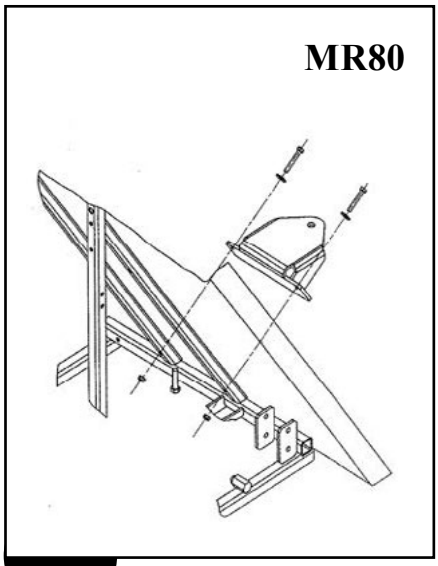

36



37



38



39



40

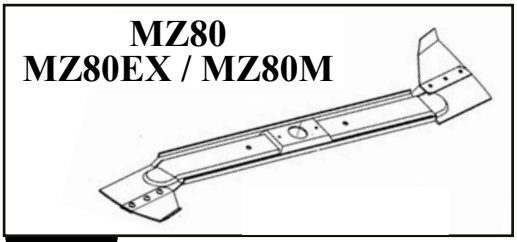

41

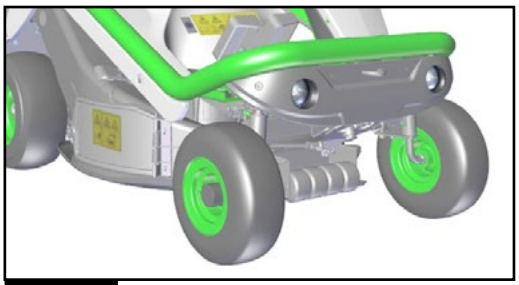

42

5• TECHNISCHE GEGEVENS

		MLHPF	M2EL	M2E	VTE
BATTERIJ					
Type		Lithium (LiFePO4)		Lood / Zuur	
Spanning		51,2 V (x1)		48 V (4 x 12 V aansluiting in serie)	
Capaciteit		100 Ah (0,2 C)		100 Ah (C_{20})	
Massa		1 x 43 kg		4 x 34 kg	
Levensduur (aantal laadcycli)		2500 tot 80A en 80% DoD		500	
Autonomie van de machine		3u tot 3u30		1u30 tot 2u (volgens de maaiomstandigheden)	Tot 8u
Gebruikstemperatuur	Bij het rijden	-10°C tot +35°C		-0°C tot +35°C	
	Bij opslag	< 30 dagen : 0°C tot +40°C > 30 dagen : 5°C tot +20°C		< 30 dagen : 0°C tot +40°C > 30 dagen : 5°C tot +20°C	
	Bij het laden	0°C tot +35°C		0°C tot +35°C	
AANDRIJVING					
Type		Elektromotor 1.7 kW 48V op differentiële reductie			
Model		LT			
Snelheid		Voorruit: 0 tot 8 km/u Achteruit: 0 tot 8 km/u Voorruit, achteruit mes ingeschakeld: 0 tot 5 km/u (behalve VTE)			
Sperdifferentieel		Zonder			
Oliefilter en olieverversing		Zonder filter - Zonder verversing			
MAAIER					
Chassis		Stalen frame mechanisch gelast			
Richting - Spanning aan het stuur			128 N aan de knop (16 Nm)		
Draainummer		1			
Wielen		agrarische profielband Voor : 13 x 5.0 - 6 Achter : 16 x 6.5 - 8	Voor : 13 x 5.0 - 6 Achter : 16 x 6.5 - 8		
Straal niet gemaaid oppervlakte		0,70 m	0,85 m		-
Inhoud opvangbak		-	240 liter		-
Dynamische rem		Elektronisch beheer			
Parkeerrem		Mechanisch (gebrek aan stroom)			
Massa		240 kg	245 kg	330 kg	275 kg
Afmetingen L x l x H		1730 x 900 x 1220 mm	1995 x 825 x 1210 mm		1730 x 795 x 1210 mm
Wegbreedte voor		791 mm			
Wegbreedte achter		795 mm			
Wielbasis		1200 mm			
Uitkragende voor		132 mm			
Uitkragende achter		353 mm	630 mm		353 mm
AANDRIJVING MES					
Type		Elektrische motor 3,5 kW - 48V			-
Maaideck		Mastershock	Staal		-
Type montage		Rechtstreeks			-

5• TECHNISCHE GEGEVENS

	MLHPF	M2EL	M2E	VTE
Messer	85 cm	80 cm		-
Rotatiezin	Naar rechts (van bovenaan gezien)			-
Transmissiebescherming mes	2 breekschroeven op meslichaam			-
Maaibreedte	85 cm	80 cm		-
Maaihoogte	Centraal 5 standen			-
Draaisnelheid mes	1800 ± 50 tr/min			-
VEILIGHEIDSSYSTEEM	Veiligheidsschakelaar / Opvangbak contact (M2EL - M2E) / Bestuurder / Neutrale stand / By-pass			
GELUIDSNIVEAU				
Geluidsdruk ter hoogte van zitje (volgens normen NF EN ISO 5395)		LpA = 86 dB (A) KpA = 2,5 dB (A)		

TRILLINGEN

	Niveau van trillingen van de stoel (hele lichaam)		Niveau van trillingen van het stuur (armen)	
Richtlijn 2006/42/CE Standaardnormen : NF EN ISO 5395, EN 1032, EN 1033	a_{hw}	1,097 m/s²	a_{hw}	0,849 m/s²
	K	0,439 m/s²	K	0,424 m/s²
Richtlijn 2002/44/CE Standaardnormen : ISO 2631-1, ISO 5349-1+2	1.4 a_{wx}	0,55 m/s²		
	1.4 a_{wy}	0,99 m/s²		
	a_{wz}	0,74 m/s²		
Waarden voor het definiëren van de dagelijkse blootstelling	A(8)	0,99 m/s²	A (8)	0,849 m/s²

6• GEBRUIKSAANWIJZINGEN

6•1 VOORBEREIDING EN INBEDRIJFSTELLING

• Vanwege de technische vereisten, wordt de voorbereiding en inbedrijfstelling van uw maaier uitgevoerd door uw Dealer.

6•2 VEILIGHEIDSSYSTEMEN

• De maaier is voorzien van veiligheidsschakelaars, verbonden met:

1. de veiligheidsschakelaar
2. laadgreep
3. de bedieningspedalen
4. de zitting
5. de opvangbak (M2EL - M2E)
6. de bypasshendel

Het maaisysteem kan enkel gestart worden indien:

- de mand op een correcte manier gesloten is (M2EL - M2E)
- de bediener op de stoel zit



Het openen van de mand zorgt ervoor dat het maaiorgaan stilvalt. Het maaiorgaan start opnieuw wanneer de mand opnieuw in de werkstand geplaatst wordt (M2EL - M2E).

Indien de maaier slecht werkt, moet u deze uitschakelen en met uw dealer contact opnemen waarbij u de foutcode aangeeft die op het display van het dashboard staat.

6•3 VERSTELLING VAN DE ZITTING IN LENGTERICHTING (AFBEELDING 1)

• Voor het veilige besturen, moet de positie van de stoel ten opzichte van de pedalen geregeld worden.

• Om de zetel te ontgrendelen, duw de zetelhendel (a) naar de binnenkant.
• Verstel de zitting in de door u gewenste stand.
• Laat de handel los en controleer of de zitting goed geblokkeerd is.

6•4 INSCHAKELEN VAN DE MACHINE

Standaardinschakeling:

• Neem plaats op de bedienerplaats.
• Zorg ervoor dat de laadgreep goed op zijn plaats zit (a afbeelding 2).
• Steek de contactsleutel in het contact en draai deze naar rechts in stand 1 (de bediener moet effectief op de stoel zitten tijdens de inschakeling en mag de pedalen niet op voorhand activeren).
• De machine wordt geïnitialiseerd, wacht op de «klik» (ongeveer 2 sec na de inschakeling).
• Het laadniveau en het aantal maaiuren verschijnen op het display.
• Uw machine is gebruiksklaar.

Hulp bij de inschakeling:

• Indien bij de inschakeling de startschakelaar van het mes op «ON» is blijven staan, geeft het display de boodschap A63 weer. Zet de startschakelaar van het mes op «OFF». Uw machine is gebruiksklaar (behalve VTE).
• Indien er bij de inschakeling, A62 op het display verschijnt en het verklikkerlampje 6 niet brandt, zijn de pedalen niet in neutrale stand. Neem uw voet van de pedalen en begin de inschakelingsprocedure opnieuw. Uw machine is gebruiksklaar.
• Indien de bediener tijdens de inschakeling niet op de machine zit of de laadgreep niet op zijn plaats zit, verschijnt A61 op het display. Plaats de laadgreep op zijn plaats, ga op de stoel zitten, schakel de machine uit en begin de inschakelingsprocedure opnieuw. Uw machine is gebruiksklaar.

- Indien er A44 op het display verschijnt, heeft de bediener de stoel verlaten terwijl de machine in werking was. Schakel de machine uit en begin de inschakelingsprocedure opnieuw. Uw machine is gebruiksklaar.
- Indien er A43 op het display verschijnt en het verklikkerlampje 3 aangaat, is de bypass van uw machine ingeschakeld. Schakel de machine uit, zet de bypasshendel op 1. Voer de inschakelingsprocedure opnieuw uit. Uw machine is gebruiksklaar.
- Om energie van uw batterijpack te besparen, indien het mes roteert en uw machine langer dan 30 sec stilstaat, stopt de machine het mes en verschijnt A54 op het display. Voer de inschakelingsprocedure opnieuw uit. Uw machine is gebruiksklaar (behalve VTE).

Om het maaiorgaan te starten (zie §6•9) en de maaier te besturen (§6•5) moet de machine ingeschakeld zijn (sleutelrelais in stand 1).

6•5 BESTUREN VAN DE MAAIMACHINE

6•5•1 HANDREM

De parkeerrem is een elektromagnetische rem bij stroomuitval.

De rem wordt automatisch ingeschakeld zodra de machine is uitgeschakeld.

Zodra de bediener de aandrijvingsbesturing vooruit (pedaal vooruit/achteruit) loslaat, treedt de parkeerrem automatisch in werking.

6•5•2 PEDALEN OM VOORUIT TE BEWEGEN (AFBEELDING 3)

De voorwaartse beweging van uw maaier wordt bestuurd door twee pedalen vooraan rechts van de trede.

Druk voorzichtig op de rechterpedaal om de snelheid naar voren te controleren.

Druk voorzichtig op de linkerpedaal om de snelheid naar achteren te controleren.

Zet nooit uw voet tussen de twee pedalen.

De positie van de pedalen bepaalt de snelheid van de maaimachine, vanaf stilstand (niet ingedrukte pedaal) tot de maximum snelheid (volledig ingetrapte pedaal), maar ook het dynamische remmen.

Laat het pedaal los om de snelheid te verminderen.

Haal volledig de voet van de pedalen op de maaimachine te stoppen: de maaimachine wordt geremd totdat deze helemaal stil staat (stop binnen 1,5 meter).

6•5•3 SNELHEIDSREGELAAR (AFBEELDING 4)

Uw machine is uitgerust met een snelheidsregelaar. Tijdens het besturen kan u altijd de snelheidsregelaar activeren door de knop in te drukken.

De aangenomen snelheid is die van de machine op het ogenblik dat de knop wordt ingedrukt. Een controlelampje geeft aan dat de functie ingeschakeld is (zie Beschrijving display pagina 9).

De snelheidsregelaar kan gestopt worden door:
- de drukknop opnieuw in te drukken.
- de pedaal achteruit of vooruit in te drukken.

NOTA: De snelheidsregelaar werkt niet in achteruit.

6•6 RIJDEN OP HELLINGEN (AFBEELDING 5)

De maaier mag uitsluitend gebruikt worden op terreinen met een hellingspercentage van minder dan 17.6% (10°).

Volg de onderstaande aanwijzingen op, om zo veilig mogelijk op hellingen te rijden:

- Vermijd abrupt wegrijden.
- Rij op hellingen altijd in een lage snelheid, om te voorkomen dat u de controle over de maaier verliest.
- Wees vooral voorzichtig tijdens het omkeren op hellingen. Bereidt u voor op de richtingsverandering en verlaag de snelheid, om te voorkomen dat u de controle over de machine verliest.

6•7 BATTERIJLADER

Aanbevelingen voor de laadomgeving

- Lees a.u.b. de gebruiksaanwijzing die wordt meegeleverd door de fabrikant.
- Houd de lader uit de buurt van waterbronnen.
- De stekker moet juist op het stopcontact worden aangesloten. Als deze los zit of beschadigd is, vervang onmiddellijk.
- Als u tijdens het laden ongewone geluiden of geuren waarneemt, trek de stekker uit het stopcontact. Als onderhoud nodig is, neem contact op met de klantendienst. We zullen uw aanvraag zo snel mogelijk behandelen.
- Om de laadkabels te beschermen, niet aan de laadkabels trekken, geen druk op uitoefenen en niet ineenstrengelen.

6•7•1 LOOD BATTERIJ LADER (M2E - VTE)

De lader heeft 3 functies: onderhoud, herstel (laden) en bescherming van de accu's.

Uitleg over de functie van de LED's (a afbeelding 6)

De betekenis van de LED is aangegeven op het etiket dat op de behuizing is aangebracht.

Knipperend rood: fout lader
Knipperend geel: accu niet aangesloten
Geel permanent: normaal laden
Groen permanent: 100% geladen

Stappen betreffende de werking van de lader

- Zorg dat de lader op een geaard stopcontact wordt aangesloten.
- Verbind de ingangsconnector met de accu. Schakel de aan/uit-schakelaar (b) in. Als de LED brandt, betekent dit dat het apparaat onder spanning staat.
- De lader stopt automatisch zodra de accu is opgeladen.

Eliminatie van storingen en inspectie

Als de accu niet wil opladen, controleer het volgende :

Storing	Mogelijke oorzaken	Oplossingen
Het controlelampje brandt niet	Is de stekker juist ingebracht?	Sluit hem aan voor het inschakelen van de aan/uit schakelaar.
	Is de aan/uit-schakelaar ingeschakeld?	Zet de schakelaar op 1.
	Is het stopcontact aangesloten?	Laat het stopcontact controleren door gekwalificeerd personeel.
Het aan/uit- controlelampje brandt, maar de accu wordt niet opgeladen	Is de connector intact?	Laat de connector vervangen.
	Is de accu volledig opgeladen?	Gebruik deze alvorens te laden.
	Is de connector goed aangesloten en vergrendeld?	Sluit de connector af en sluit hem weer aan.
	Einde levensduur van de accu, de accu neemt geen lading meer op.	Vervang de accu.
De lader stopt met werken na enkele minuten en geeft een volledige lading aan	Is de accu volledig geladen?	Gebruik uw zitmaaier voordat u weer oplaadt.
	Einde levensduur van de accu, de accu neemt geen lading meer op.	Vervang de accu.

Storing	Mogelijke oorzaken	Oplossingen
Oververhitting van de lader	Is de ventilatie van de lader geblokkeerd?	Controleer de ventilator op een juiste werking. Vervang de lader als deze niet werkt.
Oververhitting van de accu	Een onderdeel van de accu is beschadigd of fel aangetast.	Controleer de verbindingen van de accu, vervang de accu indien nodig.
Onvoldoende vermogen, zelfs wanneer volledig geladen	De oplaadtijd werd niet gerespecteerd.	Langer opladen (tot de lader aangeeft dat de volledige lading is bereikt). Vervang de accu als het probleem aanhoudt.
	Einde levensduur van de accu.	Vervang de accu.

Als de accu na controle van bovenstaande items nog steeds niet werkt, neem dan contact op met onze klantenservice.

6•7•2 LITHIUM BATTERIJ LADER (M2EL - MLHPF)

Uitleg over de functie van de LED's (c afbeelding 6)

De betekenis van de LED is aangegeven op het etiket dat op de behuizing is aangebracht.

Knipperend rood: normaal laden
Groen permanent: 100% geladen

Stappen betreffende de werking van de lader

- Zorg dat de lader op een geaard stopcontact wordt aangesloten.
- Verbind de ingangsconnector met de accu. Als de LED brandt, betekent dit dat het apparaat onder spanning staat.
- De lader stopt automatisch zodra de accu is opgeladen.

Eliminatie van storingen en inspecti

LED : R = rood ; G = groen ; - = pauze

Storing	Mogelijke oorzaken	Oplossingen
R, G, R, G, R, G	Er wordt niet opgeladen	Controleer de verbinding tussen de oplader en de accu.
R, G, R, -, -, -	Te hoge spanning / te hoge belasting	Laat de accu repareren.
R, G, R, G, -, -	Omgevingstemperatuur te hoog of te laag	Wacht totdat de temperatuur gezakt of gestegen is.
G, R, -, -, -, -	Oververhitting	Als de omgevingstemperatuur goed is, controleer dan of de ventilator normaal draait, dat deze niet wordt geblokkeerd en of de sensor van de temperatuurmeting goed werkt.
R, G, -, -, -, -	Uitgangsspanning te laag	Laat de accu repareren.
R, G, R, G, R, -	Abnormale ingangsspanning	Controleer of de ingangsspanning van de wisselstroombron overeenkomt met degene die wordt vermeld op de lader, en ook die van de netspanning zelf.
G, R, G, -, -, -	Overige problemen	Verbreek de verbinding van het netsnoer en sluit dit dan weer aan, om te controleren wat het probleem is. Laat eventuele reparaties uitvoeren.

Als de accu na controle van bovenstaande items nog steeds niet werkt, neem dan contact op met onze klantenservice.

6•8 HEROPLADEN VAN UW MACHINE

- De buitentemperatuur heeft een invloed op de autonomie en de levensduur van de batterijen. Parkeer uw voertuig niet in de volle zon bij hoge temperaturen.
- Om te vermijden dat uw accu's te leeg raken (wat de levensduur ervan verkort), moet u een accu nooit ongeladen gedurende langere tijd laten liggen.

Zorg ervoor dat u de batterij laadt met een echte Etesia lader.

OPGELET: indien de kabels van uw lader beschadigd zijn (slijtage van de buitenkabel, zichtbare elektriciteitsdraden), moet u onmiddellijk uw dealer contacteren om deze te vervangen. Sluit nooit een beschadigde kabel op de voeding aan en raak geen beschadigde kabel aan vooraleer deze niet van de voeding is losgekoppeld.

OPGELET: Was het voertuig niet tijdens het opladen van de accu.

OPGELET: tijdens het laden komt er schadelijk gas vrij, het laden moet dus in een geventileerde ruimte plaatsvinden.

- De tijd dat het voertuig gestald staat verlengt de garantie niet.

6•8•1 OPLADEN VAN LOODBATTERIJEN (M2E - VTE)

- Zet het sleutelrelais in stand 0.
- Verwijder de laadgreep (a afbeelding 2).
- Sluit in plaats, de schakelaar van de lader aan.
- Sluit de lader aan op een stopcontact (230V / 50Hz).
- Schakel de lader in met de schakelaar (b afbeelding 6).
- De verklikkerlampjes (a afbeelding 6) geven de laadtoestand van de batterij aan. Het opladen van de batterijen duurt ongeveer 6 uur.

Wanneer de batterijen opgeladen zijn, schakelt de lader uit met de schakelaar, haalt u de lader uit het stopcontact, koppelt u de connector van de lader los en brengt u de laadgreep aan.

Om de levensduur van uw batterijen en zo de autonomie van uw machine te verhogen, moet u er op letten dat uw batterijen altijd ontladen zijn vooraleer deze te herladen. Het wordt sterk afgeraden de machine te herladen wanneer de batterijen 80% vol zijn.

Om te vermijden dat uw batterijen volledig ontladen worden (wat hun levensduur sterk kan verminderen) is uw machine uitgerust met een ontladingsgrensdetector met 2 niveaus om de autonomie van uw maaier te optimaliseren:

- **niveau 1:** vanaf een ontlading van 75% wordt de mesaandrijving gestopt (M2E) (foutmelding A42 verschijnt op het display)
- **niveau 2:** vanaf een ontlading van 80% wordt de voortgangssnelheid sterk verminderd

Eens niveau 1 bereikt wordt, beschikt u nog over ongeveer 10 minuten autonomie om het laadpunt met een normale snelheid te bereiken.

6•8•2 LITHIUMBATTERIJEN OPLADEN (M2EL)

Laad lithiumbatterijen niet op onder 0°C.

- Zet het sleutelrelais in stand 0.
- Verwijder de laadgreep (a afbeelding 2).
- Sluit in plaats, de schakelaar van de lader aan.

• Sluit de lader aan op een stopcontact (230V / 50Hz).
• Het verklikkerlampje (c afbeelding 6) geeft de laadtoestand van de batterij aan. Het opladen van de batterijen duurt ongeveer 4 uur.

Wanneer de batterijen opgeladen zijn, haalt u de lader uit het stopcontact, koppelt u de connector van de lader los en brengt u de laadgreep aan.

Om te voorkomen dat u tijdens het werk plotseling met een lege accu komt te zitten, kunt u het best de indicator nummer 6 (zie de beschrijving op bladzijde 9) regelmatig controleren. Zodra de indicator 25% aangeeft, stop dan de bladen en laad de accu opnieuw op.

6•9 STARTEN EN UITSCHAKELEN VAN HET MAAIDEK (BEHALVE VTE) (A AFBEELDING 7)

6•9•1 STARTEN

Bedien de schakelaar die zich op het dachboard bevindt op stand [1].

Het maaidek kan alleen worden aangezet wanneer de gebruiker op de stoel zit, de opvangbak gesloten is (M2E - M2EL).

6•9•2 UITSCHAKELEN

Om het maaidek te stoppen moet de schakelaar op stand [0] worden gekanteld.

Het openen van de opvangbak (M2E - M2EL) leidt ertoe dat het maaidek worden stilgezet. Deze organen treden weer in werking zodra de opvangbak in werkstand staat.

Indien de bediener de stoel verlaat, valt het maaiorgaan stil.

Vóór de bediener zijn stoel verlaat, het maaisysteem altijd uitschakelen.

Het mes wordt automatisch in elke wandelen start / stop gearresteerd.

De remtijd van het mes moet lager zijn dan 5s.

6•9•3 TOELATING TOT ACHTERUITMAAIEN (BEHALVE VTE) (B AFBEELDING 7)

Bij het normale maaigebruik, staat de messchakelaar in de «ON» stand, het mes wordt automatisch tot stilstand gebracht wanneer u in achteruit overgaat. Zodra de machine stilstaat of zodra u opnieuw naar de voorste versnelling overschakelt, wordt het mes automatisch opnieuw gestart.

Om achteruit te maaien, moet u vooraf controleren dat er zich geen mensen of gevaarlijke voorwerpen achter uw maaier bevinden.

Draai de contactsleutel naar het symbool (b). U kan nu achteruit maaien. De machine keert naar de oorspronkelijke status terug zodra de machine uitgeschakeld wordt.

Opmerking: Voor een optimale autonomie van de machine wordt de mesaandrijving onderbroken wanneer de machine langer dan 30 sec. stilstaat.

6•10 INSTELLING VAN DE SNIJHOOGTE (BEHALVE VTE) (AFBEELDING 8)

De snijhoogte kan veranderd worden met behulp van de hendel aan de linker zijde van de zitting.

Schuif de handel naar beneden resp. naar boven om het maaihuis lager resp. hoger te zetten.

Kies voor een hoge maaistand voor lang en vochtig gras (pos. 4 en 5). Gebruik de lagere snijhoogtes (pos. 1, 2 en 3) voor vlakke en goed verzorgde gazons.

6•11 MAAIEN (BEHALVE VTE)

Voor het maaien dient u de toestand van het mes en de bevestiging te controleren (zie § 8•4•4 tot 8•4•6).

Om regelmatig te maaien is het belangrijk om te controleren dat de druk van de banden overeenkomt met de met de geadviseerde druk (zie § 8•3).

Afbeelding 5b toont de optimale maaimethode voor het merendeel der gazons. Als u deze aanwijzingen opvolgt, voorkomt u scherpe bochten en onnodige trajecten.

Als u het gras kort maait, dient u verplicht een langzame snelheid aan te houden.

Wanneer het mes wordt ingeschakeld, wordt de voortgangssnelheid beperkt tot 5 km/u. Indien op het ogenblik dat het mes werd ingeschakeld, de snelheid van de machine hoger dan 5km/u was, wordt deze automatisch op 5km/u teruggebracht. Wanneer het mes tot stilstand komt, wordt de snelheid van de machine automatisch opnieuw aangepast. Bijv.: u maait aan 5km/u (maximumsnelheid), u zet de messchakelaar op 0, de machine zal automatisch versnellen tot 8km/u.

6•11•1 MAAIEN MET OPVANG (M2EL - M2E) (AFBEELDING 9)

Wanneer het vulniveau van de bak het maximum bereikt heeft, weerklinkt een geluidssignaal en gaat er een controlelampje op het dashboard branden. Schakel in dat geval het mes uit, waardoor het geluidssignaal stopt. Leeg vervolgens de opvangbak.

Het legen van de opvangbak gebeurt vanuit de bestuurdersstoel. Om te ledigen, trek de hendel naar boven en rij langzaam naar voren alvorens de opvangbak weer te sluiten.

Om het verzamelen van het gras na het maaien te vergemakkelijken, is het raadzaam de grashopen op twee of drie plaatsen te groeperen, in plaats van deze her en der over het terrein te verspreiden. Dankzij de eenvoud en snelheid van het legen, is het niet nodig om hiermee te wachten tot de bak geheel gevuld is. Leeg de opvangbak, zelfs wanneer deze nog niet helemaal vol is, daarom telkens wanneer u in de buurt van een grashoop komt. Aldus voorkomt u onnodige ritten.

6•11•2 HOOG GRAS MAAIEN



Verwijder de veiligheidsschakelaar (3b beschrijving pagina 8) alvorens de maaimodus te wijzigen (slingerkraag open of gesloten). Kies de maaimodus voordat u met het maaien begint.

APPARATEN IN SERIE OP MLHPF - EN OPTIE (MD80) OP DE ANDERE MODELLEN

• Om zeer hoog gras te maaien maakt een hulpmiddel voor het zijwaarts uitwerpen het mogelijk om de doeltreffendheid van uw maaimachine te verbeteren.

MODELLEN M2E - M2EL

• Gebruik van de opvangbak als deflector

- Verwijder de onderzijde van de opvangbak, wanneer u wilt maaien zonder het gras te verzamelen in de opvangbak. Zet de opvangbak in de kiepstand, zodat u de bodem van de opvangbak los kunt haken (afbeelding 10a).

MODEL MLHPF (afbeelding 10b)

• Draai de knop los die zich rechtsachter het maaiplateau bevindt en trek de laterale slingerkraag naar buiten.
• Draai de knop weer vast om de slingerkraag in die positie vast te zetten.
• Om terug te gaan naar de maaiconfiguratie, voert u het omgekeerde uit.

7• MONTAGE - DEMONTAGE - BEREIK VAN DE ONDERDELEN

7•1 TOEGANG TOT DE BATTERIJEN

- Trek de contactsleutel uit.
- Schroef de 2 moeren over 1/4 draai los (afbeelding 11) met behulp van de sleutel.
- Verwijder de centrale kap.
- Trek de vergrendelpal naar voor (afbeelding 12).
- Kantel de stoelhouder volledig naar voor.
- Om de kap opnieuw op zijn plaats te zetten moet u de stoel in horizontale stand kantelen.

7•2 TOEGANG TOT DE ZEKERINGKASTEN

De machine is uitgerust met:

- 2 vermogenszekeringen (afbeelding 13):
  - rep. A: bruine zekering voor de vooruitaandrijving van 70A
  - rep. B: blauwe zekering voor de mesaandrijving van 100A (behalve VTE)
- 1 blauwe bedieningszekering 15A (afbeelding 14)

7•2•1 TOEGANG VERMOGENSZEKERING (AFBEELDING 13)

- Verwijder de veiligheidsschakelaar (3b beschrijving pagina 8).
- Schroef de 3 schroeven van de linkerzijkap 1/4 slag los met uw sleutelhanger. De zekeringen zijn toegankelijk op het niveau van de vermogensschakelaar.

7•2•2 TOEGANG TOT DE STURINGSZEKERING (AFBEELDING 14)

Ga op dezelfde manier tewerk als voor de toegang tot de batterijen.

7•3 DEMONTAGE VAN HET MAAISYSTEEM (BEHALVE VTE)

- Verwijder de veiligheidsschakelaar (3b beschrijving pagina 8). Vooraleer tot demontage over te gaan moet u uw handen beschermen met werkhandschoenen.
- Draai de vijzen van uw zijkappen 1/4 los met behulp van uw sleutelhanger, en haal ze dan weg.

MODELLEN M2E - M2EL

- Plaats het maaiplateau in de laagste stand.

Afbeelding 15 - Stap 1: Aan de linkerkant van de machine ontgrendelt u de werking van de gasveer door de deblokkeerhendel in wijzerzin te draaien met een steeksleutel 10.
Afbeelding 15 - Stap 2: Haal de as van de gasveer uit.

- Koppel de 2 schakelaars af (vermogen + bediening).
- Verwijder de 6 borgpennen van de bouten en steunen, die voor de bevestiging zorgen van het snijgedeelte aan de verstelarm van de snijhoogte.
- Haak eerst de 2 voorsteunen los, vervolgens de 2 bouten achter (afbeeldingen 16 en 17a). De rechter achterbout is vast verbonden met de verstelarm van de snijhoogte (afbeelding 17b).
- Schuif het snijsysteem naar voren om het uitworpkanaal van de afdichtplaat te scheiden (afbeelding 18).
- Draai het stuur volledig naar links. Demonteer het snijsysteem van de maaimachine.

MODEL MLHPF

- Plaats het maaiplateau in de laagste stand.

Afbeelding 15 - Stap 1: Aan de linkerkant van de machine ontgrendelt u de werking van de gasveer door de deblokkeerhendel in wijzerzin te draaien met een steeksleutel 10.
Afbeelding 15 - Stap 2: Haal de as van de gasveer uit.

- Koppel de 2 schakelaars af (vermogen + bediening).
- Verwijder de 6 borgpennen van de bouten en steunen, die voor de bevestiging zorgen van het snijgedeelte aan de verstelarm van de snijhoogte. Haak eerst de 2 voorsteunen los, vervolgens de 2 bouten achter (afbeelding 19).
- Zet het maaisysteem in de hoogste stand.

- Om de onderdelen weer terug te plaatsen, dezelfde handelingen in omgekeerde volgorde uitvoeren.



Voor uw veiligheid, zorg ervoor dat alle kappen en beschermingen aanwezig zijn alvorens de maaier te gebruiken.

7•4 DEMONTAGE VAN DE OPVANGBAK (M2EL - M2E) (AFBEELDING 20)

- Wip de opvangbakkap naar de zitting toe en houd deze open.
- Demonteer het kogelgewricht (a) van de afvoerstang (b) in de bak : om dit te doen, verwijder het clip (c).
- Demonteer de Beta-pennen (d) en vervolgens de bevestigingsbouten (e).
- Demonteer de bak en breng de Beta-pennen (e) en de bevestigingsbouten (d) weer op hun plaats aan om te voorkomen dat u deze verliest.



WAARSCHUWING ! Nooit maaien zonder opvangbak. De opvangbak uitsluitend demonteren voor reiniging. Om de onderdelen weer terug te plaatsen, dezelfde handelingen in omgekeerde volgorde uitvoeren.

8• ONDERHOUD

Vooraleer u enige handeling uitvoert, moet u de veiligheidsschakelaar verwijderen (3b beschrijving pagina 8).

8•1 SCHOONMAKEN

Het beste onderhoud is het regelmatig reinigen van uw maaier na elke maaibeurt. Het wordt sterk afgeraden om water te gebruiken. Het maaiorgaan mag echter met de hogedrukreiniger gereinigd worden eens het van de machine gedemonteerd is.

8•2 ONDERHOUD THE BATTERIJEN

8•2•1 ONDERHOUD

Uw maaier is uitgerust met batterijen die geen enkel onderhoud vergen.

Indien de batterijen verwijderd moeten worden, moet u altijd eerst de negatieve pool uitschakelen en daarna de positieve.

Opmerking over de loodaccu's (M2E, VTE):

De batterij bevat zwavelzuur dat heel gevaarlijk is en dat ernstige verwondingen kan veroorzaken bij contact met de huid of met de ogen. De grootste voorzichtigheid is dus geboden. Draag veiligheidsuitrusting (handschoenen, veiligheidsbril ...).

Bij contact met de ogen of de huid, overvloedig spoelen met water. In voorkomend geval, onmiddellijk een arts raadplegen. De batterij en het zuur moeten buiten het bereik van kinderen gehouden worden.

Controleer regelmatig of de batterijpolen niet geoxideerd zijn. In voorkomend geval moet u deze reinigen en met vet insmeren.

Opmerking over de lithiumaccu's (M2EL - MLHPF):
Met de app ACES Li Power kunt u via Bluetooth contact maken met de accu en informatie hierover aflezen (spanning, oplaadstatus, etc.) (afbeelding 21).

8•2•2 WEGGOOIEN VAN DE BATTERIJEN

De batterijen bevatten gevaarlijke stoffen en moeten in geen enkel geval in het natuurlijke milieu gegooid worden. Zij zijn gebonden aan strenge regels voor het afvoeren (richtlijn 2006/66/CE).

WAARSCHUWING ! De lithiumaccu's die het einde van hun levensduur hebben bereikt of die beschadigd of kapot zijn, worden beschouwd als gevaarlijk afval en moeten worden ingeleverd volgens de plaatselijk geldende regels hiervoor.

Neem contact op met uw ETESIA dealer voor de verwijdering van gebruikte batterijen.

8•3 ONDERHOUD VAN DE BANDEN

Houdt u altijd aan de voorgeschreven bandenspanning. Andere bandenspanningen dan diegene die zijn aanbevolen kunnen het rijden negatief beïnvloeden. Het kan er zelfs toe leiden dat u de controle over de zitmaaier verliest.

Druk voorkant: 1.5 bar - Druk achterkant: 0.8 bar

8•4 MAAISYSTEEM (BEHALVE VTE)

Voordat u het maaigedeelte schoonmaakt, verwijder de veiligheidsschakelaar (3b beschrijving pagina 8). Alvorens over te gaan tot de demontage, eerst werkhandschoenen aantrekken om uw handen te beschermen.

8•4•1 REINIGING VAN HET MAAIDEK

• Reinig telkens na het gebruik zorgvuldig het maaidek en met name de binnenzijde hiervan.

Reiniging van het maaidek met behulp van de slangaansluiting (M2E - M2EL)

• Het maaidek is aan de linker zijde voorzien van een aansluitstuk, waarop een waterslang aangebracht kan worden.

- Sluit de waterslang aan op het maaidek.
- Verwijder de bodem van de opvangbak (afbeelding 10a).
- Open de waterkraan.
- Neem plaats op de zitting, schakel de motor en het maaisysteem in.
- Na circa 3 minuten is het maaisysteem gereinigd.
- Schakel het maaisysteem en vervolgens de motor uit.
- Sluit de watertoevoer af en koppel de waterslang af.
- Schakel het maaisysteem weer gedurende enkele minuten in om overtollig water te verwijderen.

8•4•2 SCHOONMAKEN VAN HET MAAIGEDEELTE DOOR HET TE DEMONTEREN (ZIE PARAGRAAF 7•3)

Als de maaimachine is gebruikt onder zeer zware omstandigheden (zeer vochtig gras, maaien in zeer lage positie) kan het noodzakelijk zijn om het maaiplateau uit elkaar te nemen om het met een borstel schoon te maken. Bij deze gelegenheid is het tevens nodig om de toestand van het mes en zijn bevestiging te controleren en het eventueel te vervangen.

Een goed onderhouden maaisysteem zal de maaikwaliteit verbeteren.

8•4•32 REINIGING VAN DE OPVANGBAK (M2EL - M2E)

Het doek van de opvangbak dient net als het maaihuis na elk gebruik gereinigd te worden, om te zorgen voor een optimale luchtafvoer: gebruik hiervoor een waterstraal of een borstel of een luchtstraal.

In geval van gebruik van een waterstraal, demonteer the opvangbak (§ 7•4) en reinig het van verzamelbak weg van de machine.

Door het maaihuis en de opvangbak in goede staat te houden, verbetert u niet alleen het snijresultaat en de opvang van het gras, maar verlengt u tevens de levensduur van uw zitmaaier.

8•4•4 ONDERHOUD VAN HET MAAIDEK

• Draag handschoenen om uw handen te beschermen.
• Verwijder de veiligheidsschakelaar (3b beschrijving pagina 8).

MODELLEN M2E - M2EL (AFBEELDING 22)

• Controleer het maaimes op eventuele beschadigingen of slijtage telkens voordat u de maaier gaat gebruiken:

1: normaal, 2: verbogen, 3: versleten, 4: gebarsten

Indien een mes stomp of verbogen is, neemt de kwaliteit van het maaien en opvangen van het gras af.

Een beschadigd mes kan gevaarlijk zijn, indien een metaalstuk afbreekt en door het snijsysteem uitgeworpen wordt.

Na een schok op een lemmet, moet deze verplicht worden vervangen.

Microcracks veroorzaakt door een schok kan leiden tot daaropvolgende blade mislukking als het niet wordt vervangen.

Een versleten of beschadigd mes dient onmiddellijk vervangen te worden (zie paragraaf 8•4•5 en 8•4•6).

- Een stomp mes dat geen tekenen van beschadiging vertoont, kan opnieuw geslepen worden.
- De slijpgrens staat op het uiteinde van het mes aangegeven en mag niet overschreden worden.
- Na het slijpen dient het mes uitgebalanceerd te worden om trillingen te voorkomen.
- Controleer bovendien of de meskoppeling in perfecte staat verkeert.

Als belangrijke schade wordt geconstateerd op de maaimantel moet de dealer het hele systeem aan een grondige inspectie onderwerpen.

MODEL MLHPF

Voorafgaan aan elk gebruik van de maaier dient u de toestand van het mes te controleren (eventuele schade en slijtage).

Als een mes is beschadigd of verbogen, zal dat de maaikwaliteit beïnvloeden. Een beschadigde lemmet kan erg gevaarlijk zijn als een stukje er van loskomt en door het maaisysteem wordt weggeworpen.

Een versleten of beschadigde mes moet onmiddellijk vervangen worden.

De klepels zijn om te draaien: na slijtage van de scherpe kant kunnen ze worden omgedraaid.

Controleer ook dat de koppeling van het mes in een perfecte toestand is en dat de uiteinden van de klepels op dezelfde hoogte draaien.

Als de beschadiging van een mes wordt vastgesteld is een onderzoek naar de andere elementen nodig, zoals de maaikast, de verbinding van de mes met de breekbouten, de lager van het mes.

Als u niet het juiste gereedschap hebt en niet beschikt over de vereiste vakkennis, dient contact op te nemen met uw ETESIA verkoper.

8•4•5 VERVANGING VAN HET MAAIMES

Voor alle werkzaamheden onder het maaidek, verwijder de veiligheidsschakelaar (3b beschrijving pagina 8). Draag handschoenen om uw handen te beschermen.

Om het maaimes te vervangen, kunt u het beste het gehele snijsysteem demonteren (zie Demontage van het maaisysteem paragraaf 7•3).

8• ONDERHOUD

MODELLEN M2E - M2EL (AFBEELDINGEN 22 EN 23)

Het mes kan gecontroleerd en gedemonteerd worden via het uitworpkanaal.

- Blokkeer het mes met een hand om dit uit te nemen (bescherm uw hand met een doek of handschoen) en draai vervolgens de centrale schroef (ref. 71110) los met behulp van een sleutel maat 17 (afbeeldingen 24a en 24b).
- Bij iedere demontage van het maaimes, dient de borgring (ref. 37665) onder de kop van de messchroef vervangen te worden. Controleer alvorens het mes weer te monteren, of de koppeling (ref. 28420), de spie (ref. 20602), de breekbouten (ref. 71231), de noten (ref. 37567) alsmede de centreerring (ref. 28238) in goede staat verkeren.
- Vet eerst het uiteinde van de as in, alvorens het koppelstuk terug te plaatsen.
- De messchroef dient met een koppel van 50 Nm aangedraaid te worden.
- Monteer het maai zodanig, dat de snijzijde naar het uitworpkanaal wijst.

MODEL MLHPF

Het mes kan worden gecontroleerd door de laterale zij-uitworp. Als het nodig is kunt u het maaisysteem demonteren.

VERVANGING VAN HET MES (afbeelding 24)

- Blokkeer het mes door een stuk hout tussen het mes en het maaidek te plaatsen, en vervolgens draait u met een sleutel 17 de centrale schroef los.
- Voordat u de koppeling van het mes weer bevestigt dient u het uiteinde van de boom met vet in te smeren en de toestand na te gaan van het borgring (ref. 37665), van de koppeling (ref. 54924) en van de spie (ref. 20602).
- Draai de schroef van het mes (ref. 71242) vast op 50 Nm.

VERVANGING VAN DE KLEPELS

- Gebruikt u het onderdeel MC85 en u bevestigt het volgens het figuur 25.

8•4•6 VERVANGING VAN DE BREEKBOUTEN

De breekbouten zorgen voor de verbinding tussen het maai mes zelf en het koppelstuk van het mes. Bij een harde slag of stoot breken de breekbouten onmiddellijk, zodat het transmissiesysteem beschermd wordt.

MODELLEN M2E - M2EL

- U kan een set kopen van 8 breekbouten en –moeren (ref. 26157).
- Draai de breekbouten aan met een koppel van 8 Nm.

MODEL MLHPF

- Ook kunt breekbouten en moeren nabestellen (ref. : 05347 + 71205).
- Draai de breekbouten vast met een koppel van 25 Nm.

Indien u niet over de juiste gereedschappen en voldoende vakkennis beschikt, neemt u dan contact op met uw dealer.

9• OVERZICHTSTABEL VOOR PERIODIEK ONDERHOUD

Onderdeel	Vóór elk gebruik	Leder 50 uren of jaarlijks	Leder 100 uren of jaarlijks
Bedieningshendel (behalve VTE)	Controleer de goede werking		Smeer de pennen van - de maaihoogte - lediging opvangbak
Maaiorgaan (behalve VTE)	Controleer de staat en de vastschroeving Slijpen of vervangen indien noodzakelijk		
Meskoppeling (behalve VTE)		Controleer en smeer de mesas	
Vooruitaandrijving	Controleer de goede werking van de pedalen	Controleer dat er zich geen gras rond de motor / reductor en regelaar / afvoerlichaam ophoopt waardoor de afkoeling gehinderd wordt	
Rem	Controleer of de parkeerrem goed werkt		
Richting		Controleer of de kogelgewrichten goed zijn vastgeschroefd Smeer het rondsel, de tandkrans en de draaispil van de as. Stel de speling af indien noodzakelijk Controleer de speling tussen de stuurkolom en de kroon. Afstellen indien nodig	
Circuit	Controleer de goede werking van de beveiligingen		
Opvangbak (M2EL - M2E)	Reinigen	Controleer de staat van de naden	
Wielen	Controleer de druk van de wielen		Smering van de wielassen vooraan en achteraan
Laden van de batterij	Herladen van de batterijen (§ 6•8)		**Voor loodaccu's (M2E, VTE):** Controleer of de batterijpolen niet geoxideerd zijn Reinigen en smeren indien nodig

10• LANGDURIGE STILSTAND - WINTERSTALLING

• Reinig de machine volledig en met name de maaiplaat (behalve VTE).
• Smeer de bewegende onderdelen.

Voor loodaccu's (M2E, VTE):

• Om te garanderen dat uw batterijen lang meegaan, laad de batterijen op aan het begin van de overwinteringsperiode (zie § 6•8). Uw batterijen zullen zich natuurlijk ontladen tijdens deze winteropslagfase.
• Steek om de 3 maanden dat u uw maaier niet gebruikt de lader in om uw batterijen herop te laden en schakel deze uit wanneer de batterijen vol zijn.

Voor lithiumaccu's (M2EL, MLHPF):

• Als u de accu een tijd niet gebruikt en opslaat, zorg dan dat deze voor circa 80% opgeladen is. Laad de accu volledig op (100%) en laat deze dan teruglopen naar 80% door de machine te gebruiken totdat de accu nog voor 80% is opgeladen.

De oplaadstatus kunt u bekijken via de applicatie.

Vooraleer u de eerste maal in het jaar het gras maait, laadt u de batterijen op om voldoende autonomie te verzekeren.

OPGELET: Gebruik een ETESIA-lader.

Wend u tot uw dealer voor de volgende afstellingen of onderhoudswerkzaamheden:

- Richting instellen
- Afstellen van het evenwicht van de maaiplaat (behalve VTE)
- Vervangen van alle onderdelen of reparaties waarvoor een demontage nodig is en die niet in deze handleiding vermeld staan.

11• STORINGEN EN OPLOSSINGEN

11•1 VERPLAATSING VAN DE MAAIER (UITGESCHAKELD)(AFBEELDING26)

Met de bypass kan de maaier verplaatst worden zonder dat deze ingeschakeld moet worden.

Breng de hendel op positie [0]: ontkoppelde positie om uw maaier met stilstaande motor te verplaatsen. Om de bedieningshandel op te M2EL en M2E te bereiken, opent de opvangbak in legen positie. Op de VTE en MLHPF bevindt de by-pass zich onder de achterkap.

OPGELET: Bij de inschakeling van de machine gaat het verklikkerlampje 3 op het display branden en geeft het u aan dat de bypass ontkoppeld is. Nooit de machine laten werken met ontkoppeld aandrijfwerk.

11•2 WEGSLEPEN VAN DE MACHINE IN GEVAL VAN PECH

Ontkoppel het aandrijfwerk (zie pagina 7).

Plaatsen van de trekhaak:

• Draai de vijzen van de bumper los (afbeelding 27). De trekhaak bevindt zich achter de bumper, hij is omgekeerd bevestig op de chasisbuis (a).
• Los de bevestigingsschroeven van de trekhaak, draai hem zodanig om dat de trekhaak naar boven gericht is en bevestig hem d.m.v dezelfde bevestiggingschroeven.
• Boor 2 gaten van diameter 12 mm aan de achterkant van de bumper en snij dan met behulp van een breekmes tot u een gleuf bekomt (afbeelding 28).
• Monteer de bumper. De trekhaak komt door de gleuf van de bumper.

Gebruik een trekstang. Gebruik geen andere bevestigingspunten.

WAARSCHUWING !
De machine mag slechts over een korte afstand in ontkoppelde stand versleept worden en uitsluitend met een lage snelheid (< 5 km/u.). Vergeet niet de handel weer in de ingekoppelde stand te zetten na het verslepen.

Gebruik wanneer u een defekte machine over een grote afstand moet verplaatsen hiervoor de geschikte transportmiddelen (aanhangwagen, transportwagen).

11•3 TRANSPORT

Bij ieder transport op een aanhangwagen of in een bestelwagen:

• Maak uw machine vast met behulp van riemen die u door bevestigingshaken kunt glijden en aan de trekhaak.
• Neem de sleutel uit het contact.
• Indien nodig de by-pass weer in stand 1 brengen.
• Verwijder de veiligheidsschakelaar (3b beschrijving pagina 8).
• Blokeer de wielen met een wielblokje.

11•4 VERWISSELEN VAN DE BANDEN

Wanneer er een wiel gedemonteerd moet worden, dient dit uitgevoerd te worden op een harde, vlakke grond.
Geen werkzaamheden uitvoeren aan of onder de maaier, als deze slechts provisorisch gestut is of wanneer de veiligheidsmaatregelen onvoldoende zijn.
Wendt u zich tot uw dealer, wanneer u niet over de juiste gereedschappen of over voldoende vakkennis beschikt.

Ga als volgt te werk voor het demonteren van de wielen:

11•4•1 VOORWIELEN

• Verwijder de veiligheidsschakelaar (3b beschrijving pagina 8).
• Blokkeer de machine met behulp van stutblokken.
• Plaats een krik onder de vooras aan de zijde van het te verwisselen wiel en krik de machine omhoog tot het wiel loskomt van de grond (afbeelding 29).
• Beveilig de machine met stabiele verstelbare ondersteunt.
• Verwijder de wieldop van het te vervangen wiel (a afbeelding 30).
• Verwijder de snapring met behulp van een schroevendraaier (b afbeelding 30).
• Het wiel kan nu van zijn as afgeschoven worden.

Om het wiel terug te plaatsen, eerst de wielas invetten en vervolgens dezelfde handelingen in omgekeerde volgorde uitvoeren.

11•4•2 ACHTERWIELEN

• Verwijder de veiligheidsschakelaar (3b beschrijving pagina 8).
• Blokkeer de machine met behulp van stutblokken.
• Verwijder de wieldop (a afbeelding 31).
• Draai de 3 bouten los met behulp van een inbussleutel, maat 5 (b afbeelding 31).
• Verwijder diagonaals-gewijs de 2 velg-ringen (c afbeelding 31).
• Plaats een krik onder de draagbalk aan de achterzijde van het onderstel aan de zijde van het te vervangen wiel en krik de machine omhoog tot het wiel loskomt van de grond (afbeelding 32).
• Beveilig de machine met stabiele verstelbare ondersteunt.
• Het wiel kan nu van zijn as afgeschoven worden.

Om het wiel terug te plaatsen, eerst de wielas invetten en vervolgens dezelfde handelingen in omgekeerde volgorde uitvoeren.

VERWIJDERING VAN GEBRUIKER BANDEN

Het is verboden om banden achter te laten, ze in het natuurlijke milieu weg te gooien of in de vrije lucht te verbranden. Ons verkoopnetwerk is over de verplichting ingelicht om de banden van maaimachines van ETESIA gratis in te nemen.

11•5 TABEL VAN DE STORINGEN

Het display (rep. 3 beschrijving dashboard) geeft de foutcodes weer. Er worden 2 soorten codes onderscheiden.

- code van het type Axx fout op vooruitaandrijving
- code van het type xxxxx fout op mesaandrijving (behalve VTE)

Indien een code van dit type wordt weergegeven, verwijzen wij u naar de tabel 11•5•2.

11• STORINGEN EN OPLOSSINGEN

11•5•1 DEFECT ZONDER FOUTCODE

STORING	MOGELIJKE OORZAKEN	OPLOSSINGEN
Het display licht niet op, geen reactie van de machine	- Veiligheidsschakelaar slecht aangesloten - Defecte zekeringen	- Sluit deze schakelaar correct aan - Controleer en vervang de zekeringen §7•2 - **Voor M2EL en MLHPF**: controleer of de accu goed functioneert via de meegeleverde app en een goede Bluetooth-verbinding

11•5•2 DEFECT MET FOUTCODE

Foutcode	Symptomen	Boodschappen op interface	Oorzaak van het probleem	Waarom	Hoe herstellen
A27	Beperkte voortgangssnelheid of onmogelijk verder te gaan	**High temperature**	Oververhitting van de tractiecontroller	Afval verhindert de afkoeling van de tractiecontroller	Reinig de omgeving van de tractiecontroller
A28		**Motor temperature**	Oververhitting van de aandrijfmotor vooruit	Afval verhindert de afkoeling van de tractiemotor	Reinig de omgeving van de tractiemotor
A29		**Battery low**	Lage batterijlading / batterijdefect	Batterij niet geladen of niet overname	Laad de batterij opnieuw op en vervang deze indien nodig
A39	Onmogelijk verder te gaan	**FORW + BACK**	Vooruit- en achteruitschakelaar tegelijkertijd ingedrukt	Slechte werking of ontregeling van de vooruit- of achteruitschakelaars	De vooruit- of achteruitschakelaars controleren, afstellen, herstellen of vervangen
A42		**LOW VOLTAGE**	De tractiecontroller detecteerde een spanning die lager ligt dan de vereiste spanning	Te zwakke batterijspanning	Laad de batterijen opnieuw op
A43		**MANUEL BRAKE REL**	Bypassschakelaar niet ingedrukt	Bypass in ontkoppelde stand	Controleer de stand van de bypass. Controleer, herstel of vervang de bypassschakelaar indien nodig
A44		**No seat in run**	Bediener niet aanwezig op de stoel	De bediener heeft de stoel verlaten terwijl de machine in werking was	Blijf zitten op de stoel. Controleer, vervang de stoelschakelaar indien nodig
A61		**NO SEAT START**	Geen bediener op de stoel aanwezig bij de inschakeling	Slechte werking van de stoelschakelaar of uitschakeling van deze schakelaar	Het contact verwijderen en terugplaatsen, indien het alarm voortduurt moet de stoelschakelaar vervangen worden
A62		**NO NEUT START**	Trapinrichting is niet in zijn vrij bij inschakeling	Pedaal vooruit of achteruit geklemd	Controleer de stand van de pedalen. Controleer of herstel de verbinding van de vrijestandschakelaars. De vrijestandschakelaar(s) vervangen indien het alarm voortduurt
A63		**PTO ON AT START**	De messchakelaar wordt geactiveerd bij de inschakeling (behalve VTE)	Probleem messchakelaar	Plaats de schakelaar in OFF stand, het contact verwijderen en terugplaatsen. Controleer, herstel de verbindingen op het niveau van de messchakelaar. Vervang de schakelaar indien nodig
4210h	Onmogelijk om het mes te starten (behalve VTE)	**Motor temperature high**	Oververhitting mesmotor	Afval verhindert de afkoeling van de mesmotor	Reinig de omgeving van de mesmotor
4310h		**Heatsink temperature high**	Oververhitting mescontroller	Afval verhindert de afkoeling van de mescontroller	Reinig de omgeving van de mescontroller

12• AANBRENGEN VAN DE TOEBEHOREN

Koppel de veiligheidsschakelaar (3b beschrijving pagina 8) los vooraleer tot gelijk welke plaatsing van opties, onderhoud of herstelling over te gaan.

MU80N: MULCHING SET (BEHALVE VTE) (afbeelding 33)

• Een speciaal mes en een invoeging ter obstructie van het ejectiekanal zorgen ervoor dat het gemaaide gras vaak zeer fijn wordt gehakt. Zo ontbindt het gras sneller en is bijeenharken niet nodig.

MD803: ZIJDEFLECTOR (BEHALVE VTE) (afbeelding 34)

• Hiermee kan het gras aan de rechterkant van de maaier worden uitgestoten. Hij wordt aanbevolen bij hoog gras of indien bijeenharken niet is gewenst. Een eerste keer rijden op de maximale maaihogte en op lage voortgangssnelheid gevolgd door een tweede keer rijden op definitieve hoogte zorgen voor een verzorgd eindresultaat.

ANTIL-EKKEBANDENMIDDEL

• Deze preventief in de binnenband aangebrachte vloeistof dicht eventuele perforaties direct.

MET: STROOIMACHINE (afbeelding 35)

• Met een capaciteit van 60 liter bestaat deze strooimachine uit een verdelende schijf die per wiel wordt aangedreven wat het mogelijk maakt om smeltzout of zand te verspreiden.

MR80: TREKHAAK (afbeelding 36)

• Hiermee kunnen incidenteel kleine lasten worden getrokken, met onderstaande beperkingen:

- 140 kg op de as van de aanhanger (aanhanger plus belasting)
- 20 kg naar boven of naar beneden ter hoogte van de haak
- rijden op hellingen van maximaal 5° (10 %)

HENDEL ML80 (afbeeldingen 37, 38 en 39)

• Het laat de controle van het de toebehoren gemonteerd op de maaier.

MV80N3: SNEEUWSCHUIF (afbeelding 38)

• Hiermee kan de sneeuw van lanen en terrassen worden verwijderd. Hij kan links of rechts worden bevestigd.

ONTMOSSER MM103 (afbeelding 39)

• Verwijder onkruid en mos uit uw gazon en haal het direct op met uw grasmaaier.

KIT ANTI SCALP MAS80 (M2EL - M2E) (afbeelding 40)

• De MAS80 voorkomt dat het mes is aanraking komt met de bodem.

MES (afbeelding 41)

M2EL - M2E

• MZ80 : standaard mes
• MZ80EX : export mes
• MZ80M : mulching mes

MLHPF

• MC85 : kit met 2 vlegels

VOORVERLICHTINGSKIT (afbeelding 42)

• Deze kit omvat voorverlichting.

Alle accessoires worden geleverd met een instructieboekje voor montage en gebruik.

13• GARANTIE

DEFINITIES

- Dealer, erkende dealer: Dealer onder contract met ETESIA voor de verkoop en het onderhoud van de producten van het merk ETESIA.
- Gebruiker, koper: persoon, bedrijf, gemeente of vereniging die zich legaal, via een dealer een nieuw of tweedehands ETESIA product verworven heeft.
- Particulier gebruik: gebruik van het product op privé terrein, behorend aan de koper. Het product wordt enkel voor de koper aangekocht.
- Professioneel gebruik: gebruik van een ETESIA product al dan niet betalend op openbare plaatsen behorend aan een bedrijf waarvan de activiteit niets te maken heeft met het onderhoud van groene ruimtes (Ziekenhuizen, verenigingen, scholen…) of op privé terreinen die het bezit zijn van derden.
- Slijtage onderdelen: onderdelen die onvermijdelijk verslijten bij het juist gebruiken van het toestel in normale omstandigheden en waarvan het vervangen geprogrammeerd staat in het regelmatig onderhouden van de machine.
- Normaal gebruik: gebruik van het toestel rekening houdend met alle voorzorgsmaatregelen (ook die van veiligheid en onderhoud) gegeven in de gebruiksaanwijzing.

VOORWAARDEN WAARBORG

- Bijkomend aan de wettelijke waarborg, biedt ETESIA een contractuele waarborg. De Etesia waarborg vervangt globaal gezien alle onderdelen die onbruikbaar zijn geworden wegens een materiaalfout, productiefout of ontwerpfout. Deze waarborg is van toepassing op een product zoals het de fabriek verlaat.
- De transporteur is de enig verantwoordelijke voor transportbeschadigingen. Maar het is de verantwoordelijkheid van de ontvanger, om beschadigingen op de leveringsbon te melden, en deze door de chauffeur te laten ondertekenen, en dit per aangetekende brief binnen 48 uur te bevestigen aan ETESIA en aan de transporteur.
- De gebruiksaanwijzing, geleverd met elk toestel, bevat alle informaties. Elk gebruik buiten datgene dat omschreven en uitgelegd is in de gebruiksaanwijzing, kan gevaarlijk zijn voor de gebruiker, en de levensduur van het product verminderen. Daarvoor heeft ETESIA geen enkele verantwoordelijkheid.

CONTRACTUELE WAARBORG

- ETESIA geeft buiten de wettelijke garantie van de verkoper aan de consument op met name verborgen en koopvernietigende gebreken en de garantie op de overeenstemming van de zaak aan de overeenkomst de volgende contractuele garantie:

De contractuele waarborg van ETESIA wordt aanvaard voor 2 jaar bij professioneel gebruik of voor 3 jaar bij privé gebruik vanaf de aankoopdatum van het product en uitsluitend bij het stipt naleven van de volgende voorwaarden.
ETESIA verstrekt de contractuele garantie op de tractie accu's van de MBEB, MLHPF, M2EL, M2E, VTE. Voor de modellen MLHPF en M2EL dient u, om aanspraak te maken op de garantie, de gegevens van de accu (applicatie en Bluetooth-verbinding) te overleggen.

1) De aanwijzingen in de gebruiksaanwijzing moeten nageleefd worden.
2) De garantiekaart moet teruggestuurd zijn naar ETESIA onmiddellijk na de aankoop, ingevuld op het Extranet of via de QR-code.
3) Onderhoudsbeurten moeten geheel volgens de onderhoudstabel uit de gebruikshandleiding zijn uitgevoerd.
4) Om de aanvraag te doen voor een herstelling onder garantie, moet de koper eerst contact opnemen met een erkende ETESIA dealer. Indien dit onmogelijk is mag hij eventueel ook contact opnemen met ETESIA, die een alternatieve oplossing zal bieden.
5) Storingen die mogelijk onder de contractuele garantie vallen, moeten worden aangeboden door een erkende dealer. Alleen de herstellingen gemaakt bij een erkende ETESIA dealer kunnen onder waarborg aanvaard worden.
6) Elke materiaalfout, productiefout of ontwerpfout erkend door ETESIA zal vergoed worden aan de officiële ETESIA dealer door (onderdelen en werkuren), volgens een vastgestelde schaal.

   Het is de plicht van de dealer om de gebruiker de volledige waarborg te geven die ETESIA aanvaard heeft. Als de dealer die garantieaanvraag verkeerd beoordeeld heeft, behoudt ETESIA zich het recht voor die beslissing te annuleren zonder voorafgaand overleg of schadevergoeding.
7) Elke interventie in de waarborg periode, en bij het vervangen van onderdelen, kan geen nieuwe start geven aan de garantieperiode.
8) In geval van onderdelen vervanging, behoudt ETESIA zich het recht voor aan de erkende dealer nieuwe of tweedehands onderdelen te leveren. De vervangen onderdelen worden eigendom van ETESIA, en moeten op aanvraag teruggegeven worden. ETESIA behoudt zich het recht voor de waarborg te annuleren indien de vervangen onderdelen niet worden teruggestuurd, onafhankelijk van de reden.
9) De waarborg dekt niet de onderdelen die vervangen zijn ten gevolge van een niet conforme herstelling, of het niet naleven van de onderhoudsinstructies beschreven in de gebruiksaanwijzing of door normale slijtage.

   Zie hier een beknopte lijst met slijtage onderdelen: Gloeibougies en ontstekingbougies, filters, uitlaat, dichtingen, membranen, mes(sen), meshouders, riemen, koppeling, kabels, brandstofleiding, durit, koelvoeistof, smeervloeistof en hydraulische vloeistof, brandstof, zetel, kappen, opvangbak, banden, pedalenbescherming, voetplaat, antiscalp wielen, assen, enz.
10) Het recht op waarborg kan volledig geannuleerd worden om de volgende redenen:
    a) Bij beschadigingen wegens het niet naleven van de instructies voor de veiligheid, het onderhoud of stalplaats, zoals deze in de gebruikshandleiding beschreven zijn. ETESIA wijst alle verantwoordelijkheid af, voor beschadigingen die het resultaat zijn van gebruik vreemd aan die beschreven in de gebruikshandleiding.
    b) Voor beschadiging ten gevolge van een botsing.
    c) Beschadigingen ten gevolge van veranderingen aan de originele toestand van de machine en/of het gebruik van niet originele onderdelen indien deze de oorzaak zijn van de beschadiging.
    d) In geval van herstellingen door niet erkende ETESIA dealers.
11) In geval van verandering van eigenaar kan de overblijvende waarborgperiode overgedragen worden aan de nieuwe eigenaar, indien de nieuwe eigenaar schriftelijk de aanvraag heeft gedaan aan de ETESIA after sales dienst. In dit geval, bevestigt de nieuwe eigenaar dat hij de gebruiksaanwijzing en de waarborgvoorwaarden samen met de machine gekregen heeft en deze zonder voorbehoud aanvaard.
12) ETESIA behoudt zich het recht voor te controleren of de contractuele waarborgvoorwaarden nageleefd zijn geweest door de koper.
13) Wanneer een waarborgaanvraag ingediend wordt, levert ETESIA de onderdelen zo snel mogelijk. Een onmiddellijke levering kan daarentegen niet opgeëist worden.

    Een leveringsvertraging zou in geen enkel geval een schadeclaim verantwoorden tegen ETESIA SAS. Evenals iedere leveringsvertraging geen enkele waarborgverlenging zou opleveren.
14) Elke eis tegenover ETESIA wordt afgewezen.
15) Bij geschillen over een garantieaanvraag is bij uitsluiting de rechtbank bevoegd die wordt genoemd in het distributiecontract tussen ETESIA en de erkende dealer waartoe men zich heeft gewend.

BELANGRIJK:

Bij de aankoop van het product, moet de garantiekaart:

- ingevuld en ondertekend teruggestuurd worden naar

ETESIA – SERVICE GARANTIE
67165 WISSEMBOURG CEDEX FRANCE

- of online ingevuld worden door uw dealer op het Extranet.

Deze contractuele garantie vormt een aanvulling op de wettelijke garantie van de verkoper aan de consument op verborgen en koopvernietigende gebreken en de garantie op de overeenstemming van de zaak aan de overeenkomst.

CE GELIJKVORMIGHEIDSATTEST

Volgens richtlijn 2006/42/EG
Wij,

ETESIA

13, Rue de l'Industrie, 67165 WISSEMBOURG CEDEX

verklaren onder eigen verantwoordelijkheid dat de zitmaaier ETESIA, type BAHIA en Hydro 80, referenties M2EL, M2E, VTE en MLHPF, waarop deze verklaring betrekking heeft, voldoen aan het geheel van de pertinente bepalingen van de richtlijn 2006/42/EG die er op van toepassing is, evenals aan de beschikkingen van andere Europese richtlijnen die op hen van toepassing zijn:

- **2014/30/UE (op 26/02/14)** Elektromagnetische compatibiliteit
- **2006/66/EG (op 06/09/06)** In de handel brengen en verwijdering van batterijen en accu's die bepaalde gevaarlijke stoffen bevatten
- **2000/14/EG (op 08/05/00)** Geluidsemissie in het milieu door materieel voor gebruik buitenshuis
- **2011/65/UE (op 08/06/11)** Gebruiksbeperking van bepaalde gevaarlijke stoffen in elektrische en elektronische uitrustingen

en garanderen dat de zitmaaier, type BAHIA en Hydro 80, referenties M2EL, M2E, VTE en MLHPF, beantwoordt aan de eisen van richtlijn 2000/14/EG inzake de geluidsemissie in het milieu en is onderworpen aan een interne procedure ter controle van de productie, met toetsing van de technische documentatie

- Gemiddelde gemeten geluidsvermogensniveau : 99 dB
- Gegarandeerd geluidsvermogensniveau : 100 dB

en garanderen dat de zitmaaiers, type BAHIA en Hydro 80, referenties M2EL, M2E, VTE en MLHPF, voldoen aan de richtlijn 2006/42/EG wanneer ze uitgerust zijn met de accessoires beschreven in hoofdstuk 12.

M. Freddy Schmitt
13, rue de l'industrie, 67165 WISSEMBOURG CEDEX
is de persoon die de toelating heeft het technisch dossier te vormen.
Evaluatie van de conformiteit met interne controle van de fabricatie van een machine volgens bijlage VIII van de richtlijn 2006/42/EG.

Model:

CE

Bouwjaar

Serienummer:

Opgemaakt te Wissembourg, op 18/07/2024
M. Thomas MEYER

De Voorzitter

ETESIA volgt een politiek van constante kwaliteitsverbetering en houdt zich dan ook het recht voor, de technische eigenschappen van haar producten zonder voorafgaande kennisgeving te wijzigen.

Gebruikt illustratiemateriaal heeft geen wettelijk bindende waarde.

ETESIA SAS – F –
67165 WISSEMBOURG Cedex
R.C.S. Strasbourg B343 510 996

12981_11_07202410

Frankering naar geldend tarief

ETESIA

GARANTIE SERVICE

13 rue de l'Industrie
67165 WISSEMBOURG CEDEX
Frankrijk

Zodra de machine in bedrijf genomen wordt, deze kaart losmaken en volledig ingevuld door uw dealer naar ETESIA terug laten sturen.

MODEL:	SERIENUMER:

VERKLARING VAN INDIENSTELLING

GEBRUIKER NAAM _____ Voornaam _____

Straat_____ Postcode _____

Plaats_____ Pays _____

Tel. _____ Aankoopsdatum _____ _____ 20___

Dag Maand Jaar

@ Email : _____

Ik bezit al een ETESIA product □ Ja □ Neen Zo ja, welk product : _____

Te maaien oppervlak:
□ minder dan 1000 m²
□ 1000 tot 2000 m²
□ 2000 tot 5000 m²
□ 5000 tot 10 000 m²
□ 10 000 tot 20 000 m²
□ meer dan 20 000 m²

Maai- / gebruik frequentie **:**
□ Meer dan 1 x per week
□ 1 x per week
□ 2 x per maand
□ 1 x per maand
□ Minder dan 1 x per maand

Ik ben, ik vertegenwoordig:
□ een particulier
□ een verenging een onderneming
□ een gemeente of een gemeenschap
□ een hovenier
□ Overige, namelijk: _____

Handelsstempel en handtekening verkoper

Datum : _____

Handtekening van de gebruiker ter verklaring dat:

- hij bezit heeft genomen hat van een machine, die in perfecte staat verkeert;
- het garantie- en onderhoudsboekje aan hem overhandigd zijn en dat hij erop gewezen is de gebruiksveiligheids- en onderhoudsvoorschriften in acht te nemen;
- hij kennis heeft genomen van de garantievoorwaarden en dat hij deze zonder voorbehoud of beperkingen aanvaardt.

□ Ik ga ermee akkoord om op een later tijdstip informatie over producten van het merk ETESIA te ontvangen.

Datum_____

Handtekening_____

* In overeenstemming met de Wet Bescherming Persoonsgegevens van 06/01/1978 gewijzigd door de wet van 20/06/2018, heeft de gebruiker het recht op toegang, aanpassing en verzet tegen de persoonlijke informatie die hen betreft door het maken van een schriftelijk aanvraag op het volgende adres: ETESIA SAS - Garantieservice - 13 rue de l'industrie - 67160 WISSEMBOURG. Deze gegevens worden verwerkt zodat de gebruiker voor de productgarantie op ons beroep kan doen. Deze gegevens zijn voor ETESIA SAS nodig voor de opvolging van garantie-claims en kunnen gebruikt worden voor het verzenden van commerciële voorstellen, tenzij u zich hier tegen verzet door dit te melden op de inbedrijfstellingskaart.