Het karton en het papier moeten worden gescheiden

Zie voor meer informatie:
NL: www.milieucentraal.nl
BE: ovam.vlaanderen.be

ETESIA

NL

Gebruiksaanwijzing

(Handleiding vertaalt volgens de originele handleiding)

Aandachtig lezen voor elk gebruik van de machine



H124DN - H124DX - H124DL

INHOUD

1• Veiligheidsvoorschriften 3
2• Uitleg over de pictogrammen 5
3• Beschrijving 10
4• Afbeeldingen 12
5• Technische gegevens 18
6• Gebruiksaanwijzingen 20
7• Toebehoren 24
8• Monteren - Demonteren - Toegang tot onderdelen 25
9• Onderhoud 27
10• Langdurige stilstand - Winterstalling 30
11• Verhelpen van problemen - Bevestiging 30
12• De storingen en hun oplossingen 31
13• Overzichtstabel voor periodiek onderhoud 32
14• Garantie 34

DANKBETUIGINGEN !

Met uw aanschaf van een ETESIA zitmaaier ! Deze machine kenmerkt zich door zijn sterke constructie en hoge betrouwbaarheid, zodat u jarenlang verzekerd bent van probleemloos maaien.

- Om de levensduur van de machine te verlengen en verzekerd te zijn van een optimale werking, raden wij u aan om deze handleiding aandachtig te lezen en de veiligheids- en onderhoudsaanwijzingen zorgvuldig in acht te nemen.
- Wij streven voortdurend naar innovatie en verbetering van de kwaliteit van onze produkten. Daarom is het mogelijk, dat uw model geringe afwijkingen vertoont in vergelijking tot de specificaties van deze handleiding.
- Uw dealer beschikt over de meest recente technische gegevens en is graag bereid u met raad en daad bij te staan.
- Aarzel niet om hem te raadplegen indien nodig.
- Op grond van artikel L.111-3 van de consumptiewet, is ETESIA vastgebonden onderdelen aan uw dealer te leveren, originele of aanpasbare onderdelen, die van essentieel belang zijn voor het gebruik van uw product over een periode van 10 jaar, vanaf de datum van de factuur die uitgegeven werd door ons bedrijf.

IDENTIFICATIE VAN DE MAAIER

- Het identificatienummer van uw maaier staat aangegeven op de sticker die rechts van de zitting is aangebracht (pagina 6).
- Vermeld dit nummer wanneer u zich tot uw dealer voor onderhoud of reparaties wendt.

1• VEILIGHEIDSVOORSCHRIFTEN

- Uw zitmaaier mag uitsluitend gebruikt worden volgens de aanwijzingen van deze handleiding.
- Wij kunnen niet aansprakelijk gesteld worden, indien de maaier niet volgens deze gebruiksaanwijzingen of de wetsvoorschriften gebruikt wordt.
- Wij raden u in uw eigen belang aan om vóór het gebruik van de maaier, te controleren of de stickers met veiligheidsaanwijzingen op de daartoe bestemde plaatsen aangebracht zijn. Neem kennis van deze veiligheidsaanwijzingen. Indien er veiligheidsstickers ontbreken, wendt u zich dan meteen tot uw dealer. Wij benadrukken dat deze veiligheidsstickers verplicht op de maaier aangebracht moeten zijn.
- Verwijder nooit waarschuwingsstickers of beschermingen.
- Maakt u zich eerst vertrouwd met de bedieningen, alvorens uw maaier te gebruiken.
- Bestudeer zorgvuldig de werking, zodat u snel de motor kunt uitzetten.
- Houd de machine en de diverse toebehoren altijd in perfecte staat.
- Gebruik de maaier nooit met defecte beschermingen of zonder veiligheidsinrichtingen.
- Wijzig niets aan uw zitmaaier zonder uitdrukkelijk akkoord van de fabrikant.
- Alle wijzigingen zonder voorafgaand akkoord van ETESIA, kunnen de machine gevaarlijk maken en zware verwondingen veroorzaken.
- Verander nooit de afstelling van de snelheidsregeling van de motor.
- Laat de motor nooit op een te hoog toerental lopen want u vergoot zo de risico's op blessures van de bestuurder en u riskeert de beschadiging van de onderdelen van uw maaimachine.
- **OPGELET:** Langdurige blootstelling aan lawaai kan schadelijk zijn voor de gezondheid. De symptomen zijn progressief : tinnitus, tijdelijke doofheid, en progressieve doofheid. Gebruik persoonlijke bescherming tegen lawaai. Beperk de intensiteit en de duur van de blootstelling. Vermijd het maaien in de buurt van andere geluidsbronnen. Voorzie rustperiodes.
- **OPGELET:** Overmatige blootstelling aan trillingen kan invloed hebben op de bloedsomloop of het zenuwstelsel. De symptomen doen zich vooral voor in de vingers, handen of polsen. Deze symptomen zijn bijvoorbeeld gevoelloosheid, pijn, spierzwakte, kleurverandering van de huid, onaangename tintelingen ... Raadpleeg een arts in geval van symptomen die veroorzaakt kunnen zijn door de trillingen.
- Vertrouw uw zitmaaier niet toe aan iemand, die de aanwijzingen van deze handleiding niet kent.
- Vermijdt verplaatsen van, of rijden met de machine, met de opvangbak in de hoogste stand. Dit zowel vooruit- als achteruit.
- Uw zitmaaier mag uitsluitend gebruikt worden op hellingen tot maximaal 10° (17.6%).
- Neem met name de aanwijzingen van de paragraaf over het rijden op hellend terrein in acht.
- Rijd niet te dicht langs taluds of sloten, noch op zachte gronden of terreinen waar gevaar voor grondverschuiving bestaat.
- De gebruiker of berijder is verantwoordelijk voor de veiligheid van derden die zich binnen de werkzone van de machine bevinden. Hou omstanders op een afstand zodat niemand geraakt kan worden door stenen of andere voorwerpen die eventueel bij het maaien worden weggeslingerd.
- Vermijd tijdens het gebruik de aanwezigheid van personen (vooral kinderen) of dieren in de buurt van de machine. Zet de machine niet aan in hun aanwezigheid.
- Neem nooit passagiers op de zitmaaier mee.
- Laat nooit kinderen met de zitmaaier werken (verboden voor kinderen onder de 16 jaar).
- Voor het parkeren van uw zitmaaier, trek de parkeerrem aan, stop de motor en verwijder de sleutel.
- Neem de sleutel uit het contact wanneer u de machine, zelfs kortstondig, onbeheerd achter laat.
- Ontkoppel de aandrijfmechanismen van de werktuigen voor het transport of indien deze niet gebruikt worden.
- Controleer telkens voordat u gaat maaien, of het mes en de bevestiging daarvan in goede staat verkeren.
- Nooit werkzaamheden uitvoeren aan of onder de maaier, wanneer deze slechts op provisorische wijze gestut is of wanneer de veiligheidsmaatregelen onvoldoende zijn.
- Maak voordat u gaat maaien, eerst het gazon vrij van stenen, hout, ijzer, draden, botten, kunststof, takken en overige losse voorwerpen, die door de maaier uitgeworpen zouden kunnen worden.
- Ontkoppel het maaiwerktuig, schakel de motor uit en verwijder de contactsleutel in de volgende gevallen:
  - alvorens verstoppingen te verwijderen
  - na het raken van een obstakel voor het vaststellen van eventuele schade en indien nodig de vereiste reparaties uit te voeren
  - als de machine op abnormale wijze begint te trillen om de oorzaak hiervan vast te stellen
  - als het maaimes geblokkeerd is (maaimeskoppeling niet werkzaam)
- Verwijder tevens laaghangende takken, die verwonding van de bestuurder tot gevolg zouden kunnen hebben.
- Bescherm uw gezicht en ogen bij het maaien onder bomen.
- Vermijd hindernissen, zoals molshopen, betonnen paaltjes, boomstompen, afzettingen die niet door het maaimes afgesneden kunnen worden en beschadiging hiervan kunnen veroorzaken.
- Wanneer er iets geraakt wordt met de messen moeten deze vervangen worden.

1• VEILIGHEIDSVOORSCHRIFTEN

• Wees met name voorzichtig tijdens het achteruit rijden.
• Steek nooit handen of voeten onder het maaidek.
• Zorgt u ervoor, dat niemand tijdens het maaien verwond kan worden door wegslingerende stenen of andere voorwerpen.
• De verlichting op uw machine is alleen bedoeld voor verplaatsingen. Er kan niet 's nachts mee worden gewerkt, behalve met goed kunstlicht.
• Maai uitsluitend bij daglicht of bij voldoende kunstlicht.
• Maai niet in geval van onweer.
• Draag nooit wijde kleding of shorts bij het maaien.
• Draag stevige, gesloten schoenen met antislip zolen.
• Draag een oorbescherming.
• Schakel eerst de motor uit en neem de sleutel uit het contact, voordat u werkzaamheden gaat uitvoeren aan de motor of andere bewegende delen. Schakel de stroom uit met de stroomonderbreker als uw machine hiermee is uitgerust. Trek de handrem aan.
• Werk niet met de maaier, wanneer u vermoeid of ziek bent.
• Gebruik de machine niet, nadat u alcoholhoudende dranken gedronken heeft of medicijnen ingenomen heeft.
• Ontkoppel het maaisysteem en zet dit in de hoogste stand, wanneer u niet over grasgrond rijdt.
• De tank mag niet gevuld worden, wanneer de motor in werking is. Laat de motor twee minuten afkoelen, alvorens te vullen.
• Om lasten op te tillen, dient u alleen de hijsbalken ETESIA Ref: MR124 te gebruiken.

AANSPRAKELIJKHEID

• De aanwijzingen van de onderhavige gebruiksaanwijzing moeten worden gerespecteerd. Voor alle aanvullende informatie kunt u zich wenden tot de ETESIA-dealer.
• Indien de machine niet overeenkomstig de gebruiksaanwijzing en de geldende voorschriften wordt gebruikt, kan ETESIA niet aansprakelijk worden gesteld.

Stort uw snoeiafval niet op plaatsen waar dit niet toegestaan is.

• ETESIA streeft naar een voortdurende verbetering van zijn produkten en behoudt zich het recht voor de specificaties van de getoonde modellen te wijzigen. De afbeeldingen illustraties zijn niet bindend.



WAARSCHUWING GEVAAR:

• Brandstof is zeer licht.
- Sla de brandstof op in hiertoe bestemde vaten.
- De benzinetank uitsluitend in de buitenlucht vullen en tijdens het vullen niet roken.
- Vul de benzinetank bij, voordat u de motor start. Verwijder nooit de benzinedop, wanneer de motor draait of nog warm is.
- Wanneer brandstof op de machine is gemorst, deze eerst verwijderen. Verdamping van alle brandstof afwachten en brandgevaar uitsluiten alvorens te starten.

• Breng de doppen weer stevig aan op de vultank en de benzinetank van de machine.
• Bewaar, giet of gebruik geen benzine nabij open vuur of toestellen, zoals ovens, boilers met waakvlam of welk ander apparaat dan ook dat vonken kan veroorzaken.
• Controleer of de circuits en hulpstukken voor de brandstof geen scheuren of lekken vertonen. Laat deze vervangen indien nodig.

• **WAARSCHUWING:** Laat de motor nooit in een afgesloten ruimte draaien. De uitlaatgassen bevatten koolstofmonoxyde, een reukloos, dodelijk gif.

• Zet de motor nooit aan, wanneer u benzine ruikt of als er ander explosiegevaar bestaat.
• Niet aan de uitlaat komen als hij heet is, dit ter voorkoming van ernstige brandwonden.
• Reinig regelmatig de uitlaat, de motor, de accubehuizing alsmede de ruimte rond de tank om ophoping van ontvlambare materialen (gras, bladeren, overtollig vet...) te voorkomen.
• Het gebruik van namaak onderdelen of slecht onderhoud van uw machine, kan het gedrag van uw product veranderen en u zelfs in gevaar brengen. Gebruik enkel originele onderdelen en leef de onderhoudsfrequenties na.
• Deze voorzorgsmaatregelen zijn van groot belang voor uw veiligheid. Deze aanwijzingen zijn niet volledig; neem te allen tijde de grootste voorzichtigheid in acht tijdens het gebruik van uw zitmaaier.
• Neem tevens de eventuele wettelijke voorschriften in acht met betrekking tot het gebruik van zitmaaiers (verzekering, gebruiksperiode, enz...).

VERZEKERING

Wij herinneren u eraan dat een grasmaaier met eigen aandrijving beschouwd wordt als een landelijk motorvoertuig en om die reden moet het ook worden verzekerd conform de wettelijke en voorgeschreven bepalingen die van kracht zijn.

2• UITLEG OVER DE PICTOGRAMMEN - VEILIGHEID

MARKERING

• Verscheidene klevers aangaande de veiligheid zijn voorzien op uw zitmaaier.
• Zorg dat alle etiketten zijn aangebracht (zie lijst en afbeeldingen).
• De etiketten met gele achtergrond waarschuwen de gebruiker tegen gevaren. De andere bevatten aanwijzingen voor het gebruik van de zitmaaier.

QR-CODE

Deze QR-code geeft je toegang tot essentiële informatie over je product, de gedematerialiseerde handleiding en de inbedrijfstellingskaart.

VELIGHEID

• GEVAAR !

- Houd uw hand en voet buiten de maaimeszone.
- Vermijd tijdens het gebruik de aanwezigheid van personen in de buurt van de machine.



Dit pictogram verschijnt in de gebruiksaanwijzing en geeft aan dat deze paragraaf de veiligheid van de gebruiker behandelt.



Dit pictogram wordt in de handleiding gebruikt voor belangrijke aanwijzingen om de levensduur van uw maaier te verlengen.

KLEVER BLOK A
(H124DN - H124DX - H124DL)

WAARSCHUWING. Til de machine niet op met de beugel ter lediging.

KLEVER BLOK B
(H124DN - H124DX - H124DL)

• a = OPGEPAST !
• b = Voor gebruik, lees en bestudeer grondig de handleiding.
• c = Stop de motor, trek de sleutel uit het elektrische startcontact en koppel de snelklemmen van de accu los alvorens onderhoud of herstellingen uit te voeren.
• d = Rondvliegende projectielen.
• e = Gelieve derden uit de gevarenzone te houden.
• f = Gevaar voor vallen of kantelen.
• g = Nooit passagiers vervoeren. Derden op voldoende afstand van de maaimachine houden.
• h = Gevaar tot kantelen.
• i = De zitmaaier niet gebruiken op hellingen van meer dan 17,6% (10°).

KLEVER BLOK C
(H124DN - H124DX)

• a = Risico voor handen en voeten.
• b = Derden op voldoende afstand van de maaimachine houden.
• c = Opgelet voor rondvliegende projectielen en gevaar voor de voeten.
• d = Nooit maaien zonder de afneembare zijkanten van het maaidek.

KLEVER BLOK C1
(H124DL)

• a = Risico voor afsnijden van hand of voet.
• b = Derden uit de buurt van de grasmaaier houden.

KLEVER BLOK D
(H124DN - H124DX - H124DL)

• a = Risico van omkantelen van de machine.
• b = Niet rijden met de bak naar boven.
• c = Niet in de hoogte legen op hellingen van meer dan 8°.
• d = Niet in de hoogte legen op glooiingen van meer dan 8°.

BLOK E - GEHOORBESCHERMING
(H124DN - H124DX - H124DL)

• Aanbevolen bescherming voor het gehoor.

MAKERING VAN BATTERIJEN
(H124DN - H124DX - H124DL)

• a = Geeft aan dat het gaat om gevaarlijke producten die na gebruik bij voorkeur bij de dealer moeten worden ingeleverd.
• b = Duidt op de aanwezigheid van lood (Pb).
• c = Geeft het jaar van ingebruikname op de machine aan.

2• UITLEG OVER DE PICTOGRAMMEN - VEILIGHEID

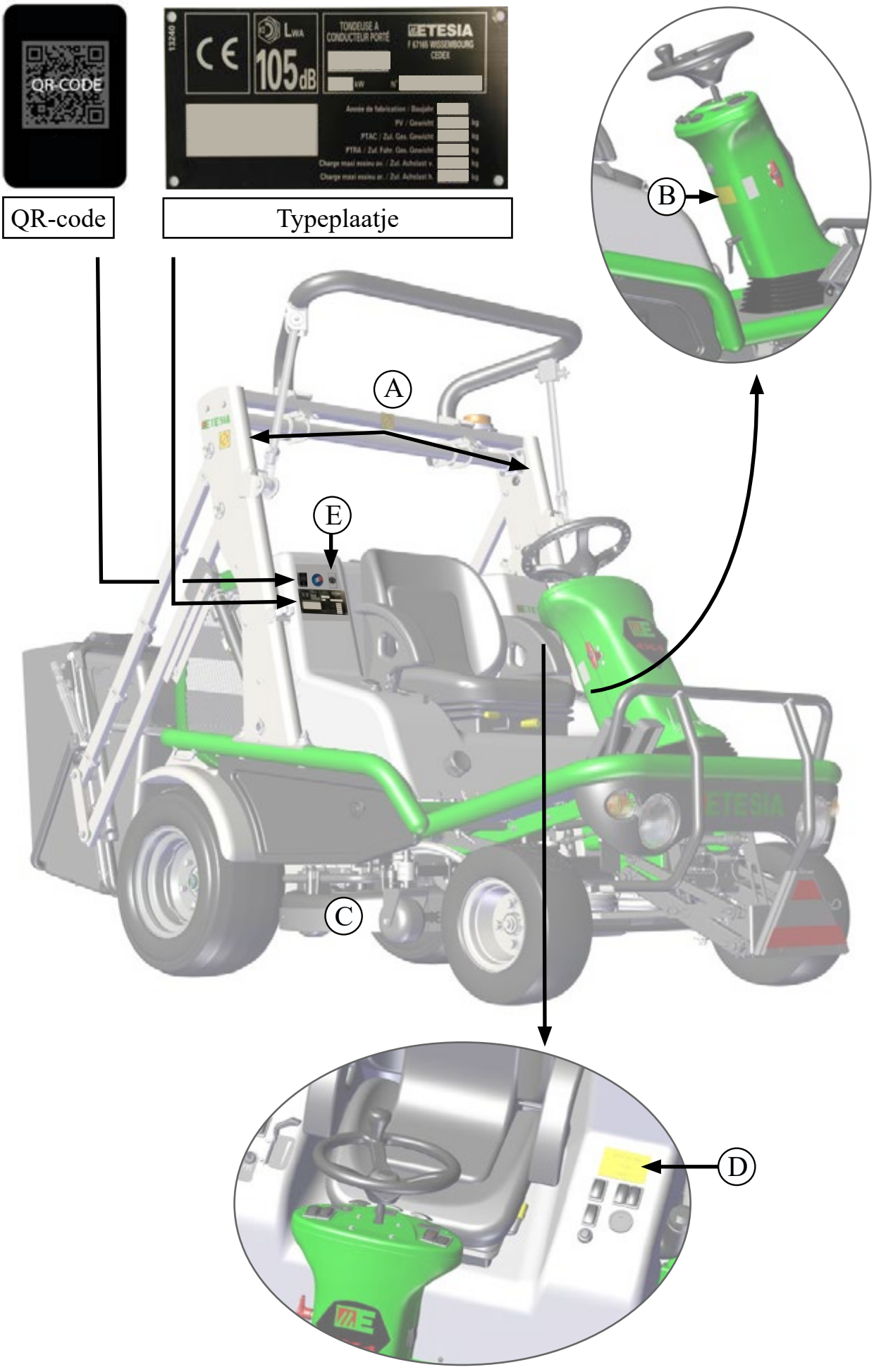

2• UITLEG OVER DE PICTOGRAMMEN - VEILIGHEID

Blok (A)



Blok (B)



Blok (C)

H124DN - H124DX

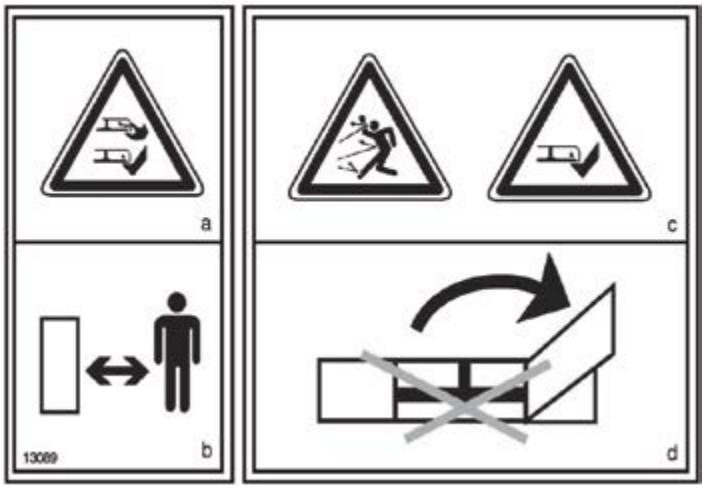

Blok (C1)

H124DL

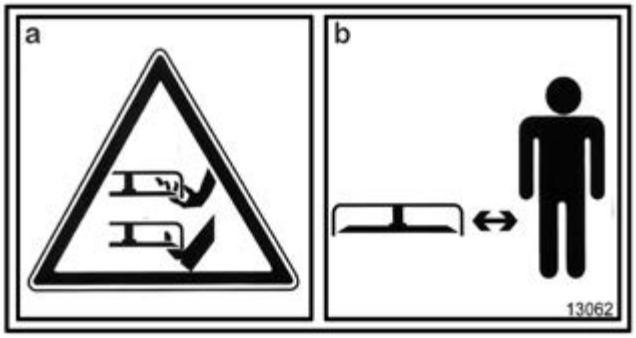

Blok (D)

H124DN - H124DX - H124DL

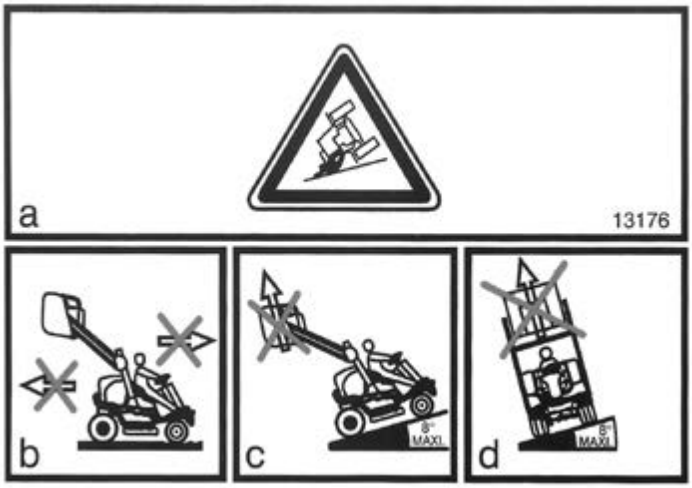

Blok (E)

Gehoorbescherming



Aanduiding van de accu

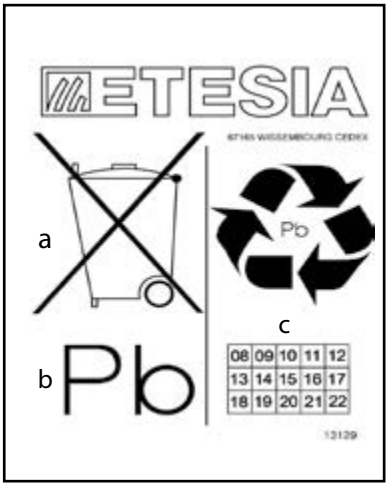

2• UITLEG OVER DE PICTOGRAMMEN - GEBRUIK

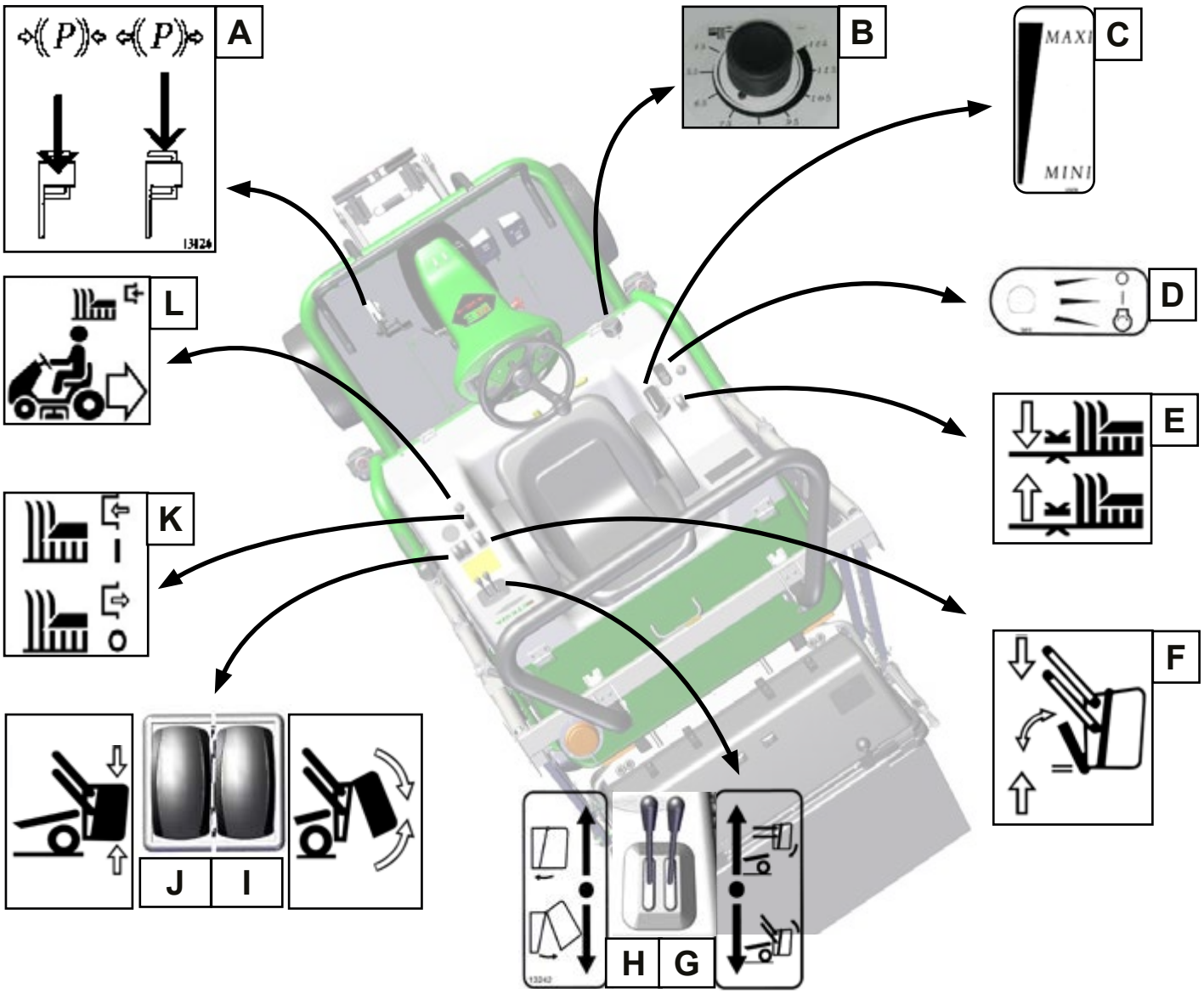

A - PARKEERREM

=>((P))<= De pijl geeft de richting aan en het te bedienen element om de parkeerrem te blokkeren

<=((P))=> De pijl geeft de richting aan en het te bedienen element om de parkeerrem vrij te zetten

B - MAAIPOSITIE

Indicatie in mm van de maaipositie (op harde en vlakke grond)

C - TOERENTAL MOTOR

MAXI : maximaal motortoerental
MINI : motor stationair

D - STARTEN VAN DE MOTOR

0 : Motor uitgeschakeld, stroomcircuit onderbroken
I : Stroomcircuit ingeschakeld, voorverwarrmen motor
: Starten van motor

E - INSTELLING MAAIHOOGTE

Maaidek daalt
Maaidek stijgt

F - LEGEN VAN BAK

Openen
Sluiten

G - DE BAK NAAR BOVEN / BENEDEN DOEN

Hendel naar boven: de bak gaat naar boven
Hendel naar beneden: de bak gaat naar beneden

H - OPENING / SLUITING VAN DE OPVANGBAK

Hendel naar boven : de bak wordt geopend
Hendel naar beneden : de bak wordt gesloten

I - OPENEN VAN BAK

Sluiten
Openen

J - HEFFEN VAN OPVANGBAK

Dalen opvangbak
Stijgen opvangbak

K - IN BEDRIJF STELLEN VAN MAAISYSTEEM

I : Maaisysteem draait
0 : Maaisysteem staat stil

L - TOESTEMMINGSSCHAKELAAR «ACHTERUIT MAAIEN»

Door één keer op deze schakelaar te drukken terwijl het maaisysteem in werking is, staat u de maaier toe achteruit te maaien.

Indien u dat niet doet, blokkeert het maaisysteem op het moment dat u achteruit gaat. Het maaisysteem komt weer op gang door de bedienings-hendel op neutraal of vooruit te zetten.

Indien u het maaisysteem blokkeert door op de schakelaar «maaisysteem starten» te drukken of door een beveiliging heen te gaan, moet u deze toestemming opnieuw activeren.

2• UITLEG OVER DE PICTOGRAMMEN - GEBRUIK

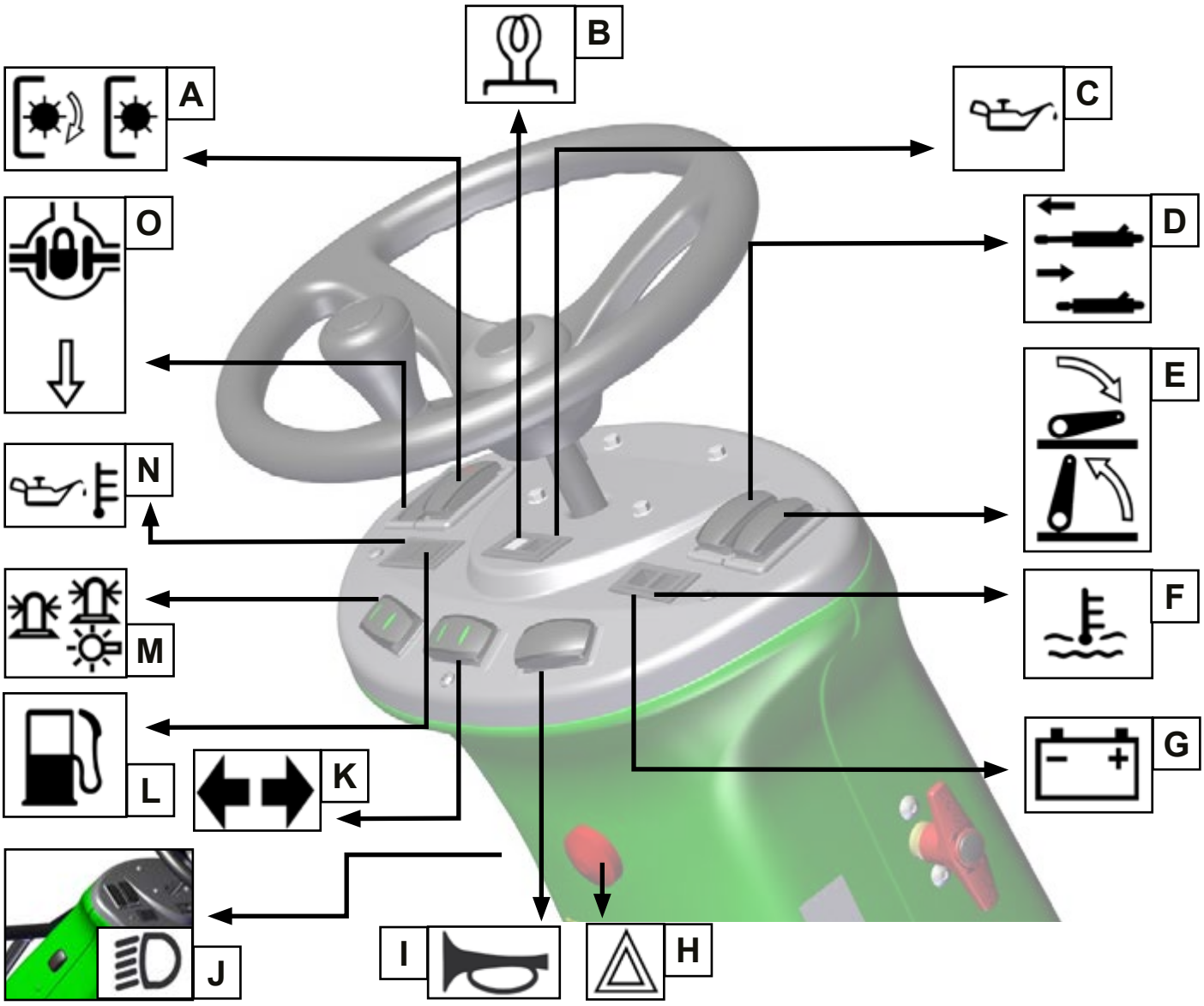

A - VERMOGENOVERBRENGING VOOR

Hydraulisch circuit vermogenoverbrenging voor - buiten werking

Hydraulisch circuit vermogenoverbrenging voor - in werking

B - CONTROLELAMPJE VOORVERWARMEN MOTOR

C - CONTROLELAMPJE OLIEDRUK MOTOR

D - HYDRAULISCHE ACCESSOIRE-ARM

Uitduwen van accessoirearm

Intrekken van accessoirearm

E - HEFSYSTEEM VOOR

Dalen hefsysteem voor

Stijgen hefsysteem voor

F - CONTROLELAMPJE TEMPERATUUR KOELVLOEISTOF

Bij dit lampje hoort een geluidssignaal.

G - CONTROLELAMPJE ACCU

H - WAARSCHUWINGSLICHTEN

I - CLAXON

J - DIMLICHTEN

K - RICHTINGAANWIJZER

<= Richtingaanwijzer links
=> Richtingaanwijzer rechts

L - CONTROLELAMPJE LAAG PEIL BRANDSTOF

M - SIGNALISERING

Zwaailicht aan

Zwaailicht en brandende bermlampen

N - CONTROLELAMPJE TEMPERATUUR HYDRAULISCHE OLIE EN VERSTOPPING HYDRAULISCH FILTER

O - DIFFERENTIEEL

De pijl geeft de richting van de beweging aan om het differentieel te blokkeren.

3• BESCHRIJVING

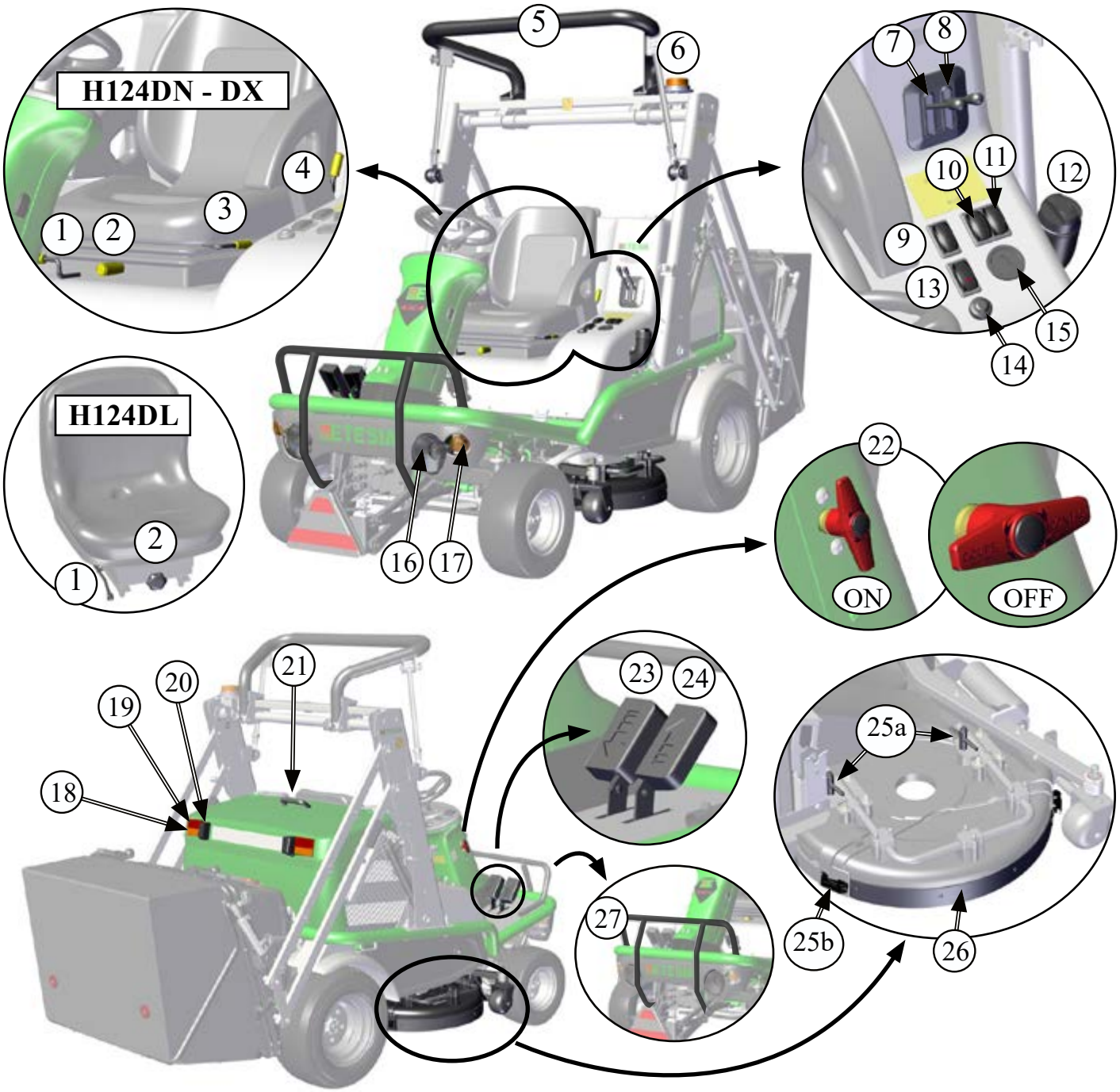

1• Hendel regeling bestuurderszetel
2• Hendel vering bestuurderszetel
3• Zitting bestuurderszetel (behalve op H124DL)
4• Instelling voor de stand van de rugleuning van de stoel (behalve op H124DL)
5• ROPS veiligheidsbeugel
6• Zwaailicht
7• Hendel van hooglossing (op H124DL)
8• Hendel voor het lossing van de opvangbak (op H24DL)
9• Schakelaar bodemplaat (behalve op H124DL)
10• Schakelaar voor het openen en sluiten van de opvangbak (behalve op H124DL)
11• Schakelaar hoogtelossing (behalve op H124DL)
12• Vuldop van de brandstoftank
13• Bedieningsschakelaar van het maaisysteem
14• Toestemmingsschakelaar «Achteruit maaien»
15• Urenteller
16• Parkeerlichten / dimlichten
17• Richtingaanwijzers voor (behalve op H124DL)
18• Parkeerlichten achter / stoplampen
19• Richtingaanwijzers achter
20• Verlichting van de nummerplaat
21• Grijper voor het openen van de motorkap
22• Hoofdschakelaar
23• Pedaal achteruit
24• Pedaal vooruit
25• a- Klemmechanisme afneembare deel (behalve op H124DL)
b- Sluiting voor het plaatsen van het afneembare deel (behalve op H124DL)
26• Afneembaar framedeel (behalve op H124DL)
27• Frontbeschermingsinrichting (op H124DX)

3• BESCHRIJVING

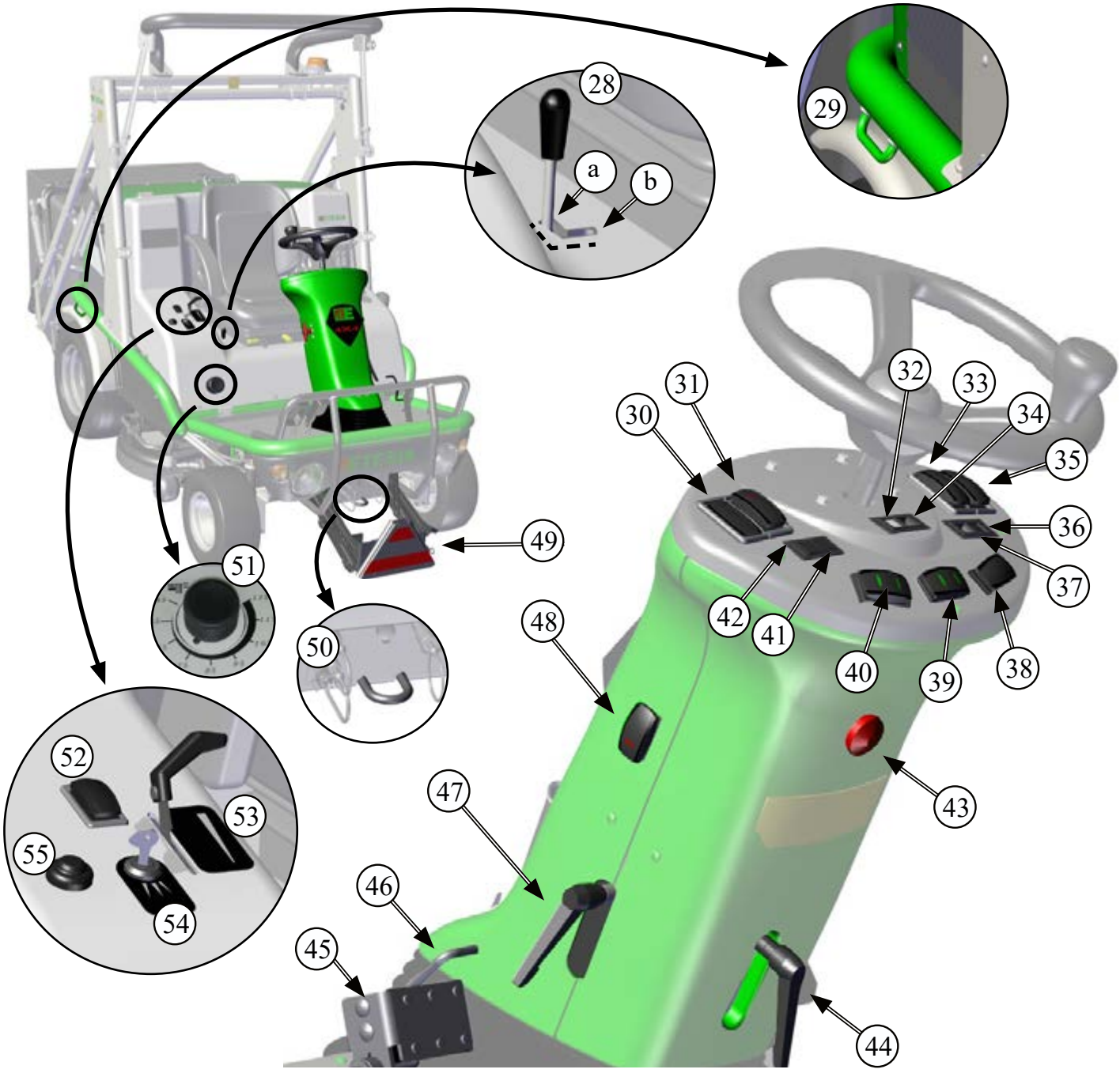

28• Vergrendelingsysteem motorkap
a. Kap vergrendeld
b. Kap ontgrendeld

29• Zijsteunen

30• Regelschakelaar differentieelblokkering (op H124DN)

31• Regelschakelaar krachtstop (behalve op H124DL)

32• Verklikker voorverwarming motor

33• Regelschakelaar vijzel voor eventuele buiging (afhankelijk van accessoire) (behalve op H124DL)

34• Verklikker motoroliedruk

35• Regelschakelaar voor het eventuele terugzetten (behalve op H124DL)

36• Temperatuurverklikker motor (koelvloeistof)

37• Verklikker accuvulling

38• Regelschakelaar claxon

39• Regelschakelaar richtingaanwijzers

40• Regelschakelaar lichten / zwaailicht

41• Verklikker laag niveau diesel

42• Temperatuurverklikker hydraulische olie en verstopping filtere

43• Schakelaar waarschuwingslichten

44• Blokkeerhendel hoogte-instelling controlepaneel

45• Parkeerrempedaal

46• Deblokkering parkeerrem

47• Blokkeerhendel instelling schuine stand van het controlepaneel

48• Schakelaar parkeerlichten / dimlichten (behalve op H124DL)

49• Driepuntsheffing voor toebehoren (behalve op H124DL)

50• Trekhaak

51• Keuzeknop maaihoogte

52• Schakelaar hoogteregeling maaideck

53• Bedieningshendel van het motorvermogen

54• Contactsleutel

55• Startschakelaar

4• AFBEELDINGEN

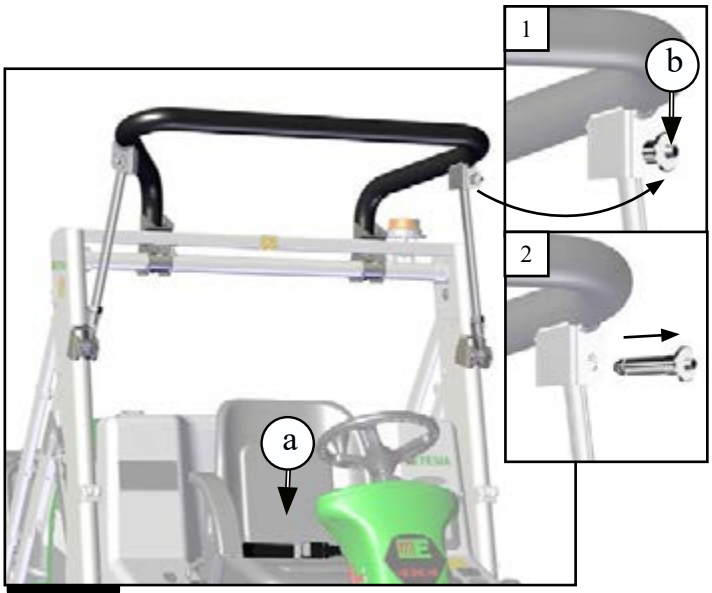

1

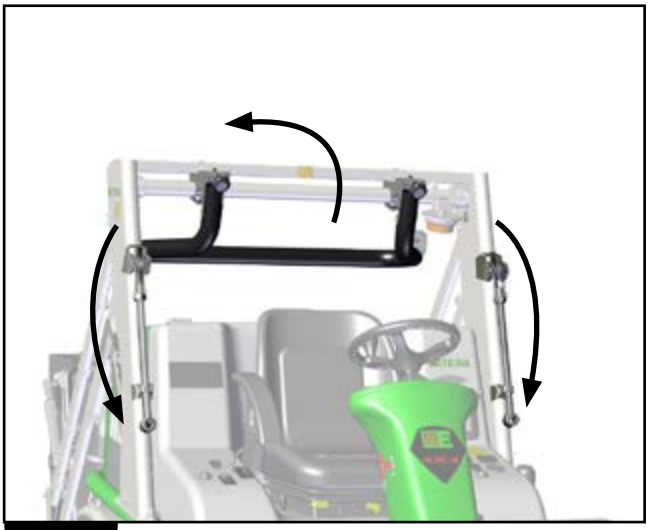

2

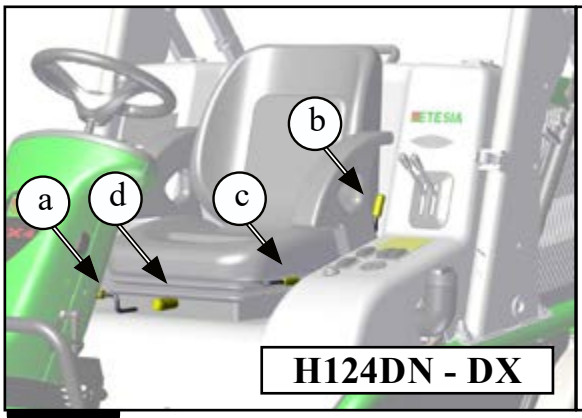

3





4



5



6

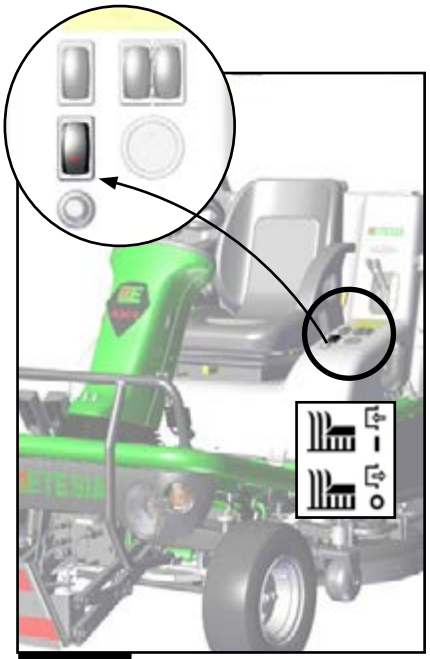

7

4• AFBEELDINGEN



8

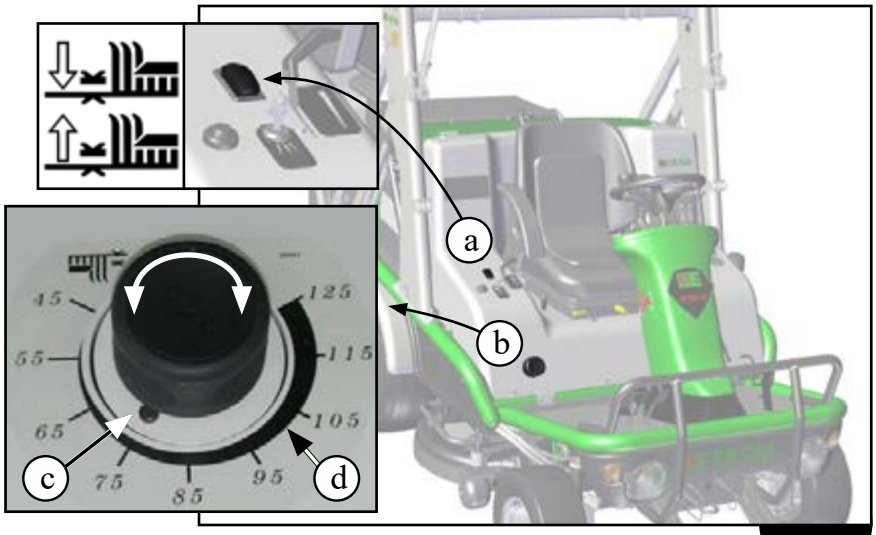

9

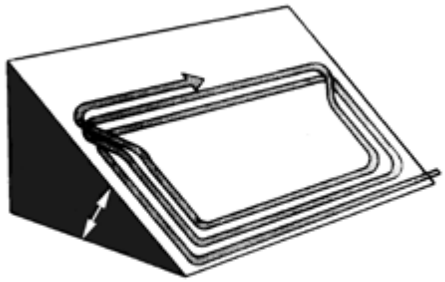

MAX 10° (17,6%)

10

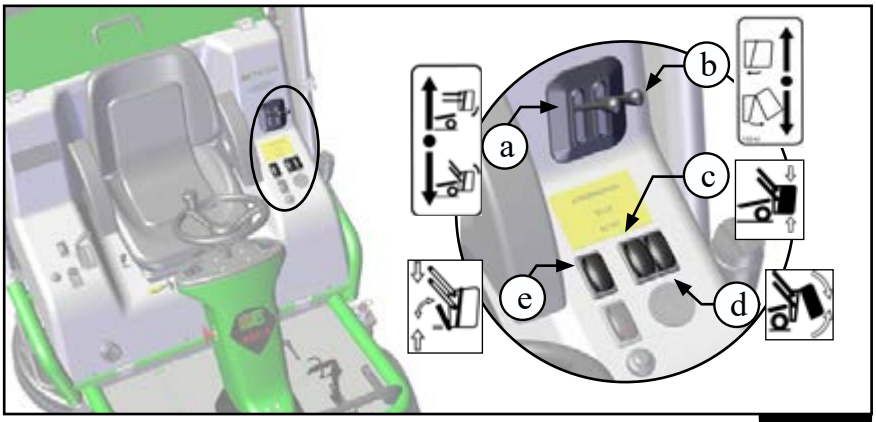

11

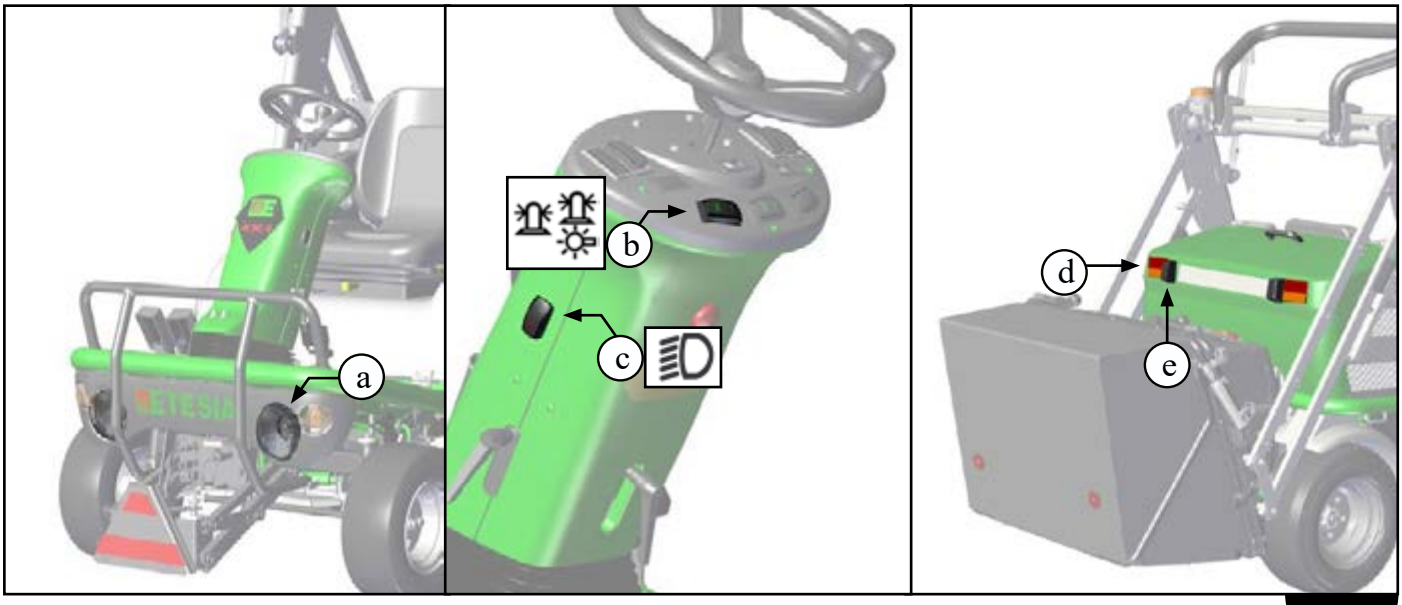

12

4• AFBEELDINGEN

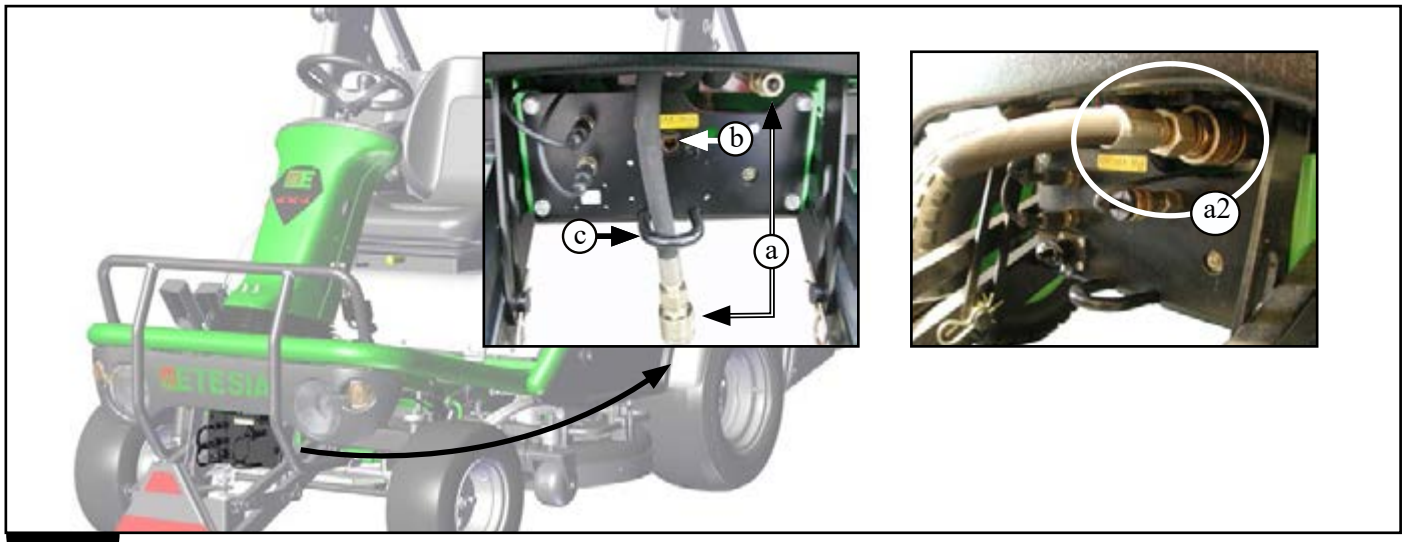

13

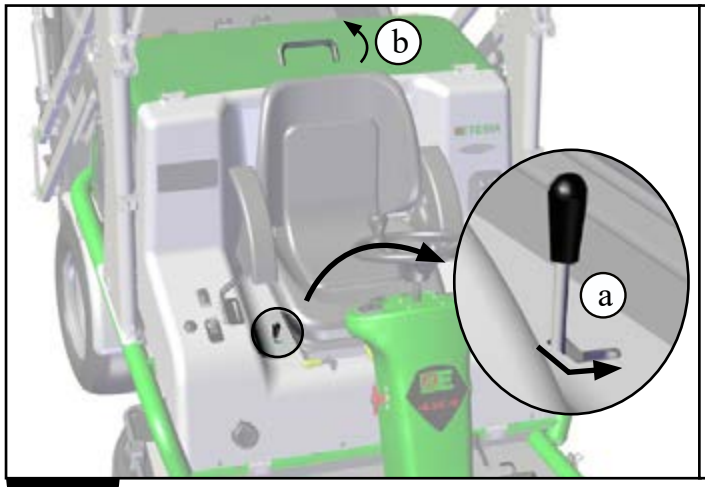



14

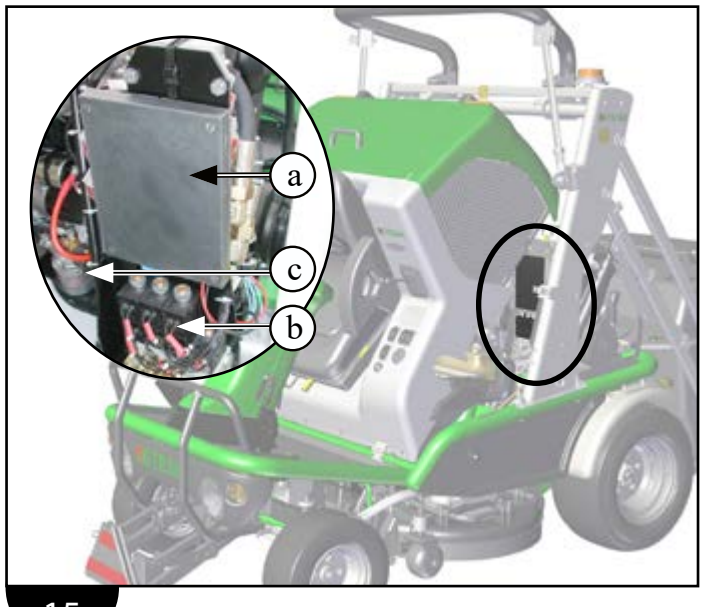

15

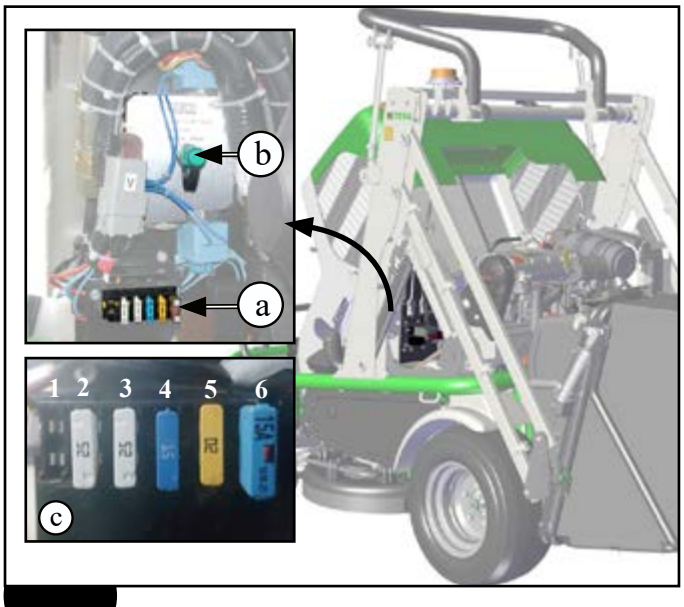

16

4• AFBEELDINGEN

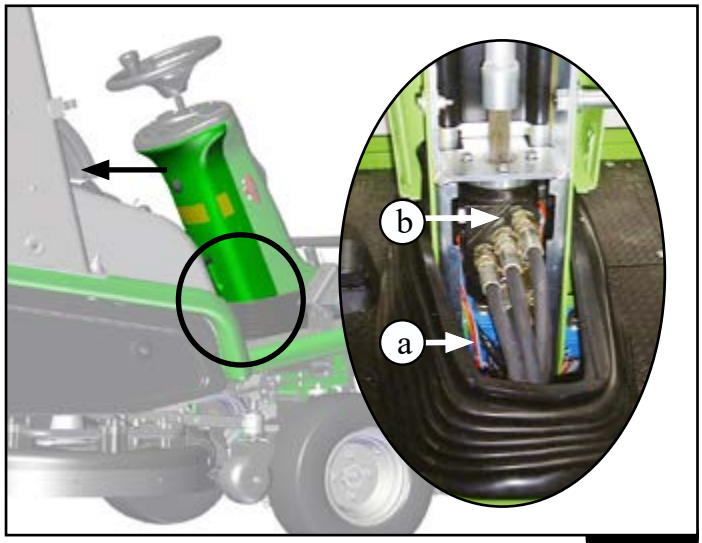

17

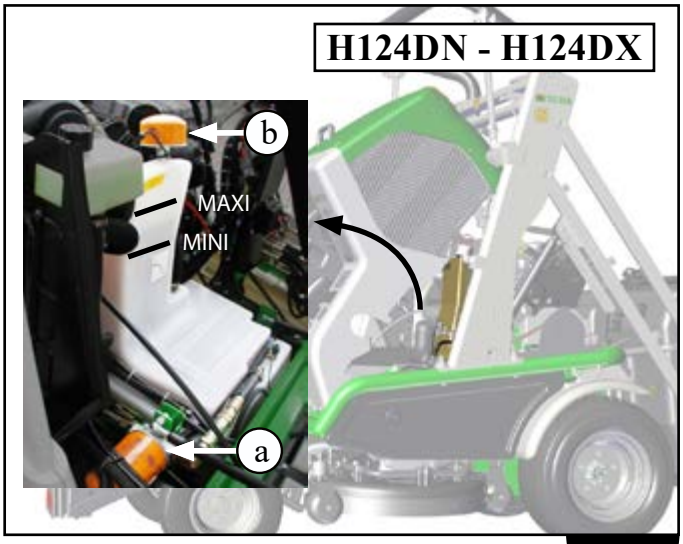

18



19

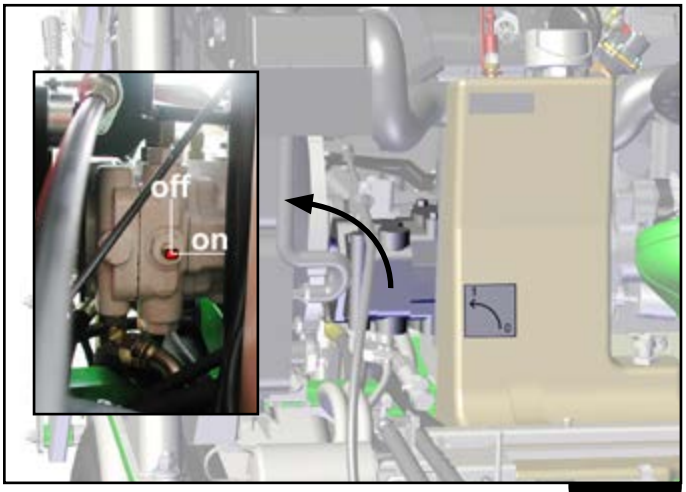

20

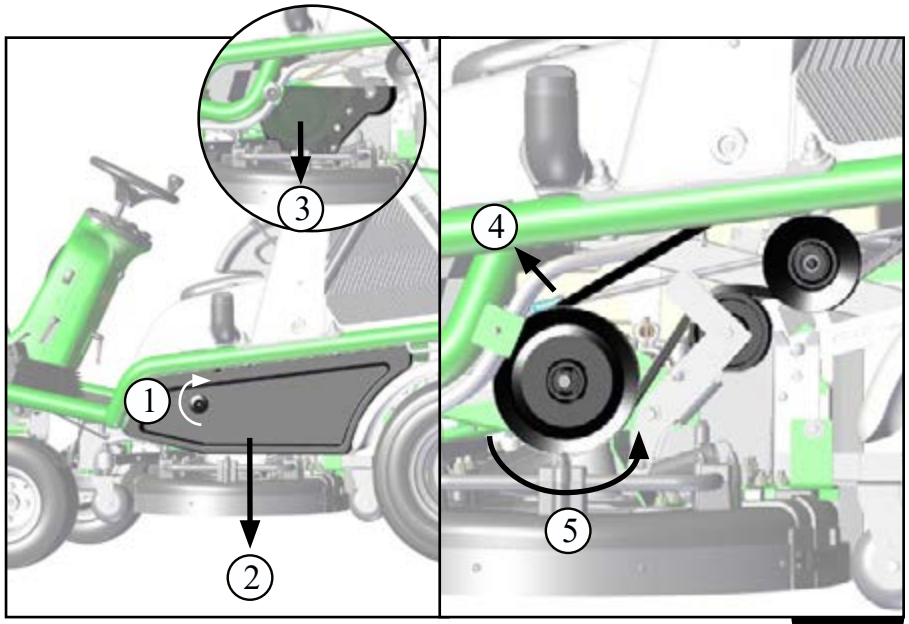

21



22

4• AFBEELDINGEN

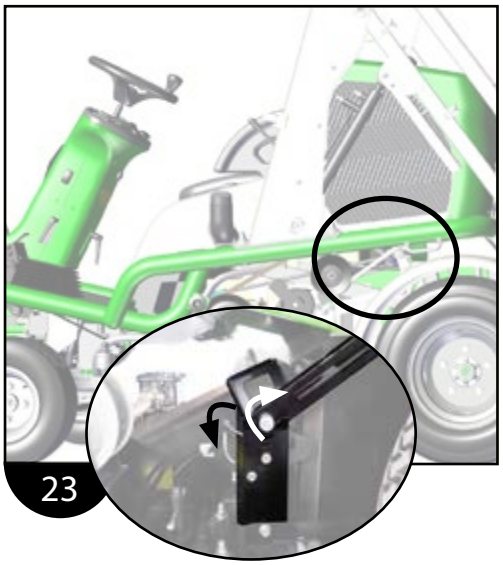
23

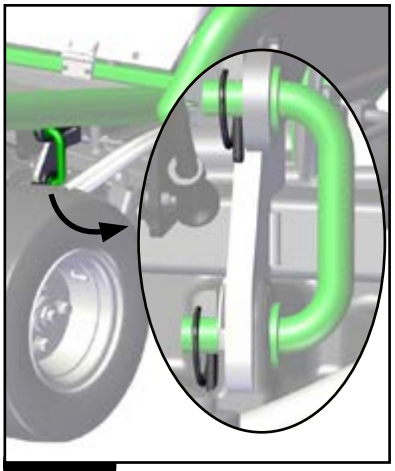
24


25

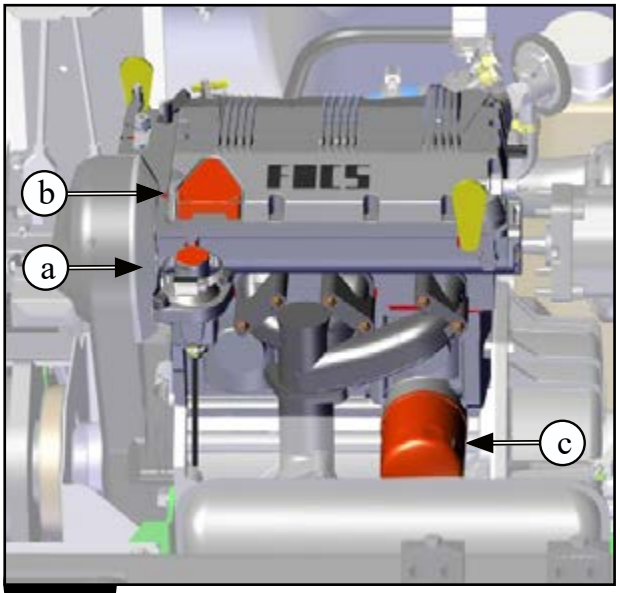

26

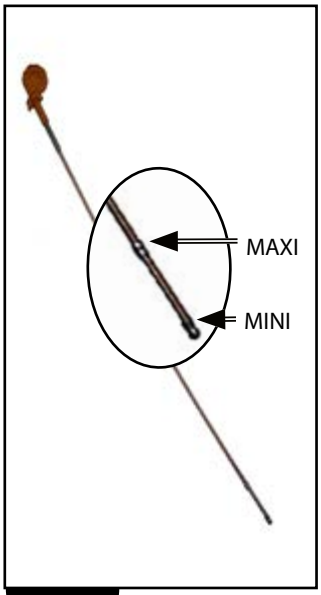

27


28

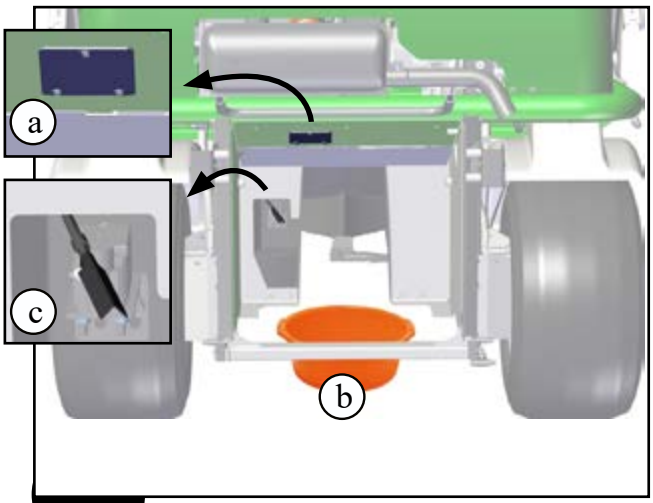

29

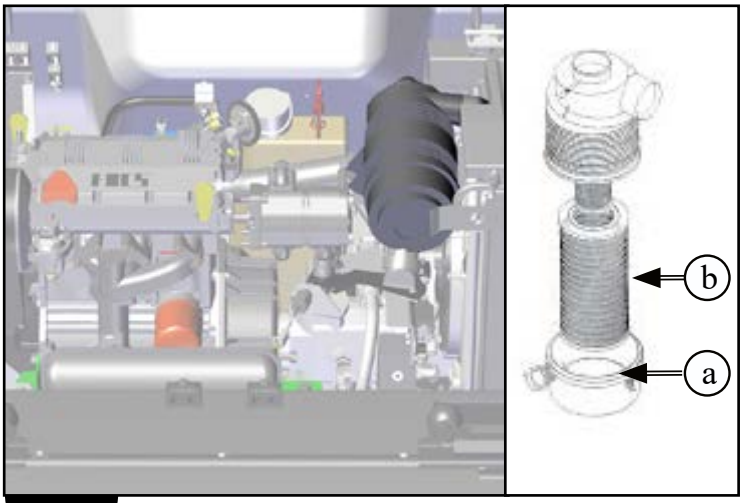

30

4• AFBEELDINGEN

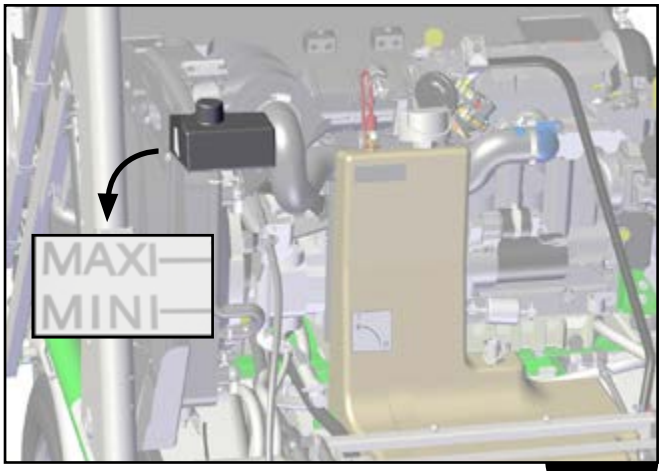

31

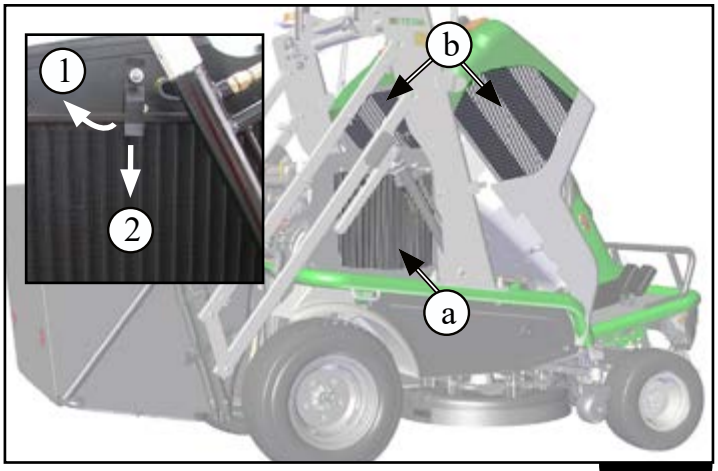

32

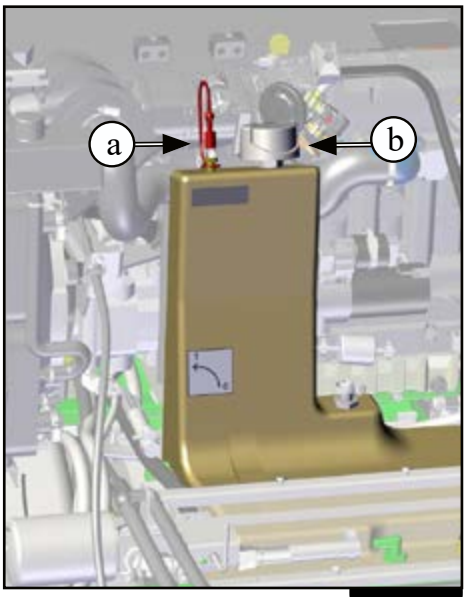

33

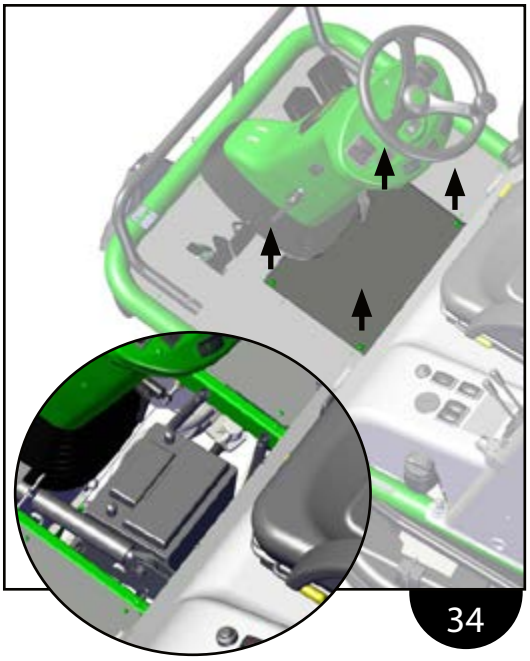

34

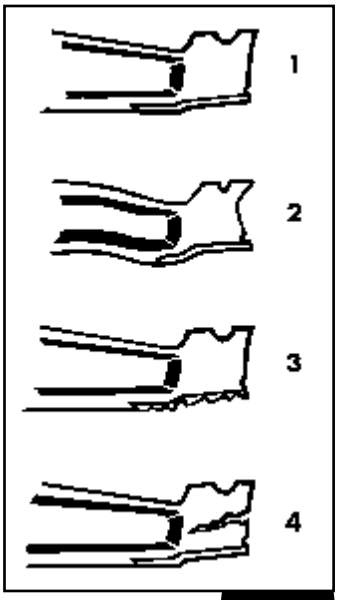

35

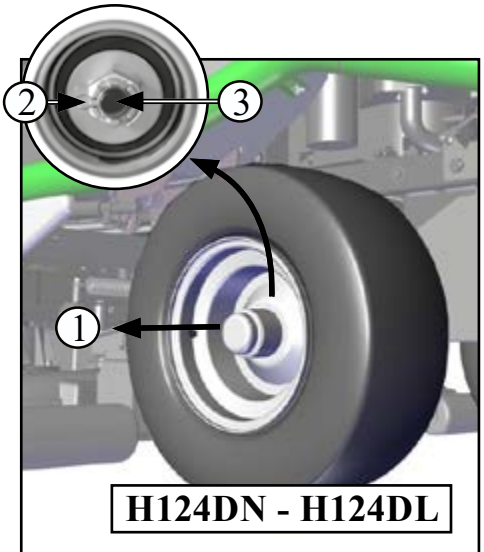

36

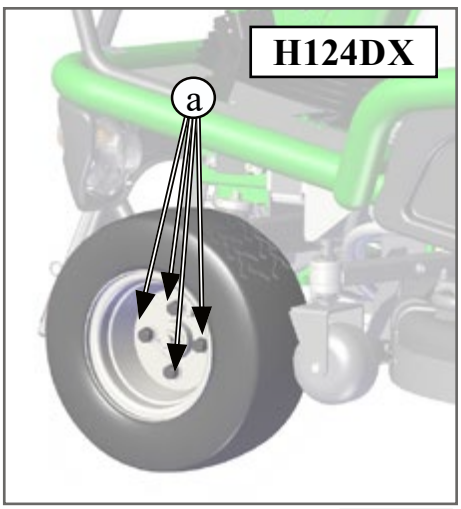

37

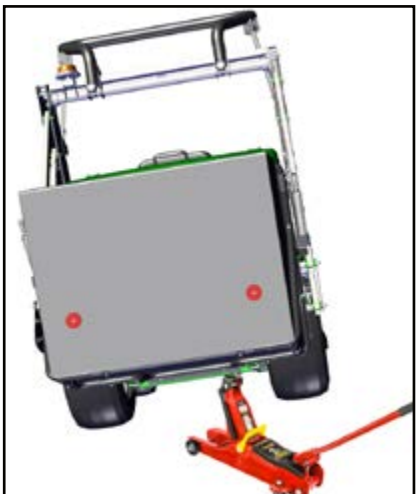

38

5• TECHNISCHE GEGEVENS

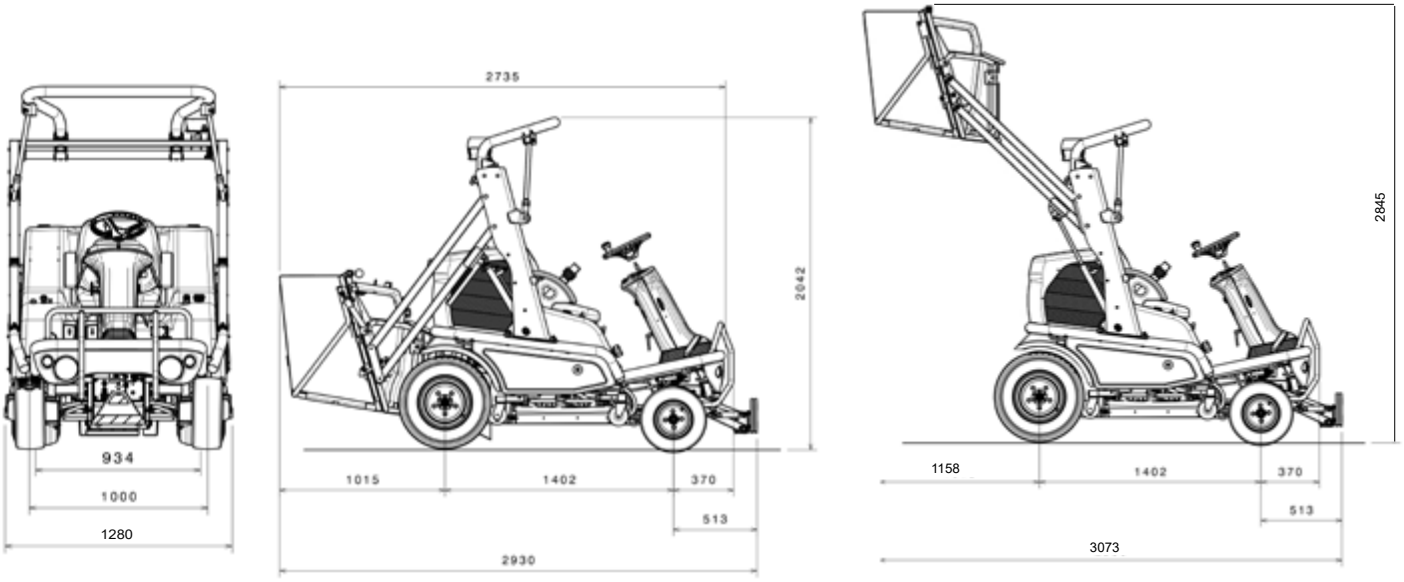

	H124DL	H124DN	H124DX
MOTOR	KOHLER / LOMBARDINI 1003		
Type	3 cilinder diesel		
Boring en slag	75 x 77,6 mm		
Cilinderinhoud	1028 cm^3		
Brandstoftype	Diesel of biodiesel B30		
Vermogen op nominaal toerental	17 Kw bij 2820 min^{-1}		
Smering	Door oliedruk		
Koeling	Water (permanente koelvloeistof)		
Startmotor	Elektrisch 12 V		
Alternator	30 A, in motorvliegwiel		
Type voorgloeibougies	12,5 V		
Oliefilter motor	Filterpatroon 20 µm		
Dieselfilter	Filterpatroon 2-3 µm		
Luchtfilter motor	Donaldson (met hoofdfilter + veiligheidsfilter)		
Gebruikstoerental	2820 omw/min ± 20		
Capaciteit motoroliecarter	2,3 l + 0,1 l voor oliefilter		
Brandstof tankinhoud	19 liter		
Capaciteit hydraulisch tank	33 liter		
Luchtfilter hydraulisch tank	3 µm		
Filter hydraulische olie (patroon)	25 µm		
Accu	12 V - 60 A		

5• TECHNISCHE GEGEVENS

	H124DL	H124DN	H124DX
MAAIMACHINE			
Totaalgewicht	815 kg	860 kg	895 kg
Maaibreedte	124 cm (2 maai-elementen, tegen elkaar indraaiend, index 90°)		
Transmissie maai-elementen	Haakse overbrenging + gebalanceerde cardanas		
Maaimantel	Masterschock	Masterschock 8 mm met twee opklapbare buitendelen	
Maaihoogte	9 standen + 1 transport met instelbare aanslag		
Koppelen maai-elementen	Elektromagnetisch met ingebouwde rem		
Veiligheidssystemen	Dodemanscontact bediener / relais opvangmand - en maaimantel voor H124DN - H124DX		
Uitwerping	Centraal achter		
Opbouw chassis	2 met bouten verbonden mechanisch gelaste buisstructuren		
Transmissie vooruit	2 drijfwielen met differentieelblokkering (voor H124DN)		4 drijfwielen zonder differentieelblokkering
Snelheid vooruit	Vooruit : 0 - 16 km/u Achteruit : 0 - 14 km/u		
Parkeerrem	Schijfremmen op achterwielen		
Banden met gazonprofiel	Voor : 16 x 6,50 - 8 Achter : 23 x 10,5 - 12		
Bandendruk	Voor : 1,5 bar Achter : 1,2 bar Voor : 1, 9 bar (wanneer uitgerust met een cabine of voortoebehoren)		
Spoorbreedte	Voor : 1000 mm Achter : 934 mm		
Wielbasis	1400 mm		
Straal niet gemaaid oppervlak	1125 mm		
Constructie opvangbak	Buisstructuur		
Volume opvangbak	580 liter		
Opvangbak ledigen	Hydraulisch op de grond of in de hoogte tot 1m80		
Geluidsdruk ter hoogte van zitje (volgens normen NF EN ISO 5395)	LpA = 90 dB (A) KpA = 2,5 dB (A)		

	Trillingniveau van de zitting (op het hele lichaam)		**Trillingniveau aan het stuur (aan de bovenste ledematen)**	
Richtlijn 2006/42/CE Volgens normen : NF EN ISO 5395, EN 1032, EN1033	^{a}hw = 1,08 m/s² K = 0,43 m/s²		^{a}hw = 1,29 m/s² K = 0,65 m/s²	
Richtlijn 2002/44/CE Volgens normen : ISO 2631-1, ISO 5349-1+2	1.4 ^{a}wx	0,32 m/s²		
	1.4 ^{a}wy	0,70 m/s²		
	^{a}wz	0,93 m/s²		
Waarden voor het definiëren van de dagelijkse blootstelling	A (8)	0,93 m/s²	A (8)	1,29 m/s²

6• GEBRUIKSAANWIJZINGEN

6•1 VOORBEREIDING EN INGEBRUIKNAME

• De voorbereiding en de ingebruikname van uw zitmaaier zijn zeer technisch van aard. Om deze reden wordt deze operatie verzorgd door uw erkende dealer.

6•2 VEILIGHEIDSSYSTEMEN

De maaimachine is uitgerust met een veiligheidsbeugel (afbeelding 1) en een veiligheidsgordel (a afbeelding 1).

Voor uw veiligheid, gebruik de maaier enkel met de veiligheidsbeugel in hoge stand. U kunt de beugel neerklappen door de drukknop in te drukken (b afbeelding 1), door de veiligheidspin eruit te halen (2 afbeelding 1) en vervolgens de beugel om haar as te draaien (afbeelding 2).

Doe altijd uw veiligheidsgordel om wanneer het ROPS systeem omhoog staat in de gebruikspositie.

Doe de veiligheidsgordel NOOIT om wanneer het ROPS systeem niet in de gebruikspositie staat.

Doe de ROPS-beugel voorzichtig naar boven en beneden om te voorkomen dat uw vingers knel komen te zitten tussen het vaste en bewegende gedeelte.

6•2•1 H124DN - H124DX

• De maaimachine is uitgerust met 7 veiligheidsrelais die geactiveerd worden door :
1. de bedieningsstang transmissie vooruit
2. de buitendelen van de maaimantel
3. de rechter hefarm van de opvangbakklep
4. de achterkant / voorkant van de opvangbak
5. de hydraulische veer rechts op de hooglossing
6. de parkeerrem
7. de stoel

• De motor kan niet in bedrijf worden gesteld, mits :
- de bestuurder op de stoel zit of de handrem is aangetrokken
- de voortbewegingpedalen vrij staan
- het maaisysteem niet gekoppeld is
- de vermogenoverbrenging vóór niet ingeschakeld is.

• De motor stopt wanneer :
- de operator de stoel verlaat zonder de handrem te hebben aangetrokken
- de bediener de stoel verlaat, terwijl het maaiwerk of de krachts top nog aan staan
- de bediener een pedaal intrapt, terwijl de machine nog op de parkeerrem staat of één of beide afneembare delen van het maaidek niet goed erop zijn gezet of ontbreken.

• De machine stopt met maaien als :
- de bediener de stoel verlaat
- de bak wordt geleegd
- één of twee afneembare delen van het maaidek uit hun beginstand komen

• Het maaisysteem kan niet in bedrijf worden gesteld, mits :
- de bestuurder op zijn stoel zit
- het achterdeel van de opvangbak gesloten is
- de opvangbak in werkpositie is
- de wegneembare delen in positie zijn op de maaimantel.

ATTENTIE ! Het openen van de opvangbak veroorzaakt de stilstand van het maai-element en de inschakeling van het zwaailicht. Het maai-element treedt opnieuw in werking zodra de gehele opvangbak weer op zijn plaats zit.

ATTENTIE ! Hou de sluitbediening van de bak vast tot de klep weer op zijn plaats zit, aangegeven door het stoppen van het zwaailicht.

• De machine verplaatst zich alleen wanneer:
- de bestuurder op zijn stoel zit
- de parkeerrem los staat
- de wegneembare delen in positie zijn op de maaimantel.

• Het heffen van de bak gebeurt alleen als :
- de opvangbakklep in leegpositie staat (verticaal).

NB : Door een druk op de hefschakelaar komt de klep in verticale positie.

• Bij storing maaimachine afzetten en contact opnemen met de dealer.

6•2•2 H124DL

• De maaimachine is uitgerust met 4 veiligheidsrelais die geactiveerd worden door :
1. de bedieningsstang transmissie vooruit
2. de achterkant / voorkant van de opvangbak
3. de parkeerrem
4. de stoel

• De motor kan niet in bedrijf worden gesteld, mits :
- de bestuurder op de stoel zit of de handrem is aangetrokken
- de voortbewegingpedalen vrij staan
- het maaisysteem niet gekoppeld is
- de vermogenoverbrenging vóór niet ingeschakeld is (optie).

• De motor stopt wanneer :
- de operator de stoel verlaat zonder de handrem te hebben aangetrokken
- de bediener de stoel verlaat, terwijl het maaiwerk of de krachts top nog aan staan
- de bediener een pedaal intrapt, terwijl de machine nog op de parkeerrem staat.

• De machine stopt met maaien als:
- de bediener de stoel verlaat
- de bak wordt geleegd.

• Het maaisysteem kan niet in bedrijf worden gesteld, mits:
- de bestuurder op zijn stoel zit
- het achterdeel van de opvangbak gesloten is
- de opvangbak in werkpositie is.

ATTENTIE ! Het openen van de opvangbak veroorzaakt de stilstand van het maai-element. Het maai-element treedt opnieuw in werking zodra de gehele opvangbak weer op zijn plaats zit.

ATTENTIE ! Hou de sluitbediening van de bak vast tot de klep weer op zijn plaats zit.

• De machine verplaatst zich alleen wanneer:
- de bestuurder op zijn stoel zit
- de parkeerrem los staat

• Bij storing maaimachine afzetten en contact opnemen met de dealer.

6•3 BRANDSTOF

• De motor wordt gevoed met diesel of Biodiesel B30.

ATTENTIE ! Gebruik schone en vers brandstof. Ga voorzichtig met de brandstof om. Gebruik een trechter bij het vullen en veeg de spatten brandstof direct weg. Gooi de tank niet vol, wanneer de motor warm is. U mag in geen geval roken. Vermijd alle vlammen of wegspringende vonken.

• Let er bij het vullen van de tank op dat de brandstof niet overloopt.
• Als er ondanks deze voorzorgsmaatregelen toch brandstof overloopt moet u :

a) Alle besmeurde onderdelen zorgvuldig schoonmaken.
b) De machine pas weer starten nadat u heeft gecontroleerd of de brandstof is verwijderd.

• Controleer of de tankdop goed is aangedraaid.
• De tank moet buiten worden gevuld (in de buitenlucht).

NB : Bij koud weer neemt de viscositeit van diesel toe en worden er kleine deeltjes paraffine gevormd. De werking van de motor kan hierdoor worden beïnvloed, aangezien hij niet goed wordt gevoed. Gebruik in dat geval winterdiesel die kan worden gebruikt tot een temperatuur van -20°C.

• Om te voorkomen dat de motor t.g.v. te veel vervuiling (condensatie--water, resten) slecht functioneert, moet de brandstoftank om de 1000 uur of 1 maal per jaar worden geleegd en ververst.

6•4 INSTELLEN VAN DE STOEL (AFBEELDING 3)

H124DN - H124DX

Voor maximaal comfort moet de stoel worden afgesteld in verhouding tot de voortbewegingpedalen.

6•4•1 INSTELLING VOORUIT-ACHTERUIT

• Om de stoel te verstellen, hendel optillen (punt a).
• De stoel in de gewenste stand zetten.
• De hendel loslaten en controleren of de stoel goed vast staat.

6•4•2 REGELING VAN DE RUGLEUNING

• Voor het ontgrendelen van de rugleuning, de hendel naar achteren duwen (punt b).
• Zet de rugleuning in de gewenste stand.

6•4•3 INSTELLING VAN DE KUIP

• Om de kuip te ontgrendelen, de hendel optillen (punt c) en de stoel in de gewenste stand zetten.

6•4•4 INSTELLING VAN DE VERING

• Om de vering te ontgrendelen, aan de hendel trekken en deze optillen (punt d).
• Duw de hendel naar links voor hardere vering en naar rechts voor zachtere vering.
• Zorg dat de vering in een blokkeerpositie staat en laat de hendel dan los.

H124DL

Voor maximaal comfort moet de stoel worden afgesteld in verhouding tot de voortbewegingpedalen.

6•4•5 INSTELLING VOORUIT-ACHTERUIT

• Om de stoel te verstellen, hendel optillen (punt a).
• De stoel in de gewenste stand zetten.
• De hendel loslaten en controleren of de stoel goed vast staat.

6•4•6 INSTELLING VAN DE VERING

• Draai de bediening (d) naar links voor hardere vering en naar rechts voor zachtere vering.

6•5 INSTELLING VAN HET BESTURINGSPANEEL (AFBEELDING 4)

• Bij voorkeur in te stellen na instelling van de stoel.

6•5•1 HOEKINSTELLING

• Ontgrendel de hendel (a) aan de linkerkant va het paneel.
• Breng het paneel in de gewenste positie en blokkeer door de hendel aan te trekken.

6•5•2 HOOGTEREGELING

• Ontgrendel de hendel (b) in het middendeel van het paneel.
• Plaats het paneel in de gewenste positie en vergrendel de hendel.

6•6 IN BEDRIJF STELLEN EN STOPPEN VAN DE MOTOR

6•6•1 IN BEDRIJF STELLEN

ATTENTIE ! Alvorens de motor in bedrijf te stellen, eerst kennis nemen van de veiligheidsinstructies (pagina's 3 en 4).

• Neem plaats op de stoel.
• Zorg dat de schakelaar van het maaisysteem en van de vermogenoverbrenging vóór uitstaat (H124DN - H124DX).
• Trek de parkeerrem aan.
• Zet de toerentalregelhendel in middenpositie. Druk niet op de voortbewegingpedalen.
• Draai de contactsleutel op 1 – contact en voorgloeien.
• Eens het lampje van de voorverwarming gedoofd is, de veiligheidsschakelaar induwen en ingeduwd houden (punt 55 pagina 11) en tezelfdertijd de contactsleutel omdraaien.

Nooit langer dan 4 sec starten.

• Eens de motor loopt, de contactsleutel alsmede de veiligheidsschakelaar loslaten en de gashendel in de "MINI" stand plaatsen.
• Laat de motor enkele minuten draaien alvorens het toerental op "MAXI" in te stellen en het maaisysteem op gang te brengen.
• De oorspronkelijke instellingen van de motor niet veranderen ; het toerental niet verhogen anders bestaat er kans dat de hydraulische druk verhoogt en de onderdelen van het hydraulische circuit beschadigd geraken.

ATTENTIE ! Laat handen en voeten niet op bewegende delen rusten.

• De uitlaatgassen zijn giftig.
• Laat de motor niet in een gesloten ruimte draaien.

6•6•2 MOTOR AFZETTEN

• Maaisysteem afzetten (indien in bedrijf).
• Parkeerrem instellen.
• Gashendel in positie "MINI" plaatsen.
• Zet contact af en zet sleutel op "0".

OPGEPAST ! Contactsleutel steels verwijderen bij stilstand en onbeheerd achterlaten van de machine. Schakel de elektrische voeding uit met behulp van de circuitonderbreker. Schakel de handrem in.

6•7 VOORTBEWEGINGSPEDALEN (AFBEELDING 5)

• De voortbeweging wordt bediend met de twee pedalen rechts van de treeplank.
• Het buitenste pedaal bedient de voortbeweging voorwaarts, het binnenste pedaal bedient de voortbeweging achterwaarts : de pedalen zijn gemerkt met een pijl die de voorbewegingsrichting aangeeft.
• De pedalen regelen de voorbewegingsnelheid van de maaimachine (tussen stilstand en maximumsnelheid) maar ook de dynamische rem.
• Bij het loslaten van de pedalen wordt de maaimachine geleidelijk afgeremd tot totale stilstand.
• De remafstand voor de maximumsnelheid van 16 km/u ligt onder de 3,1 m op een droge geasfalteerde rijweg.

6•8 DIFFERENTIEELBLOKKERING (H124DN) (AFBEELDING 6)

• De blokkering van het differentieel is een inrichting waarmee de motoraandrijving op de twee wielen kan worden hersteld bij tijdelijke stroomafsluiting (doorslippen) bij een van hen.
• De versies H124DX zijn bevoordeeld door vierwielaandrijving en hebben geen differentieelblokkering meer nodig. Als het linker- of rechtergestel doorslaat in een helling, dient men enkel aan het stuur te draaien om de baanvastheid van de banden terug te vinden.

6•9 IN BEDRIJF STELLEN EN AFZETTEN VAN DE MAAIELEMENTEN (MESSEN) (AFBEELDING 7)

H124DN - H124DX

6•9•1 IN BEDRIJF STELLEN

• Zet de gashendel in MAXI-positie.
• Zet de maaischakelaar naar voren in de stand maaimessen koppelen.
• Het inschakelen van het maaisysteem is alleen mogelijk als de bestuurder op de stoel zit, de opvangbak in werkpositie is, de achterkant dicht is en de opklapbare delen in positie zijn op het maaidek.

6•9•2 STOPPEN

• Om het maai-element te stoppen de schakelaar naar achteren omzetten in positie “0”.
• Het openen van de opvangbak (achterstuk of hooglospositie) veroorzaakt het stoppen van de messen.
• Deze laatste treden in werking zodra de opvangbak in werkpositie verkeert.
• Als de bediener zijn stoel verlaat, zorgt het stoppen van de motor voor het stoppen van het maai-element.
• De remtijd van het mes moet lager zijn dan 7s.

H124DL

6•9•3 IN BEDRIJF STELLEN

• Zet de gashendel in MAXI-positie.
• Zet de maaischakelaar naar voren in de stand maaimessen koppelen.
• Het inschakelen van het maaisysteem is alleen mogelijk als de bestuurder op de stoel zit en de opvangbak in werkpositie is.

6•9•4 STOPPEN

• Om het maai-element te stoppen de schakelaar naar achteren omzetten in positie “0”.
• Het openen van de opvangbak (achterstuk of hooglospositie) veroorzaakt het stoppen van de messen.
• Deze laatste treden in werking zodra de opvangbak in werkpositie verkeert.
• Als de bediener zijn stoel verlaat, zorgt het stoppen van de motor voor het stoppen van het maai-element.
• De remtijd van het mes moet lager zijn dan 7s.

6•9•5 TOESTEMMINGSSCHAKELAAR «ACHTERUIT MAAIEN» (AFBEELDING 8)

Door één keer op deze schakelaar te drukken terwijl het maaisysteem in werking is, staat u de maaier toe achteruit te maaien. Indien u dat niet doet, stoppen de messen met draaien op het moment dat u achteruit gaat. De messen starten weer met draaien wanneer u de bedieningshendel op neutraal of vooruit te zet. Indien u het maaisysteem blokkeert door op de schakelaar «maaisysteem starten» te drukken of door een beveiliging heen te gaan, moet u deze toestemming opnieuw activeren.

6•10 DE BESTURING VAN DE MAAIMACHINE

• Ontgrendel de parkeerrem.
• Druk zachtjes op het rechterpedaal om de maaimachine vooruit te rijden of op het linkerpedaal om achteruit te rijden.
• Kies de snelheid die overeenkomt met een goede maaikwaliteit.
• Het gras wordt niet strak gemaaid wanneer de snelheid te hoog is of de draaisnelheid van het maaisysteem (messen) daalt ten gevolge van overbelasting.
• Om de beste resultaten te krijgen moet de motor tijdens het maaien altijd op vol toerental worden gehouden.
• Wanneer u op een helling of hoog gras maait, moet u het pedaal voor de bediening van de aandrijving niet meer indrukken wanneer het toerental afneemt. U moet integendeel de snelheid verminderen. De pedalen dienen niet om het toerental te regelen, het zijn geen gaspedalen.



ATTENTIE ! Om de grasmaaier snel te stoppen, moet u uw voet van het pedaal halen en de handrem aantrekken.

• Indien u een van de pedalen met aangetrokken handrem gebruikt, valt de motor stil.

6•11 INSTELLING VAN DE MAAIHOOGTE (AFBEELDING 9)

De maaihoogte kan worden ingesteld met behulp van de bedieningsschakelaar met drie standen (punt a) en de keuzeknop (punt b) die zich aan de rechterzijde van de stoel bevindt.

Het instellen moet gebeuren met de bediener op de stoel en de dieselmotor aan.

Het kan ook worden ingesteld, terwijl de motor uitstaat door de machine onder spanning te zetten (contactslot op stand 1).



LET OP : Voor deze handeling moet de bediener ook op de stoel zitten, anders loopt hij het risico over zijn tenen te rijden. Bovendien is er het risico dat de accu leegloopt.

6•11•1 UITLEG VAN DE FUNCTIES

Van de schakelaar (punt a) :

• Met de schakelaar naar achteren wordt het maaiwerk omhoog gebracht tot de maximale hoogte (140 mm transportstand).
• Met de schakelaar naar voren wordt het maaiwerk omlaag gebracht tot aan de geselecteerde maaistand.
• Met de schakelaar in de neutrale stand kan het maaiwerk eventueel worden ingesteld tussen de verschillende weer gegeven standen zonder controle van de waarde.

Van de keuzeknop (punt b):

• Hiermee kan uit negen standen de maaihoogte worde gekozen en de gekozen hoogte worden opgeslagen in het geheugen na het overgaan in de transportstand.

OPMERKING : De cijfers op het etiket geven in millimeters de negen mogelijke instellingsstanden weer (45, 55, 65, 75, 85, 95, 105, 115, 125 een transportstand op 140 mm die niet op het etiket staat vermeld).

6•11•2 INSTELLING VAN DE MAAIHOOGTE

Vanuit de transportstand :

• Plaats het indexeringsblokje (punt c) van de keuzeknop tegenover de waarde van de gekozen maaihoogte die op het etiket staat (punt d). Zet de schakelaar naar voren. Het maaiwerk wordt in de geselecteerde stand gezet.

OPMERKING : Het is aan te bevelen de schakelaar in deze stand te laten staan.

Instelling vanuit een willekeurige stand :

• Naar een lagere maaistand: zet of laat de schakelaar naar voren, en zet vervolgens de indexeringsknop op de nieuw gekozen waarde.
• Naar een hogere maaistand: zet de schakelaar naar achteren (het maaiwerk wordt opgeheven tot de hoogste stand), selecteer vervolgens de nieuwe stand en zet de schakelaar naar voren.

Opslaan van de geselecteerde stand :

- Voor alle verplaatsingen buiten het maaien om en voor het passeren van obstakels, wordt aanbevolen het maaiwerk in de transportstand te zetten.
- Door de schakelaar naar voren te zetten, wordt het maaiwerk weer in de werkstand gezet die was ingesteld voor het verplaatsen of het passeren van het obstakel.

Instelling van de maaihoogte in een andere stand dan die worden aangeboden :

- Zet de keuzeknop op de laagste stand (45 mm). Stel de gewenste maaihoogte in door de schakelaar omhoog en omlaag te zetten. Met de schakelaar in de neutrale stand stopt de beweging.

OPMERKING: Deze stand wordt niet opgeslagen en kan du niet automatisch worden teruggevonden na een ontregeling (bijvoorbeeld: na het passeren van obstakels).

6•12 MAAIEN MET OPVANG H124DN - H124DX (AFBEELDING 11)

Afbeelding 10 toont de beste wijze om de maaimachine te gebruiken op de meeste gazons.

- Deze aanwijzingen geven aan hoe te korte bochten en nutteloze verplaatsingen kunnen worden vermeden.
- Wanneer u maait in lage maaistanden, moet dit op lage snelheid gebeuren. Zo kan het gras zo goed mogelijk worden opgeraapt.
- Als de opvangbak vol is klinkt een waarschuwingssignaal.
- Zet onmiddellijk de maai-elementen stil, het waarschuwingssignaal stopt nu.
- Leeg de opvangbak.

Het legen van de opvangbak : Dit gebeurt vanuit de bestuurdersstoel m.b.v. knoppen op de centrale kap links van de stoel.

Legen op de grond : Druk achterwaarts op de centrale schakelaar (punt c) en rijd de maaimachine een klein stukje naar voren alvorens de opvangbak in werkpositie te sluiten en de voorkant van de schakelaar in te drukken.

Hooglossen : Druk achterwaarts op de buitenste schakelaar (punt d). Blijf drukken tot de bak op gewenste hoogte is (max. 1,8 m). Druk achterwaarts op de centrale schakelaar (punt c) tot de achterzijde van de bak geheel geopend is. Voor het schoonmaken van de klep deze heen en weer bewegen “openen / sluiten” door de binnenschakelaar in te drukken (punt e).

NB : Bij het gebruik van de knop voor heffen of legen achterzijde komt de klep altijd eerst in verticale positie alvorens te reageren op de gewenste beweging.

De machine in beide richtingen niet besturen met de bak naar boven of alleen extreem langzaam. Voorkom ook versnellingen in vooruit / achteruit rijden, of te abrupt remmen.

6•13 MAAIEN MET OPVANG H124DL (AFBEELDING 11)

Afbeelding 10 toont de beste wijze om de maaimachine te gebruiken op de meeste gazons.

- Deze aanwijzingen geven aan hoe te korte bochten en nutteloze verplaatsingen kunnen worden vermeden.
- Wanneer u maait in lage maaistanden, moet dit op lage snelheid gebeuren. Zo kan het gras zo goed mogelijk worden opgeraapt.

Ledigen van de opvangbak : Het systeem wordt geleegd vanaf de bestuurdersplaats.

- De bedieningshendel (punt a) naar boven bewegen.
- De hendel zo houden totdat de opvangbak op de gewenste hoogte is (max. 1,8 m). Beweeg vervolgens de bedieningshendel (punt b) naar boven totdat het achterste deel van de opvangbak helemaal open staat.
- Doe hetzelfde in omgekeerde volgorde om het opvangsysteem terug te zetten in de opvangstand.

Vermijdt verplaatsen van, of rijden met de machine, met de opvangbak in de hoogste stand. Zowel in vooruit- als achtruit de handeling zeer voorzichtig uitvoeren. Vermijdt snel optrekken, en afremmen.

6•14 BESTURING OP HELLINGEN (AFBEELDING 10)

- De machine mag niet worden gebruikt op hellingen steiler dan 17,6% (10°).
- Om veilig op hellingen te rijden, moet u zich aan de volgen de aanwijzingen houden :
  - Vermijd bruusk wegrijden.
  - Rijd langzaam om niet de beheersing over de maaimachine te verliezen.
  - Blijf waakzaam wat betreft gaten, obstakels en andere verborgen risico’s.
  - Bij wegrijden op hellingen, naar boven of beneden : ontgrendel de parkeerrem en zet onmiddellijk de maaimachine in beweging m.b.v. de voortbewegingpedalen.
- Wees zeer voorzichtig bij het draaien op hellingen. Bereid u voor op de richtingverandering en verminder uw snelheid om niet de beheersing van de maaimachine te verliezen.
- Direct na het stoppen van de machine de parkeerrem aan trekken.

6•15 VERLICHTING VOOR OP DE WEG (AFBEELDING 12)

Uw machine is voorzien van lichten, waardoor u er de openbare weg mee op kan (in sommige landen afhankelijk van het van kracht zijnde reglement). Raadpleeg uw dealer om te weten te komen of dit mag en onder welke voorwaarden.

6•15•1 PARKEERLICHTEN PUNT A (H124DN - H124DX)

- Deze worden bediend met de schakelaar punt b.

6•15•2 DIMLICHTEN PUNT A

- Deze worden bediend met de schakelaar punt c voor H124DN - H124DX (kunnen alleen worden ontstoken als de parkeerlichten aan staan) en met de schakelaar b voor H124DL.

6•15•3 STOPLAMPEN PUNT D (H124DN)

- Deze gaan branden als er geen enkel pedaal wordt ingetrapt. Op het moment dat u vooruit of achteruit rijdt, gaan deze lampen uit.

6•15•4 NUMMERPLAATVERLICHTING PUNT E (H124DN - H124DX)

- Gaat aan als de lichten worden ontstoken.
- Als uw machine is uitgerust met de verlichtingskit kan hij worden ingeschreven in verschillende landen. Vraag uw dealer om inlichtingen voor de aanvraag.



Controleer de werking van alle lichten alvorens de openbare weg op te gaan.



De verlichting op uw machine is alleen bedoeld voor verplaatsingen. Er kan niet‘s nachts mee worden gewerkt, behalve met goed kunstlicht.

7• TOEBEHOREN

7•1 GEBRUIK VAN DE MACHINE MET TOEBEHOREN MT1243 (veegmachine), MSC124 (vertikuteerder met messen), MSF124 (bladblazer)

Deze toebehoren worden aan de stroomkring van de machine aangesloten via de push-pull connectoren vooraan de machine (a afbeelding 13).

OPGELET! Wanneer een toebehoren van de machine gedemonteerd wordt, mag men niet vergeten de slang van de aftakas opnieuw te verbinden met het mannelijk aansluitstuk op de machine (a2 afbeelding 13).

OPGELET! Als deze verbinding niet hersteld wordt kan het hydraulische circuit misschien ernstig beschadigd worden wanneer de vermogensschakelaar van de aftakas in stand 1 wordt gezet (aftakas ingezet).

NODIGE KOPPELINGEN VOOR HET GEBRUIK VAN TOEBEHOREN

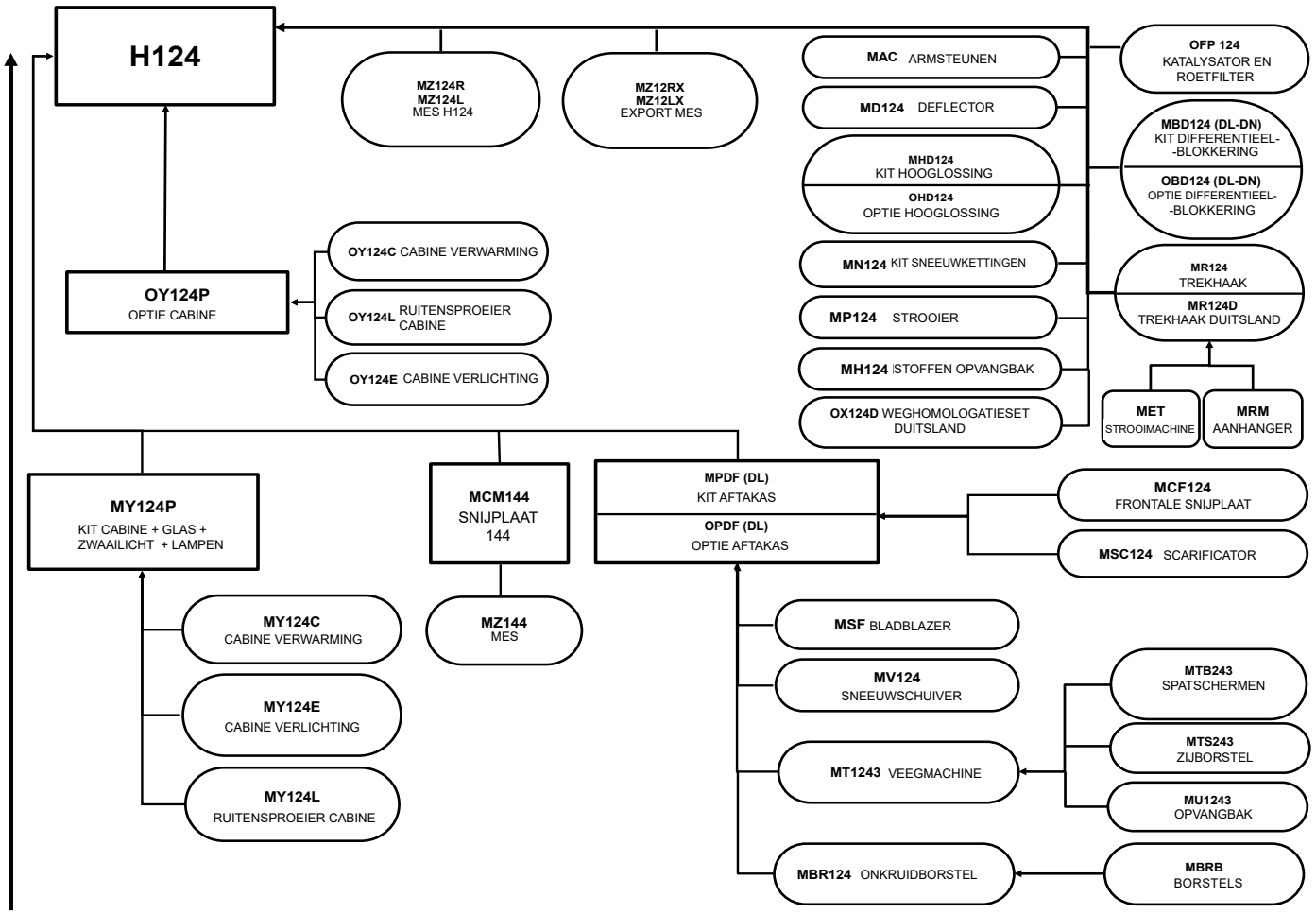

8• MONTEREN - DEMONTEREN - TOEGANG TOT ONDERDELEN

8•1 TOEGANG TOT DE MOTOR (AFBEELDING 14)

• De toegang tot de motor is mogelijk na het opklappen van de groene en witte kappen.
- Ontgrendel de motorkap m.b.v de hendel (punt a).
- Klap het bestuurpaneel geheel naar voren.
- Schuif de stoel zoveel mogelijk naar achteren.
- Trek aan de greep bovenop de motorkap (punt b) en trek daarmee het geheel van kappen (groen en wit) naar voren. De kappen blijven openstaan door twee drukarmen.

8•2 TOEGANG TOT PRINT

• De print bevindt zich onder de centrale motorkap (wit) aan de linkerzijde (a afbeelding 15).

8•3 TOEGANG TOT ZEKERINGSDOOS

H124DN - H124DX

• De zekeringendoos bevindt zich links van de machine onder de centrale kap achter de print (a afbeelding 16).
• Hij bevat vijf zekeringen en is bedekt met een beschermingsdeksel.

Zekering 1 : Ongebruikt
Zekering 2 - 3 : 25 A Voorgloeien / Starten
Zekering 4 : 15 A Print
Zekering 5 : 20 A Verlichting
Zekering 6 : 15 A Thermische veiligheidsschakelaar voor bescherming stopcontact (b afbeelding 13)

H124DL

• De zekeringendoos bevindt zich links van de machine onder de centrale kap achter de print (a afbeelding 16).
• Hij bevat zes zekeringen en is bedekt met een beschermingsdeksel.

Zekering 1 - 2 : 25 A Voorgloeien / Starten
Zekering 3 : 20 A Verlichting
Zekering 4 : 20 A Richtingsaanwijzers
Zekering 5 : 15 A Bescherming van de elektrische module
Zekering 6 : 15 A Cabine voorziening

Vervang een elektrische zekering altijd door een andere met dezelfde waarde.

8•4 TOEGANG TOT DE VERDELER VAN BIJFUNCTIES (H124DN - H124DX)

• De hydraulische verdeler van bijfuncties voor het legen en heffen van de bak bevindt zich onder de centrale kap, links, onder de print (b afbeelding 15).

8•5 TOEGANG TOT DE VERDELER VERMOGENSOVERBRENGING VÓÓR (OPTIE H124DL)

• De verdeler vermogensoverbrenging vóór bevindt zich aan de voorkant van de machine onder de besturingskap (a afbeelding 17, achter de hydraulische slangen).

8•6 TOEGANG TOT DE HYDRAULISCHE BESTURINGSBAK (ORBITROL)

• De bak bevindt zich in het besturingspaneel (b afbeelding 17).
- M.b.v. een kruisschroevendraaier de bevestigingsschroeven van de paneelkap voor (groen) verwijderen.
- De 4 bevestigingsschroeven van het paneel losmaken.
- De paneelkap losnemen.

8•7 TOEGANG TOT OLIEFILTER VAN HYDRAULISCH CIRCUIT

H124DN - H124DX

• Het filter van het hydraulisch circuit bevindt zich onder de centrale kap (wit) rechts van de olietank (a afbeelding 18).
• De filtersteun is voorzien van een elektrische indicator waar door een rood verklikkerlampje op het boordpaneel gaat branden als de filter verstopt is (punt 42 pagina 11).
• Ingeval de temperatuur lager is dan 5°C, kan dit verklikker lampje gaan branden bij het starten van de motor. Na enkel minuten moet het evenwel uitgaan als de olie in het reservoir op werktemperatuur is (ongeveer 30°C).

Dit verklikkerlampje gaat ook branden als de temperatuur van de olie in het reservoir boven 90°C stijgt.

H124DL

• Het filter van het hydraulisch circuit bevindt zich onder de centrale kap (wit) rechts van de olietank (a afbeelding 18).
• De basis van het filter is voorzien van een verstopping indicator die verandert in rood als het filter verstopt (afbeelding 19).
• Ingeval de temperatuur lager is dan 5°C, kan deze indicator van green naar root gaat bij het starten van de motor. Hij moet weer groen worden, na enkele minuten, wanneer de olie van de tank haar werktemperatuur heeft behaald (~ 30°C).

Dit verklikkerlampje gaat ook branden als de temperatuur van de olie in het reservoir boven 90°C stijgt (punt 42 pagina 11).

ATTENTIE ! Indien het verklikkerlampje rood blijft branden, moet u onmiddelijk de oliefilter van de hydrauliek vervangen.

8•8 TOEGANG TOT HET LUCHTFILTER VAN DE HYDRAULISCHE TANK

• Het filter is vastgeschroefd op het hydraulische reservoir onder de centrale kap (b afbeelding 18). Vervang het om de 250 uur.

8•9 TOEGANG TOT BY-PASS

• De bypass bevindt zich onder de centrale kap, tussen het hydraulische reservoir en de radiator, op de pomp van de transmissie vooruit en is gemarkeerd met een rode stip (afbeelding 20).

8•10 TOEGANG TOT DIFFERENTIEEL BLOKKERING (H124DN)

• De differentieelblokkering wordt verzorgd door de hydraulische drukverdeler links onder de centrale kap achter de print (b afbeelding 13).

8•11 MAAISYSTEEM

8•11•1 DEMONTAGE MAAISYSTEEM

• Trek de parkeerrem aan.
• Zet de machine onder spanning door de sleutel in stand “I” te draaien.
• Zet de maaimantel in de stand minimale maaihoogte.
• Plaats de opvangbak in de positie waarin deze wordt leeggemaakt en op maximale hoogte.
• Vergrendel deze positie met het daarvoor bedoelde blokkeersysteem :
- Door een draaiende beweging de koppelstangen van de onderste hefarmen losklippen.
- Ze vervolgens vastklippen op de hefstangen (afbeelding 28).
• Schakel de spanning uit en trek de sleutel uit het contact.

8• MONTEREN - DEMONTEREN - TOEGANG TOT ONDERDELEN

• Alvorens te demonteren, moet u werkhandschoenen aandoen om uw handen te beschermen.
• Demonteer de rechtse en linkse kappen aan de zijkant door de bevestigingshendels los te schroeven. Duw de kappen naar voor om ze los te maken van hun achterste steunassen (punten 1 en 2 afbeelding 21).
• Haal de bescherming voor « draaiende onderdelen » weg door de vijzen 1/4 toer los te draaien (punt 3 afbeelding 21).
• Met een hand op de transmissieriem van de messen naar voor trekken en met de andere hand deze voorzichtig van de invoerriemschijf van de haakse overbrenging halen en de riemschijf voorzichtig draaien (punten 4 en 5 afbeelding 21).

Wees voorzichtig dat uw vingers niet geklemd raken tussen de riem en de riemschijf.

• Plaats uw handen zorgvuldig en draai de riem verder tot deze helemaal vrijkomt.

Wees voorzichtig dat uw vingers niet geklemd raken als de opspanriemschijf tegen de invoerriemschijf van de haakse overbrenging wordt gedrukt.

• Koppel de elektrische connector los (afbeelding 22).
• Haak de bevestigingsveren van de bevestigingshaken los van de maaimantel op de achterste armen en verwijder de haken van de bevestigingsassen met een draaiende beweging naar achter (afbeelding 23).
• Verwijder de bevestigingshendels van de maaimantel op de voorste armen van de maaihoogte nadat u de ringpennen hebt verwijderd (afbeelding 24).
• Schuif het maaisysteem naar voor om het ejectiekanaal vrij te maken van de waterdichtingsplaat.
• Verwijder het maaiblad van de grasmaaier langs de linke kant.

Om opnieuw te monteren in omgekeerde volgorde werken. Let evenwel op de volgende punten :

a) Als u het maaiblad onder de grasmaaier vervangt, let er dan op dat de zijdelingse waterdichtingsplaten aan de buitenkant van het ejectiekanaal zitten en dat de bovenste klep van het ejectiekanaal op het frame rust. Zo blijft uw grasmaaier optimaal presteren.
b) Met behulp van een gereedschap als hefboom (bijvoorbeeld: een hamersteel) die u in de steun van de haken steekt trekt u de achterste armen van de maaihoogte op de haken. De maaimantel voorzichtig opheffen tot de haken op hun plaat zitten (afbeelding 25).

8•11•2 VERVANGING VAN DE MAAI-ELEMENTEN (MESSEN) (H124DN - H124DX)

OPGELET! Schakel eerst de motor uit en neem de contactsleutel uit alvorens werkzaamheden te verrichten onder het maaisysteem. Schakel de elektrische voeding uit door middel van de circuitonderbreker. Schakel de handrem in. Bescherm uw handen met werkhandschoenen.

• De messen kunnen worden gecontroleerd en gedemonteerd via de verwijderbare delen links en rechts van de maaimantel.

- Draai de klemmen punt 25a pagina 10 los.
- Draai de beugels punt 25b pagina 10 los.
- Verwijder de inklapbare delen punt 26 pagina 10 door stevig aan de buis te trekken.

• Om de messen te vervangen moet idealiter het maaidek worden gedemonteerd (zie Demontage maaisysteem).
• Blokkeer het mes en maak mes plus koppeling los door de centrale schroef met een inbussleutel voorzien van uw maaier los te draaien.

LET OP! De bevestigingsschroef van het rechtermes heeft een linkslopende schroefdraad.

OPGELET! Wees erop bedacht dat wanneer men een maaimes draait, het andere mes ook in draaiing gebracht wordt.

• Bij elk demonteren van het mes (ref. MZ124R/L), de tandring (ref. 71052) onder de kop van de messchroef vervangen.
• Alvorens het mes terug te monteren, de staat controleren van de koppeling (ref. 30442), van de spie (ref. 71451), van de breekboutjes (ref. 26157) en van de borgringen (ref. 29650).
• Voor de koppeling van het mes terug te monteren, de kop van de mes-as invetten.
• Messchroeven vastzetten met 50 Nm.
• Controleer of de messen onderling een hoek van 90° hebben.

8•11•3 VERVANGING VAN DE MAAI-ELEMENTEN (MESSEN) (H124DL)

• Om een maai-element te verwijderen is de eenvoudigste oplossing om het maaisysteem te demonteren (zie demontage maaisysteem).
• **ATTENTIE !** Voor alle werkzaamheden onder het maaisysteem eerst de motor afzetten en het contactsleuteltje verwijderen. Schakel de elektrische voeding uit met behulp van de circuitonderbreker. Schakel de handrem in.
• Bescherm uw handen met werkhandschoenen.
• Blokkeer het mes en maak mes plus koppeling los door de centrale schroef met een inbussleutel voorzien van uw maaier los te draaien.

LET OP! De bevestigingsschroef van het rechtermes heefteen linkslopende schroefdraad.

OPGELET! Wees erop bedacht dat wanneer men een maaimes draait, het andere mes ook in draaiing gebracht wordt.

• Bij elk demonteren van het mes (ref. MZ124R/L), de tandring (ref. 71052) onder de kop van de messchroef vervangen.
• Alvorens het mes terug te monteren, de staat controleren van de koppeling (ref. 30442), van de spie (ref. 71451), van de breekschroeven (ref. 26157) en van de borgringen (ref. 29650).
• Voor de koppeling van het mes terug te monteren, de kop van de mes-as invetten.
• Messchroeven vastzetten met 50 Nm.
• Controleer of de messen onderling een hoek van 90° hebben.

8•11•4 VERVANGING VAN DE BREEKSCHROEVEN

• Blokkeer het mes in een klem en draai de moeren los.
• Controleer de staat van de koppeling alvorens nieuwe bouten en moeren aan te brengen.
• Haal de moeren niet te hard aan. Aanhaalkoppel 8 Nm.
• De breekschroeven vervangen bij elke meswisseling.

9• ONDERHOUD

9•1 ONDERHOUD VAN DE MOTOR

9•1•1 CONTROLE VAN HET OLIEPEIL VOOR ELK GEBRUIK

- Zet de maaimachine op een vlakke ondergrond.
- Open de motorkap door deze naar voren te klappen (afbeelding 14).
- Reinig de omgeving van de opening van de oliepeilstok.
- Trek de oliepeilstok eruit (a afbeelding 26).
- Het olieniveau moet permanent gehandhaafd worden tussen de niveaus “MINI” en “MAXI” (afbeelding 27). Vul zo nodig bij met dieselmotorolie 15W40 ref. ETESIA 29591 (Bus 2l).

Het merk “MAXI” niet overschrijden.

9•1•2 MOTOROLIE VERVERSEN

Na de eerste onderhoudsbeurt na 50 uur, dient de olie om de 250 uur of minstens eenmaal per jaar ververst te worden voor de modellen H124DN, H124DX en H124DL.

- Laat de motor draaien om de olie op te warmen.
- Zet de machine op een vlakke ondergrond.
- Zet de mobiele bak in ververs-positie in de hoogste stand.
- Vergrendel deze positie met het daarvoor bedoelde blokkeersysteem :
  - Door een draaiende beweging de koppelstangen van de onderste hefarmen losklippen.
  - Ze vervolgens vastklippen op de hefstangen (afbeelding 28).
- Stop de motor en haal de contactsleutel eruit. Draag handschoenen.
- Draai de 3 bevestigingsschroeven van het deksel van de verversklep (a afbeelding 29).
- Plaats een opvangbak onder de klep (b afbeelding 29).
- Draai de aftapdop los en laat de gebruikte olie in de bak onder machine lopen.
- De aftapdop schoonmaken en weer vastschroeven.
- Open de motorkappen.
- Maak de omgeving van de vulopening schoon om te vermijden dat verontreinigingen in de motor terechtkomen.
- Vul langzaam met verse motorolie (inhoud: zie technische gegevens). Voor de modellen H124DN, H124DX en H124DL, beveelt Etesia de olie SHELL Rimula X 15W40 aan.
- Controleer het oliepeil met een peilstok. Het niveau moet het merk “MAXI” bereiken maar niet passeren.

ATTENTIE ! Wees voorzichtig met het aftappen van hete olie.

Zorg dat u niet de uitlaat, de cilinders of het tuimelaardeksel aanraakt (brandwonden).

- Controleer de dichtheid van de aftapschroeven en sluit het deksel van de toegangsklep.
- Breng de gebruikte olie naar een recyclestation.

9•1•3 VERVANGING VAN HET OLIEFILTER (C AFBEELDING 26)

- Vervang het oliefilter tijdens iedere verversing van de motorolie.
- Voor de plaatsing van een nieuwe filter, de pakking met schone olie insmeren.
- Draai de filter met de hand aan. Daarna met een 1/2 of 3/4 toer vastdraaien.
- Start de motor en laat hem draaien.
- Schakel de motor uit en controleer de waterdichtheid. Controleer het oliepeil en vul eventueel bij.

9•1•4 LUCHTFILTER (AFBEELDING 30)

Maak het luchtfilter om de 250 uur schoon en nog vaker wanneer de maaimachine in bijzonder stofrijke omstandigheden wordt gebruikt.

- Open het deksel (a) weg door de rubberen klemmen los te nemen.
- Neem de hoofdpatroon (b) van het luchtfilter weg.
- Klop de patroon op een vlak oppervlak om het stof te verwijderen.
- Vervang de patroon als die erg vuil is.
- Vervang deze alle 1000 uur of een maal per jaar.

ATTENTIE ! Was het papier niet met een solvent of benzin. Niet oliën.

9•1•5 DIESELFILTER (C AFBEELDING 15)

- Als uw motor geen vermogen heeft of onregelmatig draait, dan is de oorzaak misschien een vuil oliefilter. Deze moet dan vervangen worden.
- Het wordt aanbevolen het filter om de 250 draaiuren te vervangen of minstens eenmaal per jaar, zelfs als het nog in goede staat lijkt.
- Vervuiling ontstaat door :
  - Verontreiniging in de brandstof.
  - Externe elementen : stof, gras, water…
  - Condenswater.

9•1•6 KOELSYSTEEM

De motor wordt gekoeld door een koelvloeistof. Controleer regelmatig het vloeistofpeil (afbeelding 31).

- Voor het starten steeds controleren of het rooster van de radiator niet verstopt wordt door gras of ander afval (a afbeelding 32). Het rooster zo nodig schoonmaken.
- Maak het rooster van de motorkap regelmatig schoon (b afbeelding 32), bij droog weer, een paar keer per dag.
- Tap de permanente vloeistof om de 1000 uur af, of om de twee jaar, om de oxidering van de vloeistof te voorkomen.

ATTENTIE ! Als de motor gedraaid heeft is het rooster heet, trek handschoenen aan.

- Demontering van het beschermingsrooster van de radiateur.
  - Draai het blokkeermechanisme los (1 afbeelding 32).
  - Neem het rooster eraf door het voorover te kantelen en omhoog te trekken (2 afbeelding 32).
  - Reinig het rooster door het zachtjes tegen een harde ondergrond te tikken of met behulp van een balg of eventueel een borstel.

OPMERKING : Het contactoppervlak tussen het blokkeer--mechanisme en de radiateurplaat moet regelmatig worden ingevet.

ATTENTIE GEVAAR ! Haal regelmatig gras en brandbaar vuil rond de uitlaat weg.

Begin niet aan ingrijpende reparaties als u niet het juiste gereedschap hebt of een grondige kennis bezit van interne verbrandingsmotoren.

9•2 ONDERHOUD VAN DE TRANSMISSIE VÓÓR

- Voor alle werkzaamheden aan het transmissiesysteem, de motor afzetten en de contactsleutel eruit trekken. Schakel de elektrische voeding uit met behulp van de circuitonderbreker. Schakel de handrem in.
- Controleer voor elke maaibeurt het oliepeil in de hydraulische tank onder de centrale motorkap.
- Voor elk gebruik eerste de goede werking van de voortbeweging-pedalen controleren. De pedalen moeten in neutrale (uitgang-)stand terug men als ze worden losgelaten.

De technische kenmerken van de hydraulische slangen worden beschadigd door de weersomstandigheden en UV-straling. Om de schuurvastheid, de breukvastheid en de weerstand aan de nominale druk te garanderen, raden we u aan om elke 5 jaar alle slangen in zijn geheel te vervangen. Deze bewerking moet door uw concessiehouder uitgevoerd worden.

9•2•1 CONTROLE VAN HET OLIEPEIL IN DE HYDRAULISCHE TANK

- Zet de motor af.
- Plaats de maaimachine op een vlakke ondergrond.
- Open de centrale kap.

  Het oliepeil moet permanent op peil worden gehouden tussen het mini- en maxi-merk in de tank (afbeelding 18).
- Zo nodig bijvullen met een hydraulische olie van kwaliteit HV 46. Etesia geeft de voorkeur aan SHELL Tellus T 46 ref. 29592 (jerrycan van 2 liter).
- Het vullen mag allen gebeuren via de tuit (a afbeelding 33).
- Gebruik een filtersysteem met een 25µ filter ref. 29977.
- Nadat u de beveiligingsdop van het hydraulische reservoir hebt verwijderd en het mannelijke verlengstuk hebt gereinigd, het vrouwelijke verlengstuk van de filtergroep van het hydraulische reservoir aansluiten op het mannelijke verlengstuk.
- Verwijder het luchtfilter tijdens het olie bijvullen en plaats het hierna weer.



Gebruik de filtergroep ref. ETESIA 29977 uitsluitend om de olie HV46 te filteren.

- Demonteer de patroon van het luchtfilter van het reservoir (b afbeelding 33).
- Open het accudeksel en ontkoppel de kabelstreng van de accu (zie paragraaf 9•3 onderhoud accu).
- Zorg dat de schakelaar start / stop op STOP staat.
- Sluit de kabel van het filtersysteem aan – eerst de negatieve pool (blauw) vervolgens de positieve.
- Doop de aanzuigslang (zonder koppelstuk aan het uiteinde) in de uit te pompen olie.
- Zet het filtersysteem met de schakelaar aan.
- Zodra het gewenste peil is bereikt :
  - Het systeem uitzetten met de schakelaar.
  - Ontkoppel het systeem van de accu (eerst de negatieve blauwe pool).
  - De hydraulische slangen loskoppelen en de patroon van het lichtfilter opnieuw monteren.

ATTENTIE ! Het systeem pompt ongeveer 3 liter per minuut over. Zorg dat u het op de tank aangegeven maximumpeil niet overschrijdt en dat de aanzuigslang altijd diep genoeg in de olie steekt om geen lucht aan te zuigen.

9•2•2 VERVANGING VAN DE PATROON VAN HET HYDRAULISCHE FILTER (B AFBEELDING 33)

- Draai het te vervangen filter linksom los.
- Voor de plaatsing van een nieuwe filter, de pakking met schone olie insmeren.
- Draai de nieuwe patroon (filtreringsgraad 25µ absoluut) aan tot de pakking afsluit. Draai hem daarna vast met een extra 1/2 of 3/4 toer.
- Start de motor en laat deze enkele minuten draaien.
- Stop de motor en controleer de dichtheid van de patroon en controleer het oliepeil.
- Zo nodig bijvullen.
- Verwijder het luchtfilter tijdens het olie bijvullen en plaats het hierna weer.

9•2•3 VERVANGING LUCHTFILTER VAN DE HYDRAULISCHE TANK (ELKE 250 UREN)

- De luchtfilter van de hydraulische tank is toegankelijk door de motorkap te openen. Hij bevindt zich bovenaan de tank (b afbeelding 33).
- Reinig de omgeving en de basis van de filterpatroon.
- Draai deze linksom los.
- Draai er met de hand een nieuwe filter in (filterwaarde 25 µm).

9•2•4 VERVERSEN HYDRAULISCHE OLIE

ATTENTIE ! U kunt deze operatie alleen uitvoeren als u in het bezit bent van een filtersysteem met een filterpatroon van 25 µm ref. 29977.

Als u niet over het vereiste gereedschap of de nodige kennis beschikt, neem dan contact op met uw dealer.

Door aftappen :

- Demonteer de maaimantel (zie par. 8•11).
- Plaats een bak met een inhoud van meer dan 35 liter onder de tank.
- Draai de stop onder het tank los met een inbussleutel.
- Verwijder het luchtfilter om luchtinlaat mogelijk te maken bij het olie aftappen.
- Laat de olie er goed uitlopen alvorens de dop weer vast te draaien.
- Vervang de lucht- en oliefilters van de tank.
- Vervang het luchtfilter pas als de vulfase voltooid is.
- Vul de tank met olie HV 46 en gebruik het filtersysteem (zie par. 9•2•1). Etesia geeft de voorkeur aan SHELL Tellus T 46 ref. 29592 (jerrycan van 2 liter).

Ontsnappende hydraulische olie onder druk kan voldoende kracht bezitten om de huid te doordringen en ernstige verwondingen te veroorzaken. Er moet onmiddellijk medische hulp worden gehaald.

9•3 ONDERHOUD VAN DE ACCU

9•3•1 ONDERHOUD VAN DE 12 V ACCU (AF- BEELDING 34)

- De 12 V accu bevindt zich onder het middengedeelte van de treeplank.
  - Draai de vier schroeven een kwarttoer los met een schroevendraaier of de sleutelring aan de contactsleutel.
  - Til het accudeksel op en neem het weg.
- Deze loodaccu vraagt een minimaal onderhoud. Het elektrolytpeil moet om de 50 uur worden gecontroleerd. Het elektrolytpeil in de verschillende cellen moet zich boven de elementen bevinden en kan gecontroleerd na het deksel te hebben weggenomen, zonder dat de accu hoeft te worden uitgebouwd.
- Als het elektrolytpeil van de accu daalt, gedistilleerd water toevoegen.

  Zorg dat een accu nooit overloopt, voeg nooit accuzuur toe.



Zorg ervoor de nodige persoonlijke bescherming te dragen bij het bijvullen van de accu (handschoenen, veiligheidsbril…).

- Controleer of de accupolen niet geoxideerd zijn. Maak ze zo nodig schoon en smeer ze in met accuvet.

  ATTENTIE ! Als de accu om een welke reden dan ook moet worden ontkoppeld, begin dan altijd met de negatieve pool.
- Bij overlopen van de accu altijd de bemorste stukkengrondig schoonmaken om corrosie te voorkomen.

9•3•2 HET LADEN VAN DE ACCU

- Neem de accu uit de maaimachine na eerst de aansluiting negatief, en dan aansluiting positief ontkoppeld te hebben.
- Controleer het elektrolytpeil. Zo nodig bijvullen met gedistilleerd water. Het peil moet om de 50 uur worden gecontroleerd. Het peil moet permanent worden gehouden tussen de mini- en maxi markeringen.
- Sluit de accu op de lader aan.
  - Laadspanning : 12 V.
  - Laadstroom : max. 3 A per uur.
  - Laadduur : tot 20 uur laadtijd voor een geheel lege accu.

• Een loodaccu maakt tijdens het laden een explosief mengsel vrij. Vermijd open vuur, sigaret en vonken. Alleen laden in een goed geventileerde ruimte.
• Een accu bevat zeer gevaarlijk zwavelzuur, dat ernstige verwondingen kan veroorzaken in contact met de huid. Daarom is de grootste voorzichtigheid geboden.

ATTENTIE ! Bij contact met huid en ogen overvloedig spoelen met water. Zo nodig een arts waarschuwen. Accu's en zuur buiten bereik van kinderen houden.

ATTENTIE ! Maatregelen ter toepassing van richtlijn 2006/66/EG met betrekking tot de gevaarlijke stoffen in batterijen en accu's en hun afvalverwerking.

AFVALVERWERKING VAN ACCU'S

Accu's bevatten gevaarlijke stoffen die in geen geval in een natuurlijke omgeving gedumpt mogen worden. Ze zijn onderworpen aan strikte regels t.a.v. afvalverwerking. Wij zijn voorstanders van de officiële afvalverwerkingprocedures voor de met ETESIA gemerkte accu's in de landen waar de maaimachine wordt verkocht.

ATTENTIE ! Een geruime tijd ongeladen accu is niet meer goed te laden en valt daarom niet onder de garantie.

9•4 BANDENONDERHOUD

• Respecteer altijd de voorgeschreven spanning. Een verkeerde bandenspanning kan de besturing slecht beïnvloeden. De maaimachine kan hierdoor zelfs onbestuurbaar worden.

- Spanning voor : 1,5 bar
- Spanning achter : 1,2 bar

Indien U uw maaier uitgerust is met een cabine en accessoire moet de bandenspanning verhoogt worden tot 1,9 bar.

VERWIJDEREN VAN GEBRUIKTE BANDEN

Het is verboden banden in de vrije natuur te storten als ook te verbranden. Ons dealernetwerk is verplicht de banden van de ETESIA zitmaaiers gratis terug te nemen.

9•5 ONDERHOUD VAN MAAI-ELMENTEN (MESSEN)

ATTENTIE ! Voor alle werkzaamheden onder het maaisysteem, eerst de motor afzetten en het contactsleuteltje er uittrekken.

Schakel de elektrische voeding uit met behulp van de circuitonderbreker. Schakel de handrem in. Draag werkhandschoenen.

9•5•1 STAAT VAN DE MAAI-ELEMENTEN (MESSEN)

• Voor elk gebruik van de maaimachine eerst de staat van de messen controleren (op schade en slijtage) :

1: Normaal, 2: verwrongen, 3: versleten, 4: gespleten (afbeelding 35).

• Een bot of verwrongen mes maait niet goed meer. Een beschadigd mes kan zeer gevaarlijk zijn als er een stuk afbreekt en buiten het maaidek wordt weggeslingerd.
• Vervang een versleten of beschadigd mes onmiddellijk (8•11•2, 8•11•3).
• Wanneer een mes een schok heeft ondergaan, moet dit worden vervangen.
• Haarscheurtjes die zijn veroorzaakt door een schok kunnen er later toe leiden dat het mes breekt indien het niet wordt vervangen.
• Een stomp mes zonder andere tekenen van beschadiging kan opnieuw worden geslepen. De slijpgrens aan de rand van het mes mag niet worden overschreden.
• Na het slijpen moet het mes opnieuw worden uitgebalanceerd om trillingen te voorkomen.
• U moet ook nakijken of de koppeling en het maaidek in perfecte staat verkeren.
• Als er een grote beschadiging wordt vastgesteld op het maaidek moet het gehele systeem nader door uw dealer worden onderzocht.

9•6 REINIGING

• Het gebruik van een hogedrukreiniger wordt afgeraden. Als u deze desondanks gebruikt moet u er op letten dat er geen water op de motoronderdelen spat zoals: luchtfilter, uitlaat, accu en de elektrische onderdelen. Richt de straal niet op de lagers (lagers van de messen of de wiellagers) en de hydraulische elementen.
• Het wordt aanbevolen om de motor en alle onderdelen van de aandrijving na reiniging te laten draaien om het water er uit te verwijderen.

REINIGING VAN DE MAAIMANTEL

• Na elk gebruik zorgvuldig de maaimantel reinigen met een waterstraal, vooral het binnenvlak.

H124DN - H124DX

Wij bevelen 2 reinigingsmethoden aan.

1. **Reiniging van het maaisysteem met hogedrukreiniger, door de inklapbare delen van het maaisysteem te demonteren**. Zie paragraaf 8•11•2 voor de demontage van de onderdelen.
• Na de reiniging en de hermontage van de inklapbare delen van het maaisysteem, is het raadzaam om het maaisysteem enkele minuten in werking te stellen.
2. **Reiniging van het opvangsysteem via het uitwerpkanaal**. De binnenzijde van het maaisysteem kan ook gereinigd worden via het uitwerpkanaal door middel van een hogedrukreiniger.
• Maak het uitwerpkanaal toegankelijk door de grasbak in de leegstand op maximale hoogte te zetten.
• Vergrendel deze stand met het daartoe bestemde blokkeersysteem. Maak door een draaibeweging de stangen van de onderste hefarmen los, klem deze op de stangen van de hefcilinders (afbeelding 28).
• Na de reiniging en na de grasbak in de maaistand gezet te hebben, is het raadzaam om het maaisysteem enkele minuten in werking te stellen.

H124DL

Twee mogelijkheden om uw maaidek schoon te maken.

1. **Reiniging van het maaidek met behulp van de slangaansluitingen**. Het maaidek is links en rechts uitgerust met koppelingssystemen waarmee twee aansluitingen voor tuinslangen kunnen worden aangesloten. Ga bij de reiniging van het maaidek als volgt te werk :
• Sluit de tuinslang aan op het maaidek. Er kan ook een Y-vormige aftakking worden gemaakt zodat de twee kanten tegelijkertijd zijn aangesloten.
• Doe de kraan open.
• Ga op de stoel zitten, zet de motor aan en zet het maaisysteem aan.
• Het maaisysteem is na ongeveer 3 min. gereinigd.
• Achteraf het maaidek nogmaals inschakelen, teneinde overtollig water te verwijderen.

2. **Reiniging van het opvangsysteem via het uitwerpkanaal**. De binnenzijde van het maaisysteem kan ook gereinigd worden via het uitwerpkanaal door middel van een hogedrukreiniger.
• Maak het uitwerpkanaal toegankelijk door de grasbak in de leegstand op maximale hoogte te zetten.
• Vergrendel deze stand met het daartoe bestemde blokkeersysteem. Maak door een draaibeweging de stangen van de onderste hefarmen los, klem deze op de stangen van de hefcilinders (afbeelding 28).
• Na de reiniging en na de grasbak in de maaistand gezet te hebben, is het raadzaam om het maaisysteem enkele minuten in werking te stellen.

10• LANGDURIGE STILSTAND - WINTERSTALLING

10•1 WINTEROPSLAG

1• Maak de machine grondig schoon, vooral het maaiplateau.
Vet de beweegbare delen in.
2• Plaats de batterijonderbreker in positie 0.
3• Verwijder de accu na eerst de negatieve pool te hebben ontkoppeld.
4• Laad de accu : zie paragraf 9•3•2.
5• Sla de accu droog, koel en vorstvrij op.
6• Laad de accu elke 6 maand op.

Accu en zuur altijd buiten bereik van kinderen houden.

Neem contact op met uw dealer voor de volgende afstellingen en onderhoud :

- Afstelling parkeerrem.
- Afstelling koppeling en mesrem.
- Afstelling van het parallellisme van het maaiplateau.
- Afstelling van de motor.
- Afstelling van de V-snaren, zo nodig.
- Vervanging of herstel van alle onderdelen die moeten worden gedemonteerd en die niet in deze gebruiksaanwijzing zijn genoemd.
- Elk bijzonder geval.

11• VERHELPEN VAN PROBLEMEN - BEVESTIGING

11•1 VERPLAATSING VAN DE MAAIMACHINE BIJ STILSTAANDE MOTOR

• Dankzij de bypass kan de maaimachine worden verplaatst zonder de motor te gebruiken (afbeelding 20).
• De hendel (gemarkeerd met een rode stip) om de bypass in werking te stellen is toegankelijk door de motorkap en de centrale kap op te tillen.

- Positie 1 : hendel in gebruikspositie (transmissie gekoppeld).
- Positie 0 : ontkoppelde stand.

• Nooit proberen met te machine te rijden wanneer de bypass open staat (positie 0).

11•2 SLEPEN VAN DE MAAIMACHINE IN GEVAL VAN PECH

• Ontkoppel de transmissie.
• Alleen slepen met sleepstang, te bevestigen op de sleephaak aan de voorkant onder de stuurkap (c afbeelding 13).
• Sleep niet aan andere punten.

ATTENTIE ! De ontkoppelde stand mag alleen over korte afstanden en bij geringe snelheid worden gebruikt (< 5 km/u). Na verplaatsing niet vergeten de hendel weer in gekoppelde stand te zetten.

• Bij verplaatsing van een defecte maaimachine over grote afstanden kunt u beter een geschikt transportmiddel gebruiken (trailer, bestelbusje).

11•3 TRANSPORT

De maaiers kunnen ernstige letsels veroorzaken als gevolg van het risico op verbrijzeling onder hun gewicht. Wees uiterst voorzichtig bij het laden en lossen voor het transport in een voertuig of aanhangwagen.

Voor alle transport op een aanhanger of in een bedrijfswagen:

• Zet uw zitmaaier vast met behulp van riemen die u door de zijsteunen en de trekhaak doet.
• Plaats de batterijonderbreker in positie 0.
• Zet de handrem in werking.
• Blokkeer de wielen met stutten.

11•4 WIEL WISSELEN

• Kies voor het wisselen van een wiel een stevige vlakke ondergrond.
• Voer geen werkzaamheden uit onder de maaimachine wanneer deze provisorisch opgekrikt is of in onvoldoende veilige omstandigheden.
• Als u niet over het vereiste gereedschap of de nodige kennis beschikt, neem dan contact op met uw dealer.

• Ga op de volgende manier te werk om de wielen te demonteren :
- Trek de parkeerrem aan.
- Zet de machine met wiggen vast.

VOORWIELEN

H124DN - H124DL (AFBEELDING 36)

• Zet de motor stil en trek de contactsleutel eruit.
• Verwijder de afschermdop (1).
• Plaats een krik onder de vooras.
• Krik het wiel op tot het van de grond vrij is.
• Verwijder de splitpen (2) en los de moer (3).
• Het wiel kan nu losgenomen worden.

H124DX

• Stop de motor en trek de contactsleutel eruit.
• Draai de 4 bevestigingsmoeren los (a afbeelding 37).
• Plaats een krik onder de dwarsbalk van het chassis.
• Krik het wiel op tot het van de grond vrij is.
• Draai de moeren los.

Voor hermonteren, de omgekeerde volgorde aanhouden.

ACHTERWIELEN

• Plaats de opvangbak in leeggooistand in de hoogte.
• Vergrendel met het blokkeersysteem (afbeelding 28).
• Stop de motor en trek de contactsleutel eruit.
• Draai de 5 bevestigingsmoeren los.
• Plaats een krik onder de dwarsbalk van het chassis (afbeelding 38).
• Krik het wiel op tot het van de grond vrij is.
• Draai de moeren los.

Voor hermonteren, de omgekeerde volgorde aanhouden :

• Controleer of bouten en moeren goed zijn aangehaald.
• Controleert de druk van de banden.

Voorwielen : 1,5 bar
Achterwielen : 1,2 bar

12• DE STORINGEN EN HUN OPLOSSINGEN

Kijk in de onderstaande tabel als u een storing vaststelt op uw zitmaaier. Wanneer het probleem niet in de tabel staat beschreven of de voorgestelde oplossing niet volstaat, wendt u dan tot uw dealer. Hij beschikt over de nodige kennis en materieel.

STORING	WAARSCHIJNLIJKE OORZAKEN	OPLOSSINGEN
Op het dashboard gaat geen enkel verklikkerlichtje branden	Zekering 15A	Vervang de zekering 15A (hoofdstuk 8•3)
	Aansluiting accu niet goed	Sluit de accu goed aan (hoofdstuk 9•3)
Alle verklikkerlichtjes gaan branden, maar de startmotor draait niet	Er is niet voldaan aan de veiligheidsvoorwaarden voor de start	Kijk in hoofdstuk 6•2
Alle verklikkerlichtjes gaan branden, de startmotor draait, maar de motor start niet	Tekort aan brandstof	Brandstoftank tanken
	Accu onvoldoende geladen	Laad de accu op (hoofdstuk 9•3) Controleer de ladingsstroom
De motor draait maar slaat af wanneer de bestuurder op een voortbewegingpedaal drukt	Er is niet voldaan aan de veiligheidsvoorwaarden voor de beweging	Kijk in hoofdstuk 6•2
De motor draait, maar slaat af wanneer de bediener het maaimechanisme in werking stelt (H124DN, H124DX)	De afneembare delen van het maaimechanisme ontbreken of zijn niet goed gemonteerd (H124DN, H124DX)	Zet ze op de juiste wijze op hun plaats terug
Het maaimechanisme komt niet op gang (met een draaiende motor)	Er is niet voldaan aan de veiligheidsvoorwaarden voor het maaien	Kijk in hoofdstuk 6•2
Het verklikkerlichtje voor de acculading blijft branden na de start van de motor	Laadcircuit accu defect	Neem contact op met de dealer
Het geluidssignaal gaat werken en het verklikkerlichtje voor de temperatuur motor brandt	De radiateurroosters zitten verstopt	Reinig de radiatorroosters (hoofdstuk 9•1•6)
	Tekort aan koelvloeistof	Bijvullen en controleren of er lekkages zijn
De temperatuurverklikker van de hydraulische olie / verstopping van de hydraulische filter gaat aan bij de maximale snelheid en uit bij het stationair draaien	Hydraulische olie koud	Laat de motor enkele minuten stationair draaien en controleer opnieuw
	Filter hydraulische olie verstopt (warme olie)	Vervang de filter voor hydraulische olie (hoofdstuk 8•7)
De temperatuurverklikker van de hydraulische olie / verstopping van de hydraulische filter brandt bij alle snelheden	Temperatuur hydraulische olie te hoog	Stop de motor en neem contact op met uw dealer
De verklikker van de motoroliedruk brandt (na het starten van de motor)	Oliepeil onvoldoende	Vul de olie bij
De claxon gaat af, maaimechanisme staat aan, bak is leeg (H124DN, H124DX)	Vulverklikker zit vast (grasafzetting)	Verwijder het gras rond de contact en de sluiter (c afbeelding 29)

13• OVERZICHTSTABEL VOOR PERIODIEK ONDERHOUD

BELANGRIJK : Garantiegevallen worden alleen aangenomen indien uw zitmaaier het onderhoud na 50 werkuren, door de officiële ETESIA-dealer, heeft ondergaan.

	Onderdelen	Voor elke keer maaien	Na de eerste 50 uur	Om de 125 uur	Om de 250 uur	Om de 1000 uur	Om de 2500 uur	Om de 5000 uur
NACONTROLE	Peil motorolie	•	LAAT NA DE EERSTE 50 UUR CONTROLE DOOR UW DEALER UITVOEREN					
	Peil hydraulische olie	•						
	Niveau van de koelvloeistof	•						
	Verstopping indicator	Indien rood, filter vervangen						
	Bedieningselementen	•						
	Peil van de accu			Zo nodig aanvullen (elke 50 uur)				
	Bedieningsorganen	Staat aandraaien, zo nodig slijpen of vervangen						
	V-snaar mesaandrijving			Spanning				
	Elektromagnetische koppeling			Remtijd				
	Wielen	Spanning controleren		•				
	Stuurinrichting			Bevestiging van de kogelgewrichten				
	Elektrisch circuit	Goed werken van de beveiligingen						
	Transmissie	Goed werken van de pedalen						
SCHOONMAAK	Luchtfilter motor				•			
	Rooster motorkap	Meerdere keren per maaibeurt						
	Radiatorrooster	Meerdere keren per maaibeurt						
	Radiator	•						
	Rooster opvangbak	•						
VERVESEN	Motorolie				•			
	Hydraulische olie HV46							•
	Haakse overbrenging olie Shell Omala S4 GX 220 (type CKD 220)					•	•	
	Dieseltank					of 1 keer per jaar		
	Koelvloeistof					of om de 2 jaar		

13• OVERZICHTSTABEL VOOR PERIODIEK ONDERHOUD

BELANGRIJK : Garantiegevallen worden alleen aangenomen indien uw zitmaaier het onderhoud na 50 werkuren, door de officiële ETESIA-dealer, heeft ondergaan.

VERVANGEN

Onderdelen	Voor elke keer maaien	Na de eerste 50 uur	Om de 125 uur	Om de 250 uur	Om de 1000 uur	Om de 2500 uur	Om de 5000 uur
Luchtfilter motor					of 1 keer per jaar Hoofdelement		Veiligheids - element
Luchtfilter hydraulische olietank				Vaker indien stoffige omgeving			
Motoroliefilter 20 µm				•			
Oliefilter					Onmiddellijk bij rood verklikkerlicht	•	
Dieselfilter 2 tot 3 µm				•			
Distributieriem						Of om de 4 jaar	

SMEREN

Onderdelen	Eenmaal per week	Om de 125 uur	Om de 250 uur	Om de 1000 uur	Om de 2500 uur	Om de 5000 uur
STUURINRICHTING						
As 3 smeernippels	•					
Stuurzuiger 2 smeernippels	•					
Stuurschijf 2 smeernippels	•					
PEDAAL						
Parkeerrem 1 smeernippel	•					
MAAIDEK H124DN - H124DX						
Afneembare zijpanelen maaidek met borstel						
Koppeling	Bij elke demontage					
Rolhouders	Bij elke demontage					
OPVANGBAK						
Hefarm opvangbak 4 smeernippels	•					
Zuigershefarm 4 smeernippels	•					
Schijven opvangbak 2 zones met kwast	•					
Haken + kliksysteem 2 zones met kwast	•					
3 PUNTS HEFFING						
Hefzuiger 2 smeernippels		•				
Swivelling shaft 4 zones met kwast		•				

LAAT NA DE EERSTE 50 UUR CONTROLE DOOR UW DEALER UITVOEREN

14• GARANTIE

DEFINITIES

- Dealer, erkende dealer: Dealer onder contract met ETESIA voor de verkoop en het onderhoud van de producten van het merk ETESIA.
- Gebruiker, koper: persoon, bedrijf, gemeente of vereniging die zich legaal, via een dealer een nieuw of tweedehands ETESIA product verworven heeft.
- Particulier gebruik: gebruik van het product op privé terrein, behorend aan de koper. Het product wordt enkel voor de koper aangekocht.
- Professioneel gebruik: gebruik van een ETESIA product al dan niet betalend op openbare plaatsen behorend aan een bedrijf waarvan de activiteit niets te maken heeft met het onderhoud van groene ruimtes (Ziekenhuizen, verenigingen, scholen…) of op privé terreinen die het bezit zijn van derden.
- Slijtage onderdelen: onderdelen die onvermijdelijk verslijten bij het juist gebruiken van het toestel in normale omstandigheden en waarvan het vervangen geprogrammeerd staat in het regelmatig onderhouden van de machine.
- Normaal gebruik: gebruik van het toestel rekening houdend met alle voorzorgsmaatregelen (ook die van veiligheid en onderhoud) gegeven in de gebruiksaanwijzing.

VOORWAARDEN WAARBORG

- Bijkomend aan de wettelijke waarborg, biedt ETESIA een contractuele waarborg. De Etesia waarborg vervangt globaal gezien alle onderdelen die onbruikbaar zijn geworden wegens een materiaalfout, productiefout of ontwerpfout. Deze waarborg is van toepassing op een product zoals het de fabriek verlaat.
- De transporteur is de enig verantwoordelijke voor transportbeschadigingen. Maar het is de verantwoordelijkheid van de ontvanger, om beschadigingen op de leveringsbon te melden, en deze door de chauffeur te laten ondertekenen, en dit per aangetekende brief binnen 48 uur te bevestigen aan ETESIA en aan de transporteur.
- De gebruiksaanwijzing, geleverd met elk toestel, bevat alle informaties. Elk gebruik buiten datgene dat omschreven en uitgelegd is in de gebruiksaanwijzing, kan gevaarlijk zijn voor de gebruiker, en de levensduur van het product verminderen. Daarvoor heeft ETESIA geen enkele verantwoordelijkheid.

CONTRACTUELE WAARBORG

- ETESIA geeft buiten de wettelijke garantie van de verkoper aan de consument op met name verborgen en koopvernietigende gebreken en de garantie op de overeenstemming van de zaak aan de overeenkomst de volgende contractuele garantie:

De contractuele waarborg van ETESIA wordt aanvaard voor 2 jaar (of 800 uur) bij professioneel gebruik of voor 3 jaar bij privé gebruik vanaf de aankoopdatum van het product en uitsluitend bij het stipt naleven van de volgende voorwaarden:

1) De aanwijzingen in de gebruiksaanwijzing moeten nageleefd worden.
2) De garantiekaart moet teruggestuurd zijn naar ETESIA onmiddellijk na de aankoop, ingevuld op het Extranet of via de QR-code.
3) Onderhoudsbeurten moeten geheel volgens de onderhoudstabel uit de gebruikshandleiding zijn uitgevoerd.
4) Om de aanvraag te doen voor een herstelling onder garantie, moet de koper eerst contact opnemen met een erkende ETESIA dealer. Indien dit onmogelijk is mag hij eventueel ook contact opnemen met ETESIA, die een alternatieve oplossing zal bieden.
5) Storingen die mogelijk onder de contractuele garantie vallen, moeten worden aangeboden door een erkende dealer. Alleen de herstellingen gemaakt bij een erkende ETESIA dealer kunnen onder waarborg aanvaard worden.
6) Elke materiaalfout, productiefout of ontwerpfout erkend door ETESIA zal vergoed worden aan de officiële ETESIA dealer door (onderdelen en werkuren), volgens een vastgestelde schaal.

   Het is de plicht van de dealer om de gebruiker de volledige waarborg te geven die ETESIA aanvaard heeft. Als de dealer die garantieaanvraag verkeerd beoordeeld heeft, behoudt ETESIA zich het recht voor die beslissing te annuleren zonder voorafgaand overleg of schadevergoeding.
7) Elke interventie in de waarborg periode, en bij het vervangen van onderdelen, kan geen nieuwe start geven aan de garantieperiode.
8) In geval van onderdelen vervanging, behoudt ETESIA zich het recht voor aan de erkende dealer nieuwe of tweedehands onderdelen te leveren. De vervangen onderdelen worden eigendom van ETESIA, en moeten op aanvraag teruggegeven worden. ETESIA behoudt zich het recht voor de waarborg te annuleren indien de vervangen onderdelen niet worden teruggestuurd, onafhankelijk van de reden.
9) De waarborg dekt niet de onderdelen die vervangen zijn ten gevolge van een niet conforme herstelling, of het niet naleven van de onderhoudsinstructies beschreven in de gebruiksaanwijzing of door normale slijtage.

   Zie hier een beknopte lijst met slijtage onderdelen: Gloeibougies en ontstekingbougies, filters, uitlaat, dichtingen, membranen, mes(sen), meshouders, riemen, koppeling, batterij, batterijzuur, kabels, brandstofleiding, durit, koelvoeistof, smeervloeistof en hydraulische vloeistof, brandstof, zetel, kappen, opvangbak, banden, pedalenbescherming, voetplaat, antiscalp wielen, assen, enz.
10) Het recht op waarborg kan volledig geannuleerd worden om de volgende redenen:
    a) Bij beschadigingen wegens het niet naleven van de instructies voor de veiligheid, het onderhoud of stalplaats, zoals deze in de gebruikshandleiding beschreven zijn. ETESIA wijst alle verantwoordelijkheid af, voor beschadigingen die het resultaat zijn van gebruik vreemd aan die beschreven in de gebruikshandleiding.
    b) Voor beschadiging ten gevolge van een botsing.
    c) Beschadigingen ten gevolge van veranderingen aan de originele toestand van de machine en/of het gebruik van niet originele onderdelen indien deze de oorzaak zijn van de beschadiging.
    d) In geval van herstellingen door niet erkende ETESIA dealers.
11) In geval van verandering van eigenaar kan de overblijvende waarborgperiode overgedragen worden aan de nieuwe eigenaar, indien de nieuwe eigenaar schriftelijk de aanvraag heeft gedaan aan de ETESIA after sales dienst. In dit geval, bevestigt de nieuwe eigenaar dat hij de gebruiksaanwijzing en de waarborgvoorwaarden samen met de machine gekregen heeft en deze zonder voorbehoud aanvaard.
12) ETESIA behoudt zich het recht voor te controleren of de contractuele waarborgvoorwaarden nageleefd zijn geweest door de koper.
13) Wanneer een waarborgaanvraag ingediend wordt, levert ETESIA de onderdelen zo snel mogelijk. Een onmiddellijke levering kan daarentegen niet opgeëist worden.

    Een leveringsvertraging zou in geen enkel geval een schadeclaim verantwoorden tegen ETESIA SAS. Evenals iedere leveringsvertraging geen enkele waarborgverlenging zou opleveren.
14) Elke eis tegenover ETESIA wordt afgewezen.
15) Bij geschillen over een garantieaanvraag is bij uitsluiting de rechtbank bevoegd die wordt genoemd in het distributiecontract tussen ETESIA en de erkende dealer waartoe men zich heeft gewend.

BELANGRIJK:

Bij de aankoop van het product, moet de garantiekaart:

- ingevuld en ondertekend teruggestuurd worden naar

ETESIA – SERVICE GARANTIE
67165 WISSEMBOURG CEDEX FRANCE

- of online ingevuld worden door uw dealer op het Extranet.

Deze contractuele garantie vormt een aanvulling op de wettelijke garantie van de verkoper aan de consument op verborgen en koopvernietigende gebreken en de garantie op de overeenstemming van de zaak aan de overeenkomst.

EG GELIJKVORMIGHEIDSATTEST

Volgens richtlijn 2006/42/EG

Wij,

ETESIA

13, Rue de l'Industrie, 67165 WISSEMBOURG CEDEX

verklaren onder eigen verantwoordelijkheid dat de zitmaaier ETESIA, type H124, referentie H124DN, H124DX, H124DL waarop deze verklaring betrekking heeft, voldoen aan het geheel van de pertinente bepalingen van de richtlijn 2006/42/EG die er op van toepassing is, evenals aan de beschikkingen van andere Europese richtlijnen die op hen van toepassing zijn:

- **2014/30/UE (op 26/02/14)** Elektromagnetische compatibiliteit.
- **2006/66/EG (op 06/09/06)** In de handel brengen en verwijdering van batterijen en accu's die bepaalde gevaarlijke stoffen bevatten.
- **2000/14/EG (op 08/05/00)** Geluidsemissie in het milieu door materieel voor gebruik buitenshuis.
- **2011/65/UE (op 08/06/11)** Gebruiksbeperking van bepaalde gevaarlijke stoffen in elektrische en elektronische uitrustingen

en garanderen dat de zitmaaier, type H124, referentie H124DN, H124DX, H124DL beantwoordt aan de eisen van richtlijn 2000/14/EG inzake de geluidsemissie in het milieu en is onderworpen aan een interne procedure ter controle van de productie, met toetsing van de technische documentatie

- Gemiddelde gemeten geluidsvermogensniveau : 105 dB (A)
- Gegarandeerd geluidsvermogensniveau : 105 dB (A)

en garanderen dat de zitmaaiers, type H124, referentie H124DN, H124DX, H124DL, voldoen aan de richtlijn 2006/42/EG wanneer ze uitgerust zijn met de accessoires beschreven in hoodstuk 7.

M. Schmitt Freddy
13 rue de l'industrie 67165 Wissembourg CEDEX
is de persoon die de toelating heeft het technisch dossier te vormen
Evaluatie van de conformiteit met interne controle van de fabricatie van een machine volgens bijlage VIII van de richtlijn 2006/42/EG

Model :

CE

Bouwjaar

Serienummer :

Opgemaakt te Wissembourg, op 11/06/2024
M. Thomas MEYER

De Voorzitter

ETESIA volgt een politiek van constante kwaliteitsverbetering en houdt zich dan ook het recht voor, de technische eigenschappen van haar producten zonder voorafgaande kennisgeving te wijzigen.

Gebruikt illustratiemateriaal heeft geen wettelijk bindende waarde.

ETESIA SAS – F –
67165 WISSEMBOURG Cedex
R.C.S. Strasbourg B343 510 996

11154_09_06202410

Frankering
naar geldend
tarief

ETESIA

GARANTIE SERVICE

13 rue de l'Industrie
67165 WISSEMBOURG CEDEX
Frankrijk



Zodra de machine in bedrijf genomen wordt, deze kaart losmaken en volledig ingevuld door uw dealer naar ETESIA terug laten sturen.

MODEL:	SERIENUMER:

VERKLARING VAN INDIENSTELLING

GEBRUIKER NAAM _____ Voornaam _____

Straat_____ Postcode _____

Plaats_____ Pays _____

Tel. _____ Aankoopsdatum _____ _____ 20___

Dag Maand Jaar

@ Email : _____

Ik bezit al een ETESIA product □ Ja □ Neen Zo ja, welk product : _____

Te maaien oppervlak:
□ minder dan 1000 m²
□ 1000 tot 2000 m²
□ 2000 tot 5000 m²
□ 5000 tot 10 000 m²
□ 10 000 tot 20 000 m²
□ meer dan 20 000 m²

Maai- / gebruik frequentie **:**
□ Meer dan 1 x per week
□ 1 x per week
□ 2 x per maand
□ 1 x per maand
□ Minder dan 1 x per maand

Ik ben, ik vertegenwoordig:
□ een particulier
□ een verenging een onderneming
□ een gemeente of een gemeenschap
□ een hovenier
□ Overige, namelijk: _____

Handelsstempel en handtekening verkoper

Datum : _____

Handtekening van de gebruiker ter verklaring dat:

- hij bezit heeft genomen hat van een machine, die in perfecte staat verkeert;
- het garantie- en onderhoudsboekje aan hem overhandigd zijn en dat hij erop gewezen is de gebruiksveiligheids- en onderhoudsvoorschriften in acht te nemen;
- hij kennis heeft genomen van de garantievoorwaarden en dat hij deze zonder voorbehoud of beperkingen aanvaardt.

Datum_____

□ Ik ga ermee akkoord om op een later tijdstip informatie over producten van het merk ETESIA te ontvangen.

Handtekening_____

* In overeenstemming met de Wet Bescherming Persoonsgegevens van 06/01/1978 gewijzigd door de wet van 20/06/2018, heeft de gebruiker het recht op toegang, aanpassing en verzet tegen de persoonlijke informatie die hen betreft door het maken van een schriftelijk aanvraag op het volgende adres: ETESIA SAS - Garantieservice - 13 rue de l'industrie - 67160 WISSEMBOURG. Deze gegevens worden verwerkt zodat de gebruiker voor de productgarantie op ons beroep kan doen. Deze gegevens zijn voor ETESIA SAS nodig voor de opvolging van garantie-claims en kunnen gebruikt worden voor het verzenden van commerciële voorstellen, tenzij u zich hier tegen verzet door dit te melden op de inbedrijfstellingskaart.