Het karton en het papier moeten worden gescheiden

Zie voor meer informatie:
NL: www.milieucentraal.nl
BE: ovam.vlaanderen.be

ETESIA

NL

Gebruiksaanwijzing
(Handleiding vertaalt volgens de originele handleiding)

Aandachtig lezen voor elk gebruik van de machine



MBHE3-MKHP4-MKHP6-MHHE3-MKHE4-MKM2

INHOUD

1• Veiligheidsvoorschriften 3
2• Uitleg over de pictogrammen 5
3• Beschrijving 8
Dashboard 9
Display 9
Applicatie 11
4• Afbeeldingen 15
5• Afbeeldingen - Toebehoren optioneel 24
6• Technische gegeven 26
7• Gebruiksaanwijzingen 28
8• Montage - Demontage - Bereik van de onderdelen 31
9• Onderhoud 32
10• Overzichtstabel voor periodiek onderhoud 36
11• Langdurige stilstand - Winterstalling 37
12• Storingen en oplossingen 37
13• Aanbrengen van de toebehoren 38
14• Garantie 39

DANKBETUIGINGEN !

Met uw aanschaf van een ETESIA zitmaaier ! Deze machine kenmerkt zich door zijn sterke constructie en hoge betrouwbaarheid, zodat u jarenlang verzekerd bent van probleemloos maaien.

- Om de levensduur van de machine te verlengen en verzekerd te zijn van een optimale werking, raden wij u aan om deze handleiding aandachtig te lezen en de veiligheids- en onderhoudsaanwijzingen zorgvuldig in acht te nemen.
- Wij streven voortdurend naar innovatie en verbetering van de kwaliteit van onze produkten. Daarom is het mogelijk, dat uw model geringe afwijkingen vertoont in vergelijking tot de specificaties van deze handleiding.
- Uw dealer beschikt over de meest recente technische gegevens en is graag bereid u met raad en daad bij te staan.
- Aarzel niet om hem te raadplegen indien nodig.
- Op grond van artikel L.111-3 van de consumptiewet, is ETESIA vastgebonden onderdelen aan uw dealer te leveren, originele of aanpasbare onderdelen, die van essentieel belang zijn voor het gebruik van uw product over een periode van 10 jaar, vanaf de datum van de factuur die uitgegeven werd door ons bedrijf.

IDENTIFICATIE VAN DE MAAIER

- **VOOR ALLE MODELLEN BEHALVE MKM:** het identificatienummer van uw maaier staat aangegeven op de rechter zijde ter hoogte van de opvangbak (zie pagina 6).
- **MKM:** het identificatienummer van uw maaier staat aangegeven onder de zitting (zie pagina 6).
- Vermeld dit nummer wanneer u zich tot uw dealer voor onderhoud of reparaties wendt.

1• VEILIGHEIDSVOORSCHRIFTEN

- Uw zitmaaier mag uitsluitend gebruikt worden volgens de aanwijzingen van deze handleiding.
- Wij kunnen niet aansprakelijk gesteld worden, indien de maaier niet volgens deze gebruiksaanwijzingen of de wetsvoorschriften gebruikt wordt.
- Wij raden u in uw eigen belang aan om vóór het gebruik van de maaier, te controleren of de stickers met veiligheidsaanwijzingen op de daartoe bestemde plaatsen aangebracht zijn. Neem kennis van deze veiligheidsaanwijzingen. Indien er veiligheidsstickers ontbreken, wendt u zich dan meteen tot uw dealer. Wij benadrukken dat deze veiligheidsstickers verplicht op de maaier aangebracht moeten zijn.
- Verwijder nooit waarschuwingsstickers of beschermingen.
- Maakt u zich eerst vertrouwd met de bedieningen, alvorens uw maaier te gebruiken.
- Bestudeer zorgvuldig de werking, zodat u snel de motor kunt uitzetten.
- Houd de machine en de diverse toebehoren altijd in perfecte staat.
- Gebruik de maaier nooit met defecte beschermingen of zonder veiligheidsinrichtingen.
- Wijzig niets aan uw zitmaaier zonder uitdrukkelijk akkoord van de fabrikant.
- Alle wijzigingen zonder voorafgaand akkoord van ETESIA, kunnen de machine gevaarlijk maken en zware verwondingen veroorzaken.
- Verander nooit de afstelling van de snelheidsregeling van de motor.
- Laat de motor nooit op een te hoog toerental lopen want u vergoot zo de risico's op blessures van de bestuurder en u riskeert de beschadiging van de onderdelen van uw maaimachine.
- **OPGELET:** Langdurige blootstelling aan lawaai kan schadelijk zijn voor de gezondheid. De symptomen zijn progressief : tinnitus, tijdelijke doofheid, en progressieve doofheid. Gebruik persoonlijke bescherming tegen lawaai. Beperk de intensiteit en de duur van de blootstelling. Vermijd het maaien in de buurt van andere geluidsbronnen. Voorzie rustperiodes.
- **OPGELET:** Overmatige blootstelling aan trillingen kan invloed hebben op de bloedsomloop of het zenuwstelsel. De symptomen doen zich vooral voor in de vingers, handen of polsen. Deze symptomen zijn bijvoorbeeld gevoelloosheid, pijn, spierzwakte, kleurverandering van de huid, onaangename tintelingen ... Raadpleeg een arts in geval van symptomen die veroorzaakt kunnen zijn door de trillingen.
- Vertrouw uw zitmaaier niet toe aan iemand, die de aanwijzingen van deze handleiding niet kent.
- Vermijdt verplaatsen van, of rijden met de machine, met de opvangbak in de hoogste stand. Dit zowel vooruit- als achteruit.
- Uw zitmaaier mag uitsluitend gebruikt worden op hellingen tot maximaal 10° (17.6%).
- Neem met name de aanwijzingen van de paragraaf over het rijden op hellend terrein in acht.
- Rijd niet te dicht langs taluds of sloten, noch op zachte gronden of terreinen waar gevaar voor grondverschuiving bestaat.
- De gebruiker of berijder is verantwoordelijk voor de veiligheid van derden die zich binnen de werkzone van de machine bevinden. Hou omstanders op een afstand zodat niemand geraakt kan worden door stenen of andere voorwerpen die eventueel bij het maaien worden weggeslingerd.
- Vermijd tijdens het gebruik de aanwezigheid van personen (vooral kinderen) of dieren in de buurt van de machine. Zet de machine niet aan in hun aanwezigheid.
- Neem nooit passagiers op de zitmaaier mee.
- Laat nooit kinderen met de zitmaaier werken (verboden voor kinderen onder de 16 jaar).
- Voor het parkeren van uw zitmaaier, trek de parkeerrem aan en stop de motor.
- Zet de accuonderbreker in de 0-positie wanneer de machine voor langere tijd stilstaat of wanneer u werkzaamheden aan de machine uitvoert.
- Ontkoppel de aandrijfmechanismen van de werktuigen voor het transport of indien deze niet gebruikt worden.
- Controleer telkens voordat u gaat maaien, of het mes en de bevestiging daarvan in goede staat verkeren.
- Nooit werkzaamheden uitvoeren aan of onder de maaier, wanneer deze slechts op provisorische wijze gestut is of wanneer de veiligheidsmaatregelen onvoldoende zijn.
- Maak voordat u gaat maaien, eerst het gazon vrij van stenen, hout, ijzer, draden, botten, kunststof, takken en overige losse voorwerpen, die door de maaier uitgeworpen zouden kunnen worden.
- Schakel het mes uit, schakel de motor uit, ga van de zitplaats af, wacht tot de machine volledig tot stilstand is gekomen en zet de accuonderbreker in de 0-positie in de volgende gevallen:
  - alvorens verstoppingen te verwijderen
  - na het raken van een obstakel voor het vaststellen van eventuele schade en indien nodig de vereiste reparaties uit te voeren
  - als de machine op abnormale wijze begint te trillen om de oorzaak hiervan vast te stellen
  - als het maaimes geblokkeerd is (maaimeskoppeling niet werkzaam)
- Verwijder tevens laaghangende takken, die verwonding van de bestuurder tot gevolg zouden kunnen hebben.
- Bescherm uw gezicht en ogen bij het maaien onder bomen.
- Vermijd hindernissen, zoals molshopen, betonnen paaltjes, boomstompen, afzettingen die niet door het maaimes afgesneden kunnen worden en beschadiging hiervan kunnen veroorzaken.
- Wanneer er iets geraakt wordt met de messen moeten deze vervangen worden.
- Wees met name voorzichtig tijdens het achteruit rijden.
- Steek nooit handen of voeten onder het maaidek.
- Zorgt u ervoor, dat niemand tijdens het maaien verwond kan worden door wegslingerende stenen of andere voorwerpen.

1• VEILIGHEIDSVOORSCHRIFTEN

- De verlichting op uw machine is alleen bedoeld voor verplaatsingen. Er kan niet 's nachts mee worden gewerkt, behalve met goed kunstlicht.
- Maai uitsluitend bij daglicht of bij voldoende kunstlicht.
- Maai niet in geval van onweer.
- Draag nooit wijde kleding of shorts bij het maaien.
- Draag stevige, gesloten schoenen met antislip zolen.
- Draag een oorbescherming.
- Schakel eerst de motor uit voordat u werkzaamheden gaat uitvoeren aan de motor of andere bewegende delen. Schakel de stroom uit met de stroomonderbreker als uw machine hiermee is uitgerust. Trek de handrem aan.
- Werk niet met de maaier, wanneer u vermoeid of ziek bent.
- Gebruik de machine niet, nadat u alcoholhoudende dranken gedronken heeft of medicijnen ingenomen heeft.
- Ontkoppel het maaisysteem en zet dit in de hoogste stand, wanneer u niet over grasgrond rijdt.
- De tank mag niet gevuld worden, wanneer de motor in werking is. Laat de motor twee minuten afkoelen, alvorens te vullen.
- De machine kan niet worden gebruikt op de openbare weg zonder te worden uitgerust met een kit OMX80 die goedgekeurd is voor de weg.
- Om lasten te verplaatsen, verzoeken wij U enkel de ETESIA trekhaak te gebruiken ref. MR80.

AANSPRAKELIJKHEID

- De aanwijzingen van de onderhavige gebruiksaanwijzing moeten worden gerespecteerd. Voor alle aanvullende informatie kunt u zich wenden tot de ETESIA-dealer.
- Indien de machine niet overeenkomstig de gebruiksaanwijzing en de geldende voorschriften wordt gebruikt, kan ETESIA niet aansprakelijk worden gesteld.
  Stort uw snoeiafval niet op plaatsen waar dit niet toegestaan is.
- ETESIA streeft naar een voortdurende verbetering van zijn produkten en behoudt zich het recht voor de specificaties van de getoonde modellen te wijzigen. De afbeeldingen illustraties zijn niet bindend.



WAARSCHUWING GEVAAR:

- Brandstof is zeer licht.
  - Sla de brandstof op in hiertoe bestemde vaten.
  - De benzinetank uitsluitend in de buitenlucht vullen en tijdens het vullen niet roken.
  - Vul de benzinetank bij, voordat u de motor start. Verwijder nooit de benzinedop, wanneer de motor draait of nog warm is.
  - Wanneer brandstof op de machine is gemorst, deze eerst verwijderen. Verdamping van alle brandstof afwachten en brandgevaar uitsluiten alvorens te starten.
- Breng de doppen weer stevig aan op de vultank en de benzinetank van de machine.
- Bewaar, giet of gebruik geen benzine nabij open vuur of toestellen, zoals ovens, boilers met waakvlam of welk ander apparaat dan ook dat vonken kan veroorzaken.
- Controleer of de circuits en hulpstukken voor de brandstof geen scheuren of lekken vertonen. Laat deze vervangen indien nodig.
- **WAARSCHUWING:** Laat de motor nooit in een afgesloten ruimte draaien. De uitlaatgassen bevatten koolstofmonoxyde, een reukloos, dodelijk gif.
- Zet de motor nooit aan, wanneer u benzine ruikt of als er ander explosiegevaar bestaat.
- Niet aan de uitlaat komen als hij heet is, dit ter voorkoming van ernstige brandwonden.
- Reinig regelmatig de uitlaat, de motor, de accubehuizing alsmede de ruimte rond de tank om ophoping van ontvlambare materialen (gras, bladeren, overtollig vet...) te voorkomen.
- Het gebruik van namaak onderdelen of slecht onderhoud van uw machine, kan het gedrag van uw product veranderen en u zelfs in gevaar brengen. Gebruik enkel originele onderdelen en leef de onderhoudsfrequenties na.
- Deze voorzorgsmaatregelen zijn van groot belang voor uw veiligheid. Deze aanwijzingen zijn niet volledig; neem te allen tijde de grootste voorzichtigheid in acht tijdens het gebruik van uw zitmaaier.
- Neem tevens de eventuele wettelijke voorschriften in acht met betrekking tot het gebruik van zitmaaiers (verzekering, gebruiksperiode, enz...).

VERZEKERING

Wij herinneren u eraan dat een grasmaaier met eigen aandrijving beschouwd wordt als een landelijk motorvoertuig en om die reden moet het ook worden verzekerd conform de wettelijke en voorgeschreven bepalingen die van kracht zijn.

2• UITLEG OVER DE PICTOGRAMMEN - VEILIGHEID

• STICKERS

• Op uw zitmaaier zijn meerdere stickers aangebracht.
• Zorg ervoor dat alle stickers op de machine aangebracht zijn (zie volgend overzicht en afbeeldingen pagina 6).
• De stickers met een gele ondergrond waarschuwen de gebruiker voor gevaar.
• De overige stickers betreffen aanwijzingen over de bediening van de maaier.



Dit pictogram verschijnt in de gebruiksaanwijzing en geeft aan dat deze paragraaf de veiligheid van de gebruiker behandelt.



Dit pictogram wordt in de handleiding gebruikt voor belangrijke aanwijzingen om de levensduur van uw maaier te verlengen.

• MOTOR PICTOGRAMMEN



Benzine is uiterst ontvlambaar en explosief. Alvorens te tanken: motor stopzetten. **NIET ROKEN**. Tanken op een goed verluchte plaats en ver verwijderd van vlammen en vonken.



Uitlaatgassen bevatten koolstofmonoxyde. Dit is een reukloos dodelijk gif. De motor niet laten draaien in een gesloten ruimte!



Teneinde ernstige brandwonden te vermijden de uitlaat niet aanraken als deze warm is.

• VEILIGHEIDSKLEVERS

MAKERING VAN BATTERIJEN

• a = Geeft aan dat het gaat om gevaarlijke producten die na gebruik bij voorkeur bij de dealer moeten worden ingeleverd.
• b = Duidt op de aanwezigheid van lood (Pb).

QR-CODE

Deze QR-code geeft je toegang tot essentiële informatie over je product, de gedematerialiseerde handleiding en de inbedrijfstellingskaart.

BLOK A

• Aanbevolen bescherming voor het gehoor.

BLOK B

• a = Risico voor handen en voeten.
• b = Derden op afstand van de grasmaaier houden.
• c = Risico van rondvliegende projectielen en verwonden van de voeten.
• d = De zitmaaier niet gebruiken zonder de beschermingsplaat. De beschermingsplaat van het maaihuis in werking niet sluiten. Voor ieder gebruik nagaan of de beschermingsplaat goed vergrendeld is of dat de laterale deflector goed geplaatst is.

BLOK C

• a = OPGELET!
• b = Voor gebruik aandachtig de gebruiksaanwijzing lezen.
• c = Stop de motor, verwijder het kapje van de bougie, verlaat de zitplaats, wacht tot de machine volledig tot stilstand is gekomen en zet de accuonderbreker in de 0-positie alvorens eender welke reparatie of onderhoud uit te voeren.
• d = Risico van rondvliegende projectielen.
• e = Derden uit de gevarenzone houden.
• f = Risico op vallen. Nooit passagiers vervoeren.
• g = Derden op afstand van de grassmaaier houden.
• h = Risico op kantelen van de machine.
• i = Het voertuig nooit op hellingen gebruiken van meer dan 17,6% (10°).

BLOK D (MKM)

• GEVAAR !

• a = Risico voor handen en voeten.
• b = Derden op voldoende afstand van de grasmaaier houden.

2• UITLEG OVER DE PICTOGRAMMEN - VEILIGHEID

1 IDENTIFICATIENUMMER



MARKERING VAN BATTERIJEN

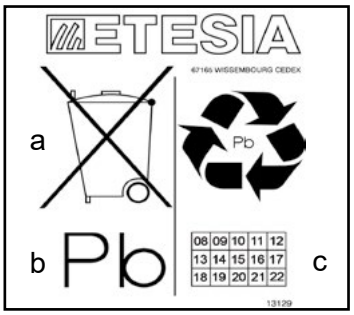

A



B

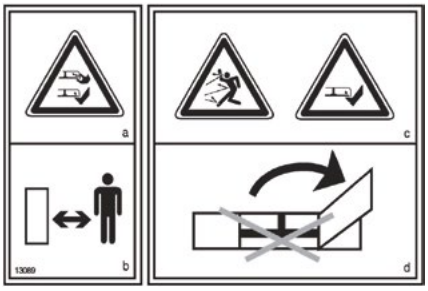

C



QR-CODE





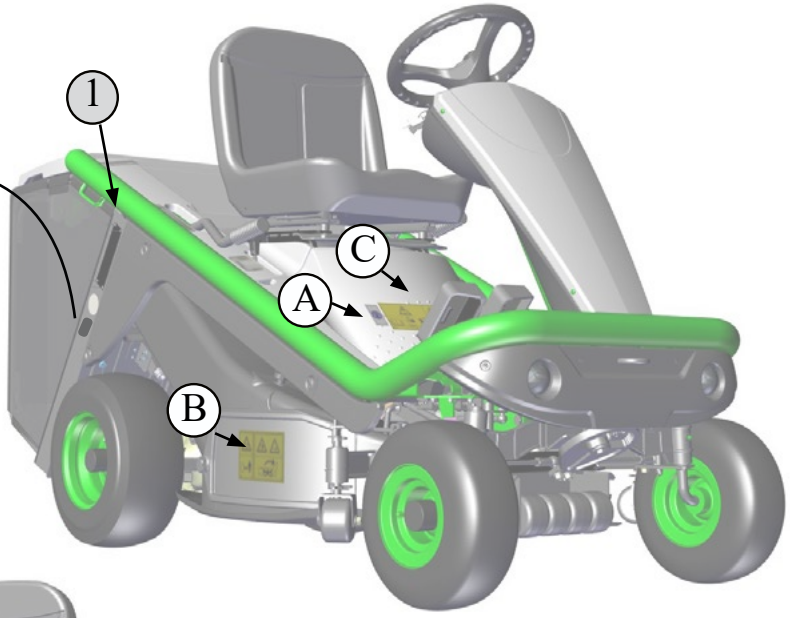



MKM

D

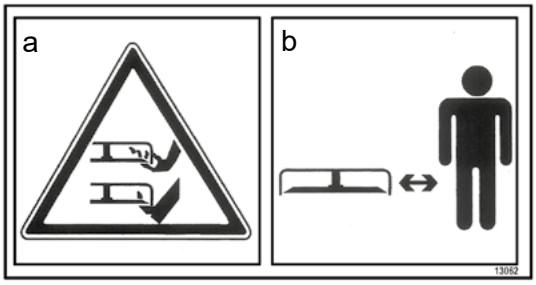

2• UITLEG OVER DE PICTOGRAMMEN - GEBRUIK

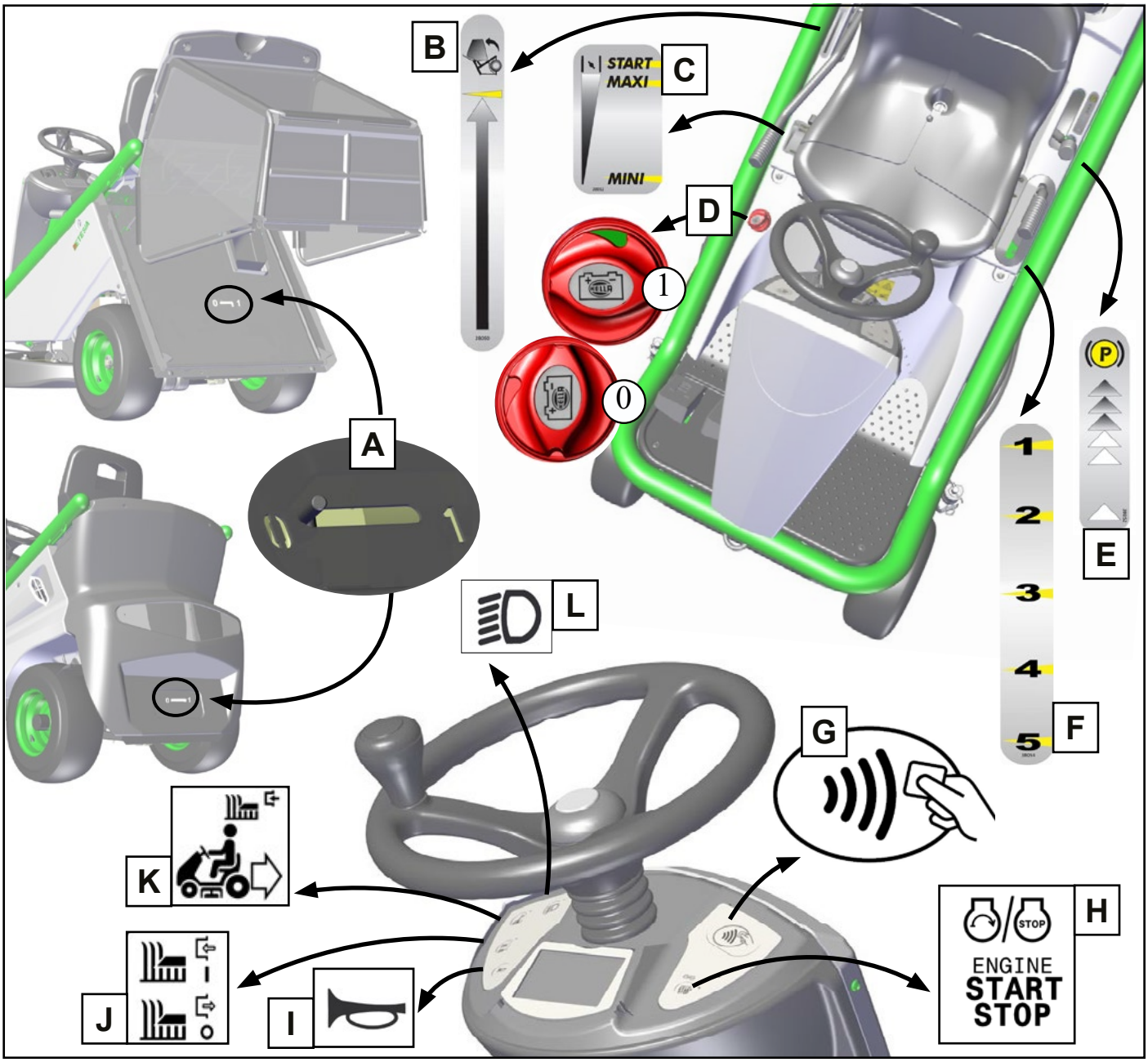

A - BEDIENING VAN DE BYPASS

1 : bypass gesloten = positie aandrijving gekoppeld
0 : bypass open = positie aandrijving ontkoppeld

B - LEGEN VAN DE OPVANGBAK

• Voor alle modellen behalve MKM: De pijl geeft de richting aan, waarin de handel bewogen moet worden om de opvangbak te legen.

C - MOTORTOERENTAL

START: starten met koude motor
MAXI: maximaal motortoerental
MINI: motor stationair

D - ONDERBREKERKNOP

De machine is uitgerust met onderbrekerknop. Hiermee kunt u de accu van de machine snel en eenvoudig uitschakelen. Deze knop is niet bedoeld om de machinemotor uit te zetten, behalve in bijzondere gevallen.

1 : Onderbrekerknop in positie ON, de accu is ingeschakeld
0 : Onderbrekerknop in positie OFF, de accu is uitgeschakeld.

E - PARKEERREM

De pijl geeft de richting aan, waarin de handel bewogen moet worden om de parkeerrem aan te trekken.

F - MAAIHOOGTE

Aanduiding van de maaihoogte

G + H - STARTEN VAN DE MOTOR

I - CLAXON (MKHP)

J-INSCHAKELINGVANHETMAAISYSTEEM

I : Maaisysteem ingeschakeld
0 : Maaisysteem uitgeschakeld

K - VRIJGAVEKNOP VOOR ACHTERUIT MAAIEN

Door op deze knop te drukken terwijl het maaisysteem in werking is, geeft u vrijgave om achteruit te maaien. Indien u dat niet doet, blokkeert het maai-systeem op het moment dat u achteruit gaat. Het maaisysteem komt weer op gang door de bedieningshendel op neutraal of vooruit te zetten. Wanneer u het maaisysteem uitschakelt met de knop “maaisysteem starten” of via een veiligheidsvoorziening, moet u deze vrijgave opnieuw activeren.

L -VERLICHTING (MKHP)

3• BESCHRIJVING

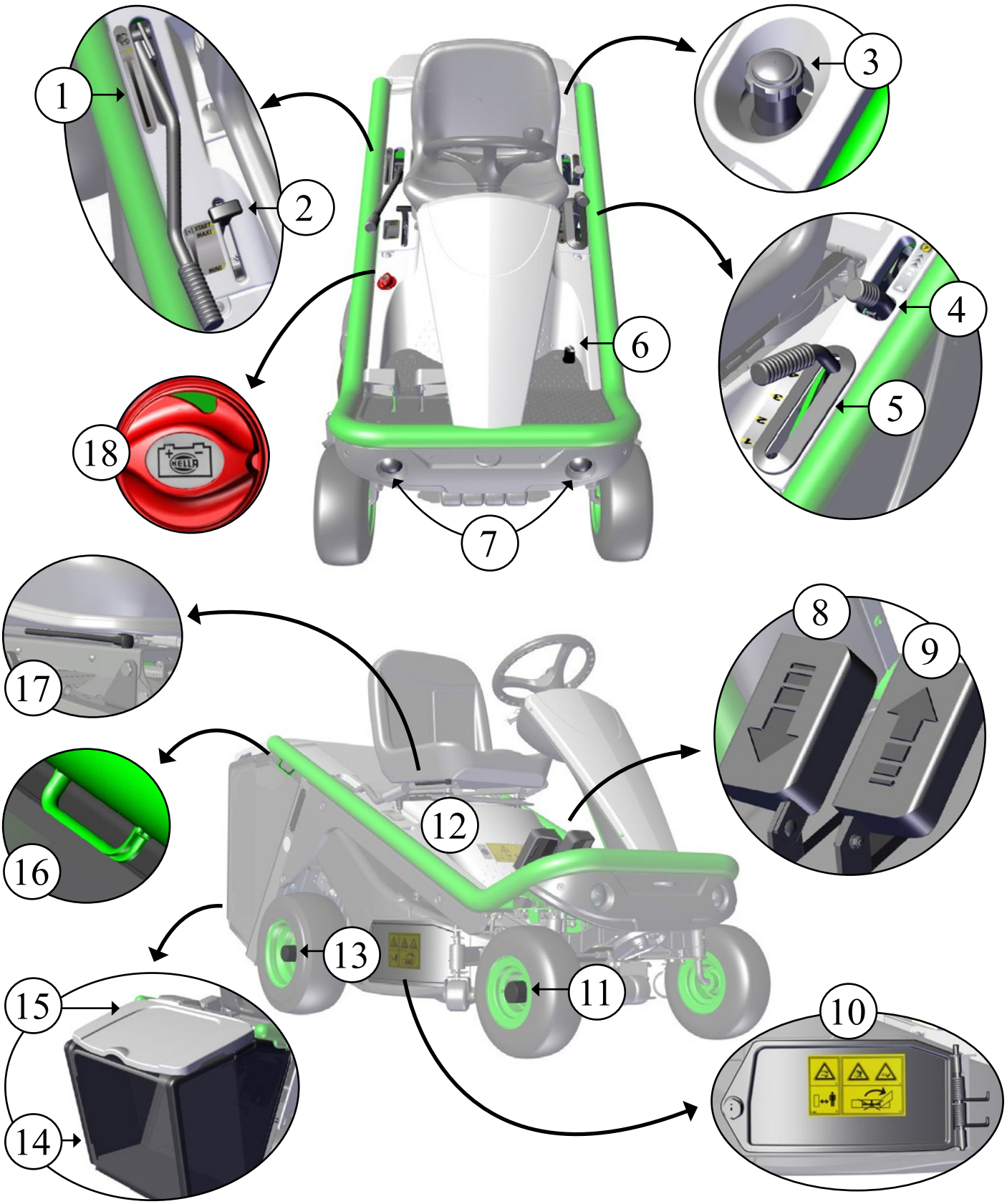

1. Bedieningshandel voor het legen van de opvangbak (behalve MKM)
2. Regelschuif snelheid
3. Benzinedop
4. Parkeerremhandel
5. Bedieningshandel voor het instellen van de maaihoogte
6. Bediening differentieelblokkering (MKHP6)
7. Voorlicht (MKHP)
8. Achteruitpedaal
9. Vooruitpedaal
10. Toegangsluik
11. Voorwiel wieldop
12. Centrale kap
13. Achterwiel wieldop
14. Opvangbak (behalve MKM)
15. Kap opvangbak (behalve MKM)
16. Bevestigingshaak
17. Bedieningshandel voor het verstellen van de zitting
18. Onderbrekerknop

3• BESCHRIJVING DASHBOARD

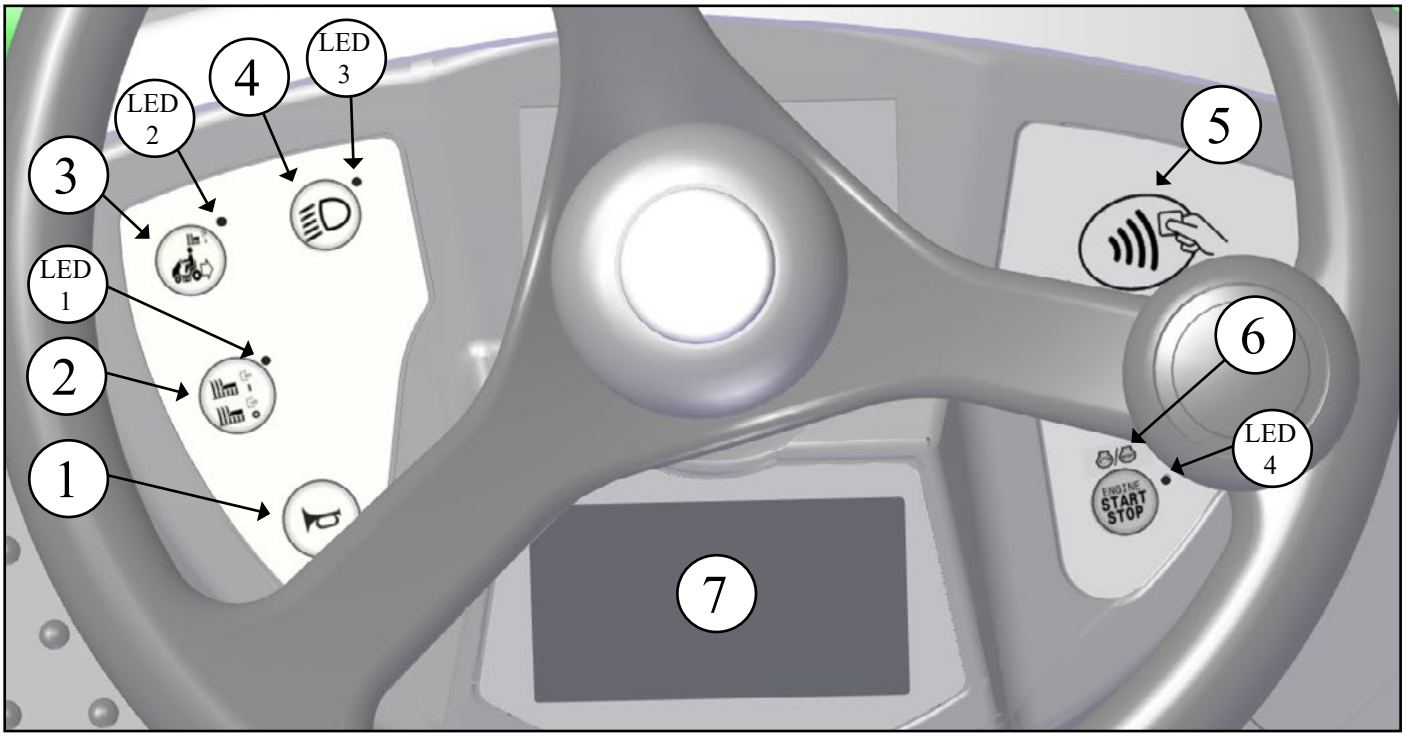

1. Drukknop om het geluidssignaal te bedienen 2. Drukknop voor het starten en stoppen van het maaisysteem 3. Drukknop voor vrijgave voor achteruit maaien 4. Drukknop voor inschakelen lampen 5. Detectiezone van de startbadge 6. Start- en stopknop voor thermische motor 7. Weergavezone voor de staat van de machine	LED 1. Weergave van werking van het maaisysteem LED 2. Weergave voor activeren van de vrijgave voor achteruit maaien LED 3. Weergave voor activeren voorlampen LED 4. Weergave van de staat van het systeem van starten / stoppen motor

3• BESCHRIJVING DISPLAY

TOEGANG TOT HET MENU «MACHINETELLERS» EN VERANDERING VAN DE TAAL VAN DE BERICHTEN OP HET LCD

1) De machine moet zijn uitgeschakeld (accuschakelaar op «ON» en geen bestuurder op de zitting).
2) Druk op de knoppen «lampen» en «maaien in achteruitrijpositie» en houd deze ingedrukt.
3) Terwijl de knoppen worden ingedrukt, neem plaats op de zitting OF druk op de zittingsensor met de andere hand.

Als de handeling is geslaagd, gaat normaal gesproken het scherm aan en worden de vier machinetellers weergegeven.
De twee knoppen moeten worden losgelaten en men kan van de zitting afgaan.

• Om de taal te veranderen druk op de knop «claxon». Beschikbare talen: FR (Frans) / DE (Duits) / GB (Engels).
• Om het menu te verlaten en de veranderingen op te slaan, druk op de knop «Start / Stop».

BESCHRIJVING VAN DE WEERGAVEZONE

ETESIA Please present your badge	ETESIA Welcome
De machine is ingeschakeld, maar moet de unieke identificatie-code die op uw badge staat nog lezen om te kunnen starten. Houd de badge in de leeszone.	De machine herkent uw identificatiebadge en begint met opstarten. U kunt uw identificatiebadge voor de leeszone weghalen.

3• BESCHRIJVING DISPLAY

AUTOMATIC STOP	Lights will turn off in 30 seconds
U hebt de zitplaats verlaten en de machine schakelt zich uit.	U hebt de zitplaats verlaten met de lichten aan. Na enige seconden schakelt de machine zich automatisch uit.



Geeft het aantal uren van de machine aan.

Indicator voor blootstelling aan trillingen*.

Geeft aan dat de by-pass van de machine is geactiveerd. Wanneer de by-pass niet actief is, verdwijnt het logo.

Geeft de activering van een Bluetooth-verbinding aan.

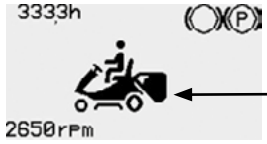

Geeft aan dat de handrem is aangetrokken. Wanneer de handrem eraf wordt gehaald, verdwijnt het pictogram.

Geeft aan dat de opvangbak vol is.

Geeft het motortoerental aan.

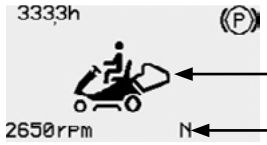

Geeft aan dat de opvangbak open is.

Geeft aan dat de pedalen in stilstand «neutraal» staan.

Geeft aan dat het volgende onderhoud van de 50u moet uitgevoerd worden. Om de teller om nul te zetten; druk op de knop van de verlichting bij stilstaande motor.

Geeft aan hoeveel m² is gemaaid. Deze teller is alleen zichtbaar wanneer het maaisysteem aanstaat.

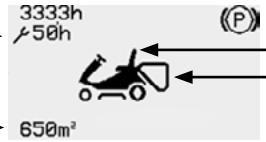

Geeft aan dat de bestuurder weg is.

Geeft aan dat de opvangbak gesloten en leeg is.

* INDICATOR VAN TRILLINGEN EN THEORETISCHE BEREKENING VAN DE DAGELIJKSE BLOOTSTELLING AAN TRILLINGEN



Geeft een trillingsniveau van 50 punten aan.



Geeft een trillingsniveau van 400 punten aan.

De grafiek gaat met verhogingen van 50 punten per niveau omhoog, met een maximum van 400 punten. Wanneer de teller 400 punten heeft bereikt, gaat deze automatisch terug naar 0 punten. De gebruiker moet in de gaten houden hoe de waarden zich ontwikkelen.

Deze teller wordt automatisch dagelijks en bij de eerste keer op de dag starten naar nul teruggeschakeld.

De bestuurder kan op elk moment de zitting verlaten en de machine zet zich automatisch in de beveiligde positie. Bij het stoppen vraagt de machine echter via de display aan de bestuurder om zijn badge te tonen. Door deze handeling kan de bestuurder, als hij dat wil, de hoeveelheid trillingen waaraan hij is blootgesteld op deze machine ophalen en opslaan.

De hoeveelheid trillingen kan opnieuw door middel van de badge worden overgedragen naar een andere machine van hetzelfde systeem om door te gaan met het tellen van de trillingswaarden waaraan de bestuurder dagelijks wordt blootgesteld.

Het getoonde aantal trillingen is niet het resultaat van een directe meting, maar van een algoritme gebaseerd op werkelijke fysieke metingen gebaseerd op hoe de machine wordt gebruikt (alleen rijden, rijden en maaien, motor uit, enz.) om hiervan een indicatieve gemiddelde waarde af te leiden.

De maximale waarde per dag waaraan een bestuurder mag worden blootgesteld is 400 punten. De maximale waarde van activiteit (andere activiteit die geen blootstelling aan trillingen met zich meebrengt, pauze) wordt bereikt wanneer de teller op 100 punten of 200 punten of 300 punten staat.

3• BESCHRIJVINGAPPLICATIE

NUT VAN DE APPLICATIE

Met de applicatie kunt u:

- Een eigen account aanmaken op de applicatie die u van te voren hebt gedownload in de App Store of via Android market. Registreren kan via de applicatie of via Facebook of Twitter.
- Tijdens de eerste verbinding met een nieuwe machine, moet de machine aan de smartphone worden gekoppeld. Deze registratieprocedure in de databank wordt ook gebruikt als kaart voor ingebruikneming die nodig is om de garantie te activeren.
- De staat van uw machine volgen.
- Het onderhoud van uw machine(s) beheren, direct contact hebben met uw dealer, toegang krijgen tot alle documenten die van belang zijn voor het onderhoud van de machine, bewerken en opslaan van het onderhoudsboekje van de machine.
- Snel toegang hebben tot de informatie met betrekking tot de beschikbare accessoires voor de machine.
- Opslaan van de «werkzaamheden», bewerkte oppervlakken, werktijd, blootstelling aan trillingen door de werknemers. Deze gegevens kunnen via het platform op het internet worden bekeken.
- Automatisch downloaden van de gebruikershandleiding op de app.
- Online de documentatie bekijken: catalogus Etesia; specificaties van de machine; technische instructies; schematische afbeeldingen van de machine; lijst met accessoires.

UITGEBREIDE FUNCTIE VAN DE APPLICATIE

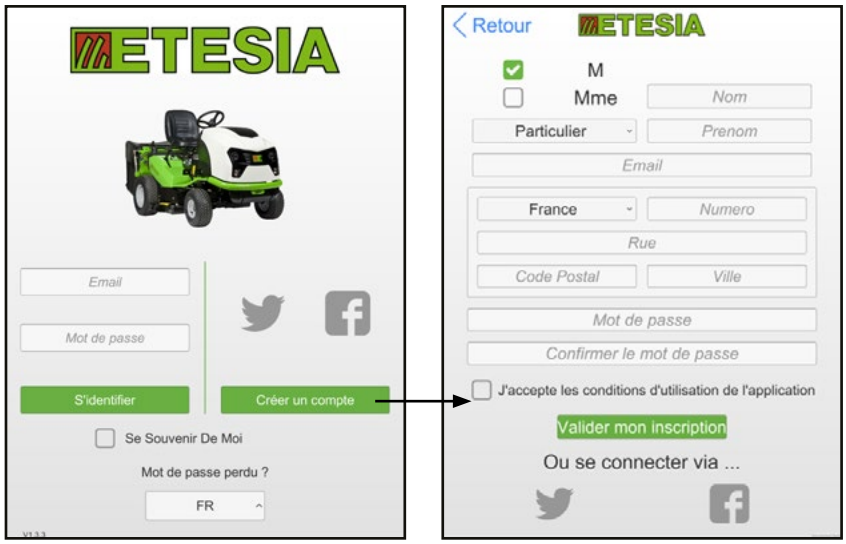

Via de startpagina is het mogelijk:

- een gebruikersaccount kan worden aangemaakt via een gewone inschrijving van de gegevens van de gebruiker (naam, voornaam, e-mailadres, enz.), of via een Facebook-account of Twitter-account (via de accounts worden alleen de contactgegevens gebruikt, er wordt niets gepubliceerd).
- zich te verbinden met een bestaand account
- de taal van de applicatie te kiezen door middel van een dropdownmenu. Beschikbaar talen zijn Frans, Duits, Engels en Spaans. De taal van de telefoon of de tablet wordt standaard gekozen. Is deze niet beschikbaar dan wordt Engels gekozen.

Alle functies van de app zijn intuïtief in gebruik.

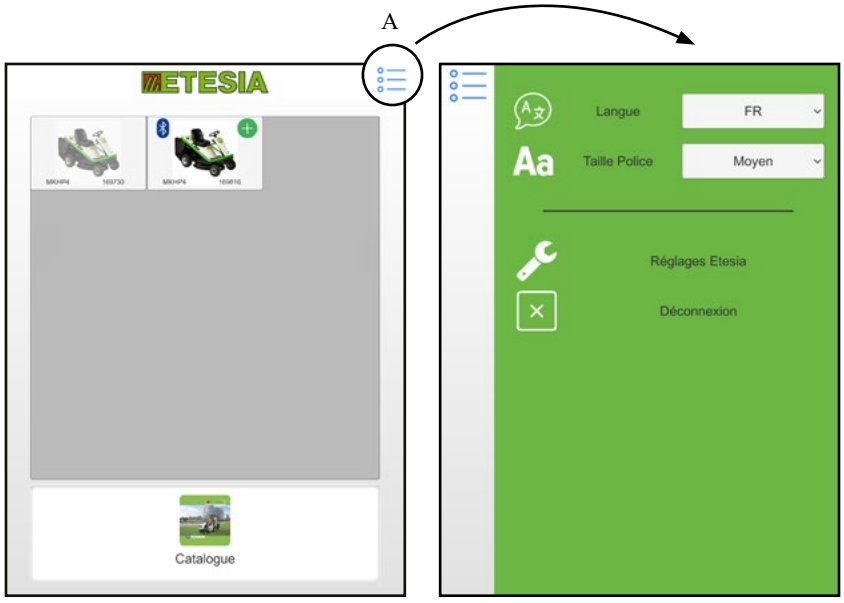

In het navigatiemenu (A) kunt u de taal van de app veranderen, de weergavegrootte kiezen, uw gebruikersinformatie wijzigen en de verbinding verbreken.

3• BESCHRIJVING APPLICATIE

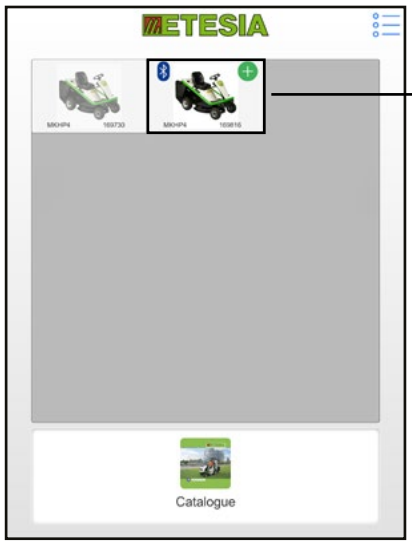



Elke machine die op uw account staat ingeschreven, evenals elke machine die in de buurt wordt gedetecteerd, is op het moment van zoeken zichtbaar in de vorm van een pictogram, dat de staat van verbinding met de machine van het machinepark van de accountgebruiker aangeeft. Het model en ook het serienummer van de machine zijn weergegeven op het vignet.

- Wanneer het Bluetooth-logo zichtbaar is geeft dat aan dat de machine in de buurt actief is.
- De geeft aan dat de machine geen «virtuele eigenaar» heeft, en dat deze aan uw virtuele account kan worden toegevoegd.



Klik op het vignet met de om de machine met de gebruikersaccount gelijk te schakelen.

Een code van vier cijfers verschijnt op het lcd-scherm van de display van de maaimachine. Deze code moet in de app worden ingevoerd. De maaimachine verschijnt dan in het machinepark van de gebruiker.

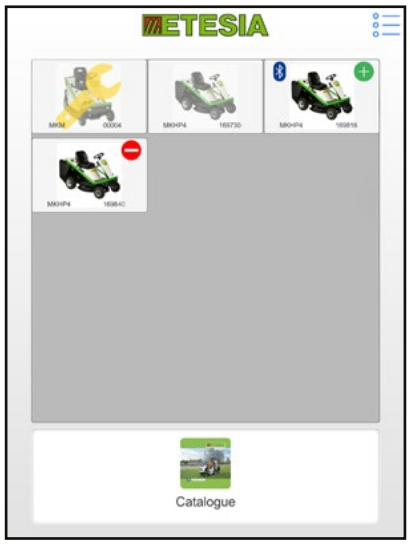

- Als het vignet van een machine in grijs wordt weergegeven, is deze machine opgenomen in het machinepark en hebt u toegang tot de laatst opgeslagen informatie in offline modus (de getoonde gegevens zijn niet geactualiseerd en geven de waarden van de laatste online verbinding).
- Wanneer een onderhoudssleutel verschijnt op één van de vignettes betekent dit dat de machine in kwestie een onderhoud nodig heeft.
- Wanneer een machine met een «bord verboden richting» wordt aangegeven, betekent dit dat de machine al een virtuele eigenaar heeft en u geen toegang hebt. Als u de eigenaar van de machine kent en het nodig is dat u toegang tot de informatie van die machine krijgt, moet u aan de «virtuele eigenaar» toegang vragen. Dit loopt via de virtuele account van deze eigenaar.

3• BESCHRIJVING APPLICATIE

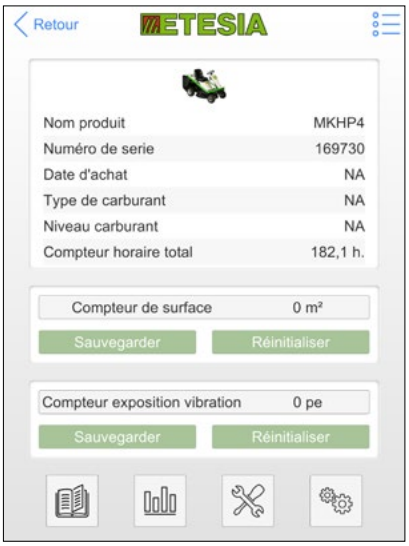

Klik op het vignet van een machine die onderdeel van uw machinepark is voor het bekijken van een productinformatieblad met de belangrijkste informatie van uw maaimachine.

Wanneer NA (niet van toepassing) verschijnt, betekent dit dat de informatie niet beschikbaar is, al naar gelang de machine.

De meters voor de oppervlakte en blootstelling aan trillingen worden in offline modus in grijs weergegeven. In dit geval hebt u geen toegang tot deze informatie en kunt deze ook niet opslaan.

Onderaan deze pagina staan vier iconen.

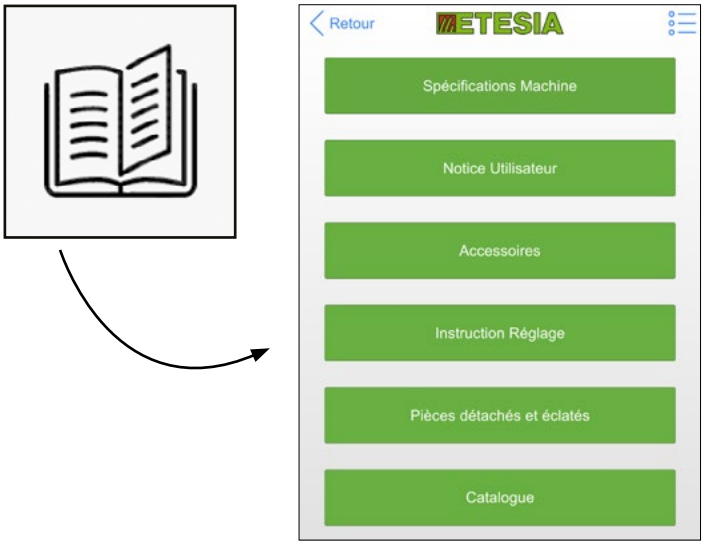

Met het eerste icoon kunt u documentatie over uw maaimachine raadplegen. Er is een gegevensverbinding nodig.

Via het tabblad «Accessoires» gaat u naar de e-boetiek van ETESIA.

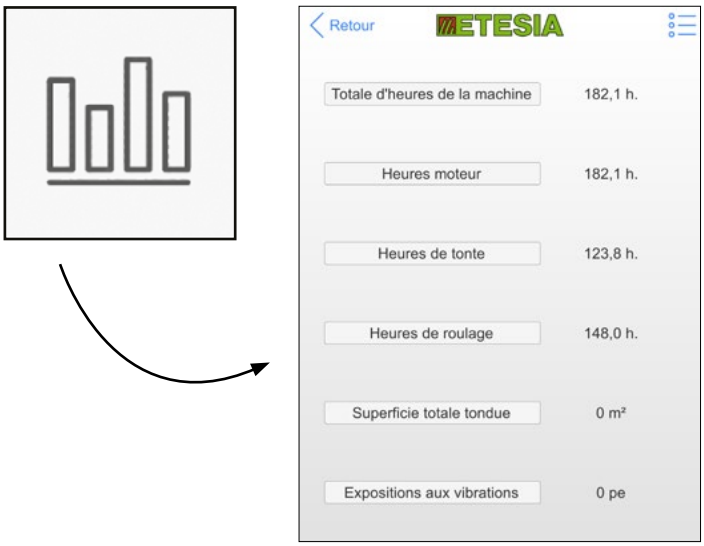

Met het tweede icoon hebt u toegang tot statistische gegevens: de meterstanden en grafische gegevens.

3• BESCHRIJVING APPLICATIE

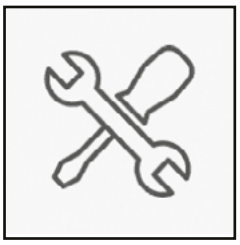



Met het derde icoon wordt het onderhoud van uw maaimachine gemakkelijker gemaakt. Hier hebt u toegang tot informatie van uw dealer over het tijdstip voor de volgende onderhoudsbeurt. Ook kunt u hier uw onderhoudsboekje raadplegen en bijwerken.

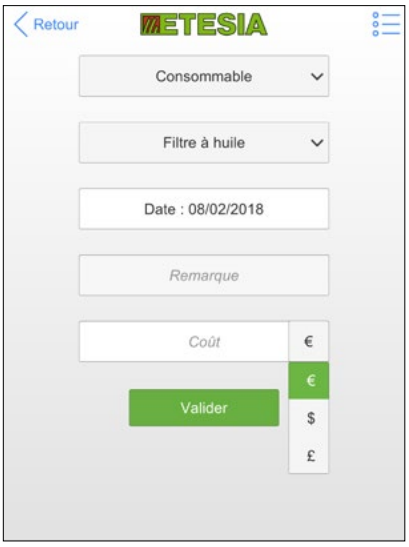

Klik op het tabblad «Onderhoudsbeurt toevoegen» om reparaties of revisies te registreren die op uw maaimachine zijn uitgevoerd.

U kunt nog meer informatie invoeren zoals een datum of een opmerking, evenals de kosten van de werkzaamheden.



Klik op het tabblad van het onderhoudsboekje om voorafgaand opgeslagen informatie te bekijken.

U kunt filters gebruiken voor de elementen die u wilt bekijken (verbruik, reparaties, revisies). Deze zijn gekleurd en daardoor gebruiksvriendelijker (respectievelijk groen, blauw, wit).



Hier is een voorbeeld van een filter voor de revisies.





Met het vierde icoon krijgt u toegang tot de parameters van de machine. U kunt uw machine hernoemen om het gebruik van de vignetten op de eerste pagina eenvoudiger te maken.

U kunt de optie om berichten over een onderhoudsbeurt per e-mail te ontvangen activeren of deactiveren via een selectievakje.

Door een machine te registreren via uw eigen gebruikersaccount, zorgt u ervoor dat u de enige virtuele eigenaar van deze machine bent. De enige die de informatie die de machine heeft ingewonnen kan bekijken. Met de applicatie kunnen echter gelijke rechten worden gegeven aan uw team of aan derden als daar behoefte aan is. Door beperkte toegang toe te kennen aan de nieuwe gebruiker kan deze niet alle meters bekijken en de toegangsrechten niet aan andere personen doorgeven.

4• AFBEELDINGEN

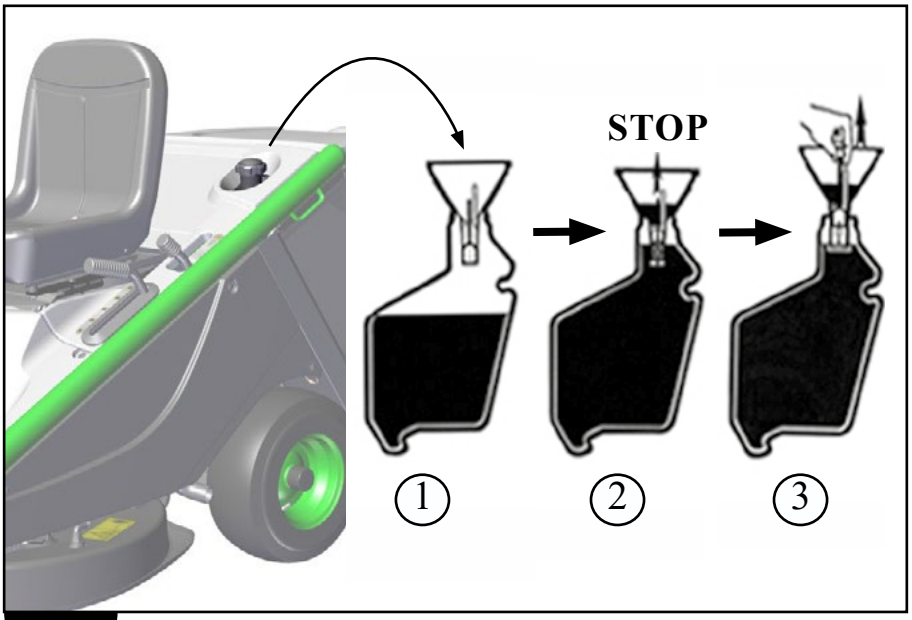

1

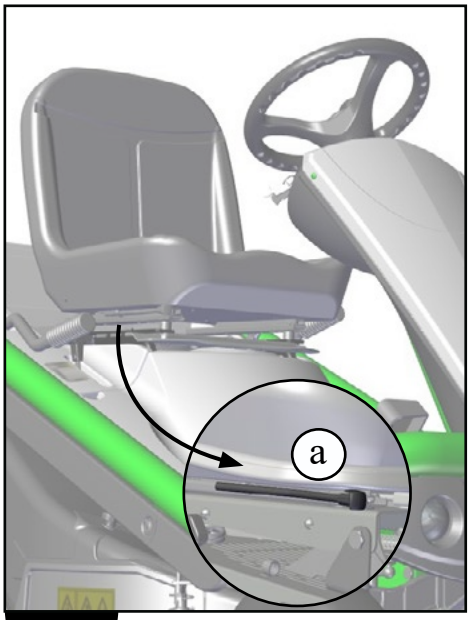

2

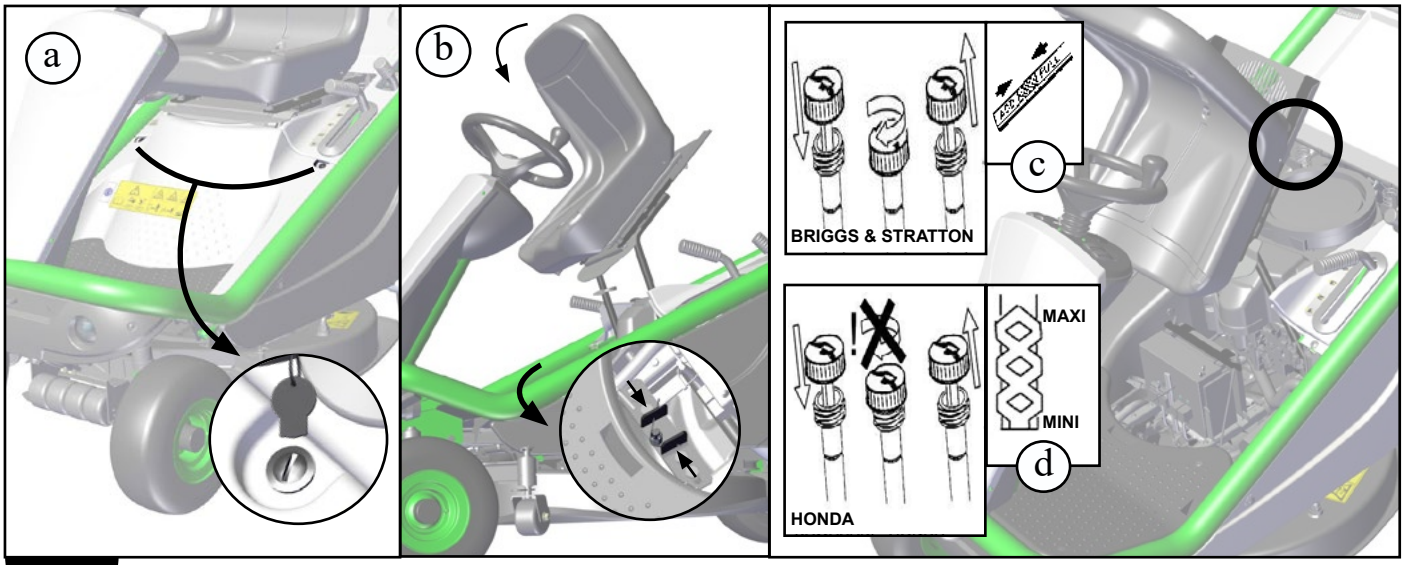

3

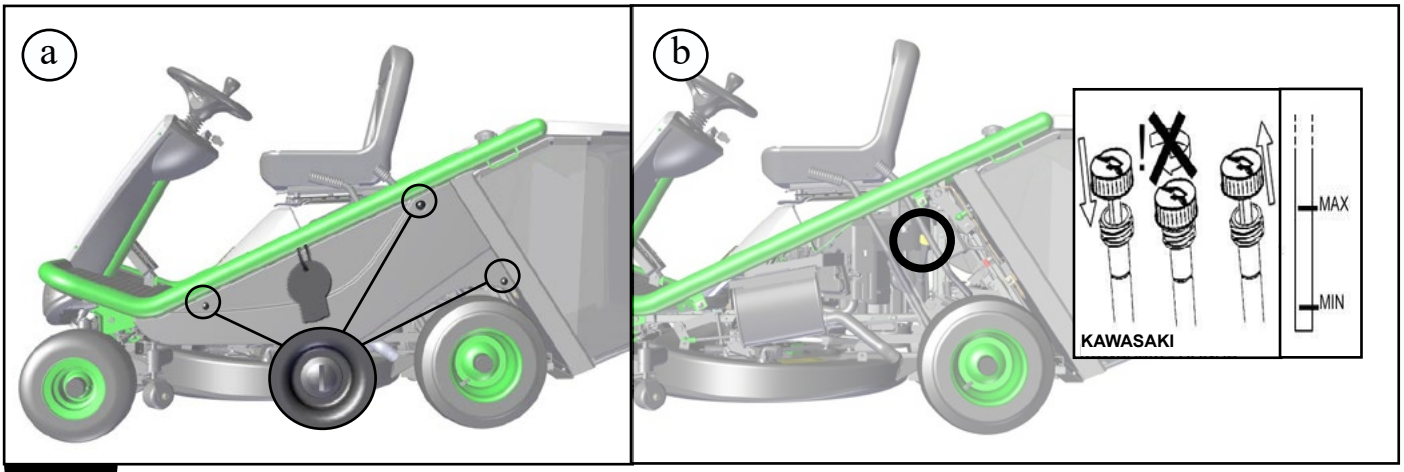

4

4• AFBEELDINGEN

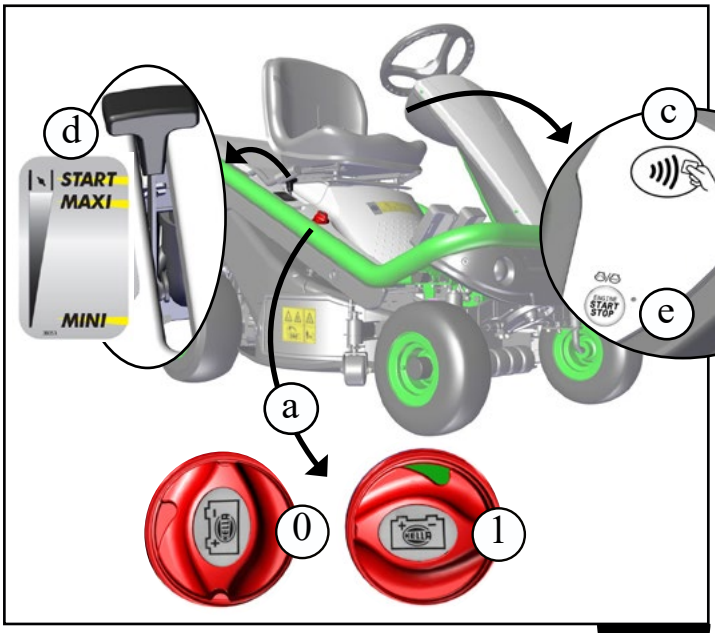

5

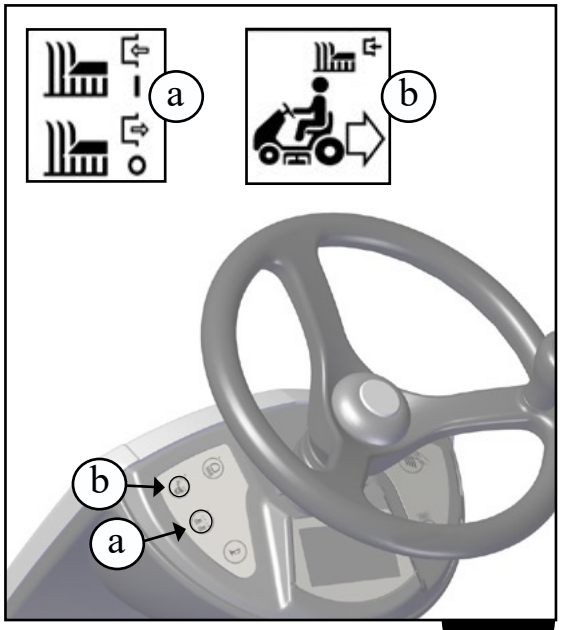

6

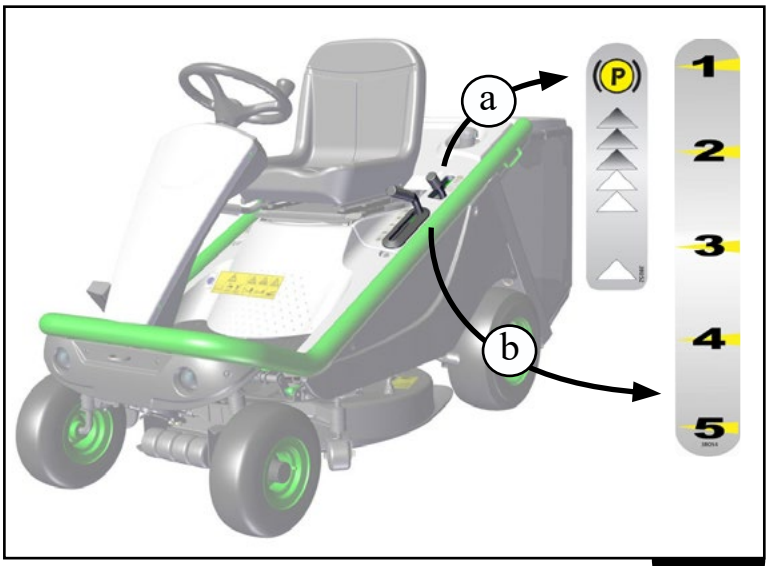

7

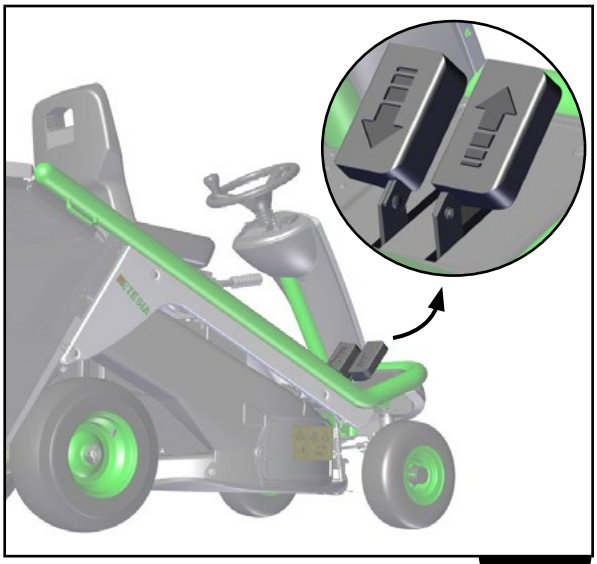
8

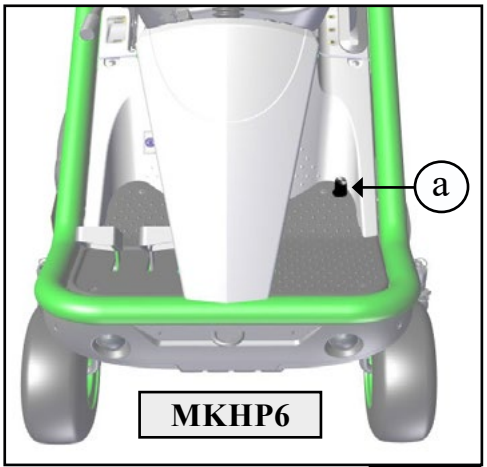

9

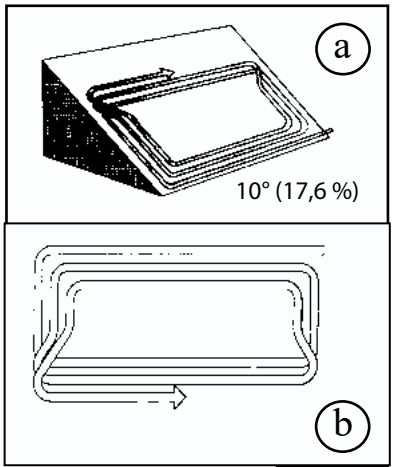

10


11

4• AFBEELDINGEN

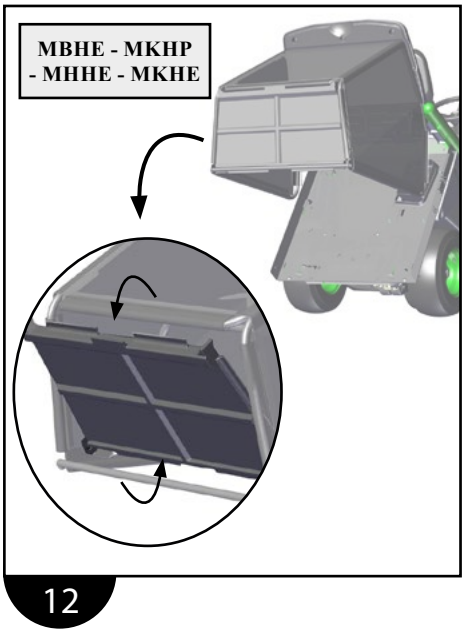

12

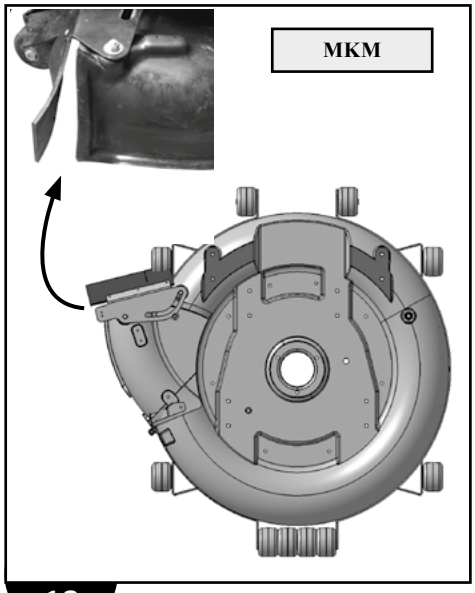

13

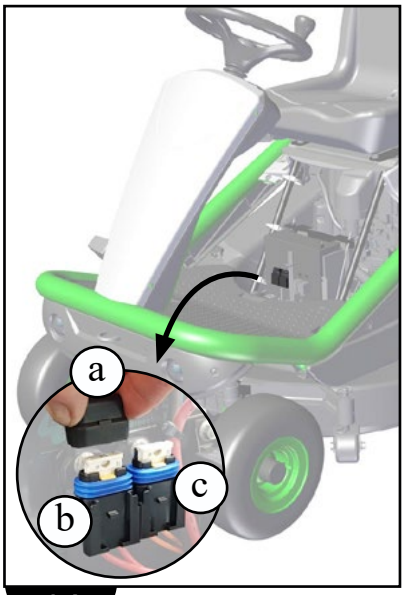

14

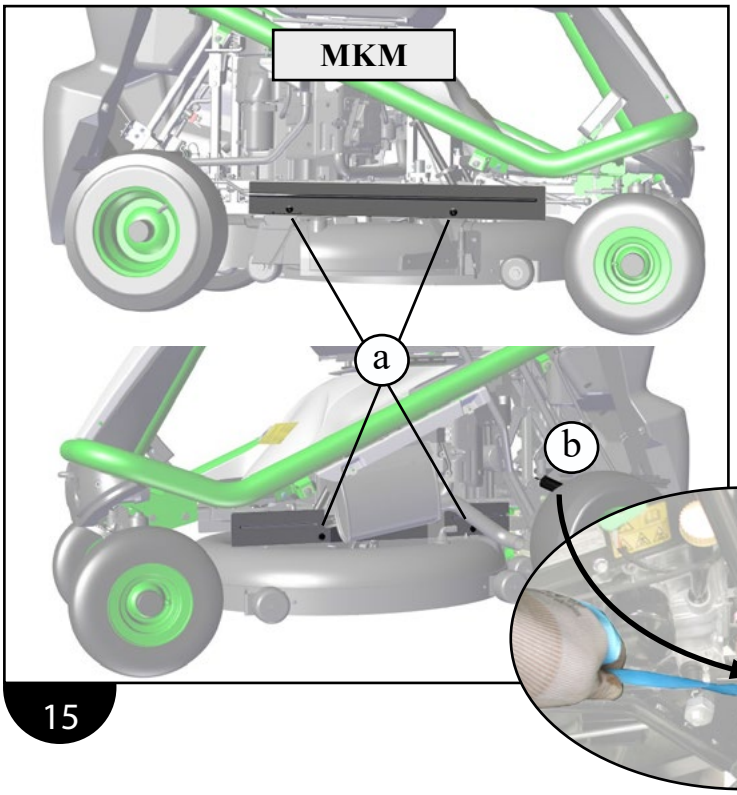

15

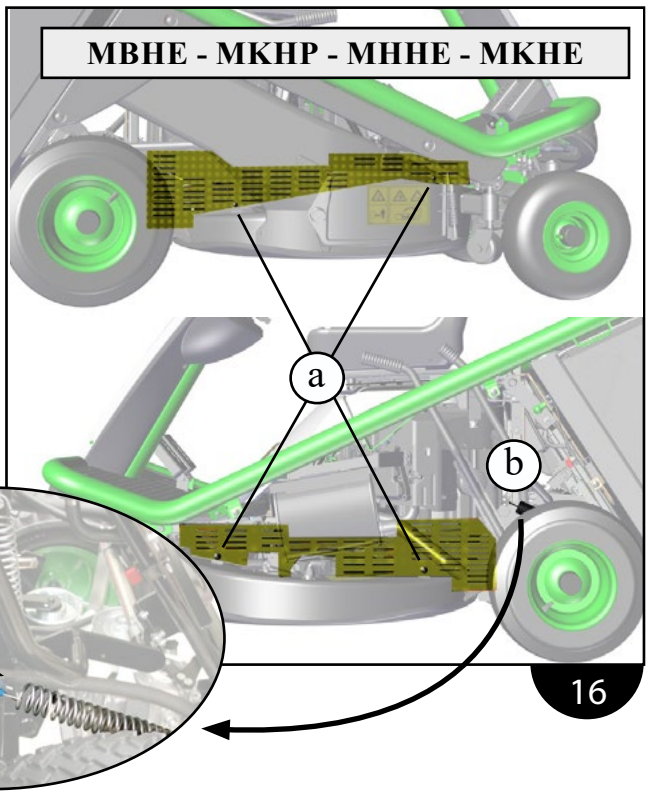

16

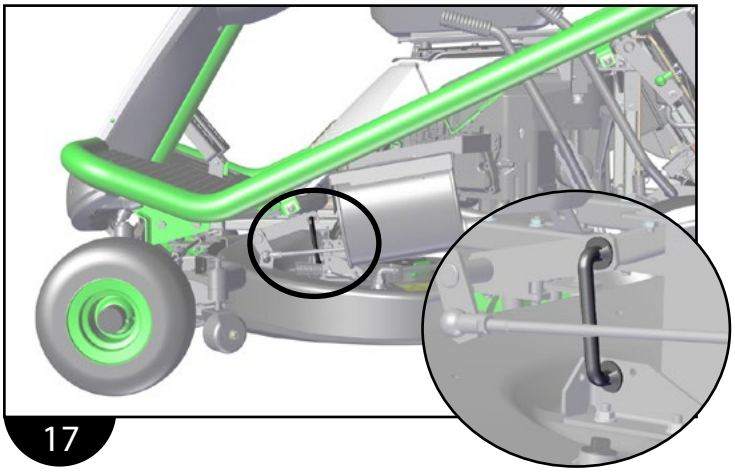

17

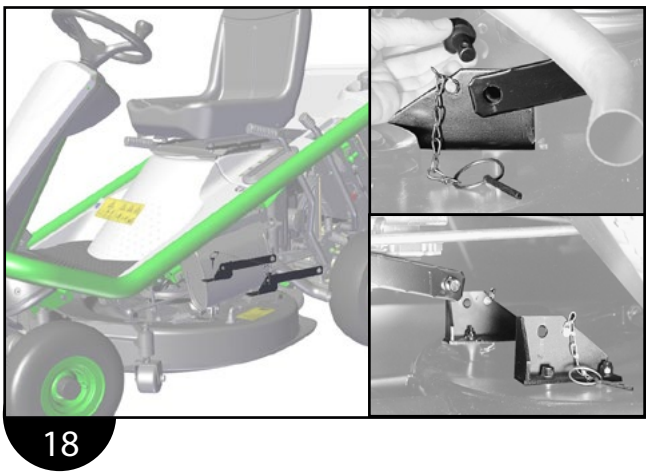

18

4• AFBEELDINGEN

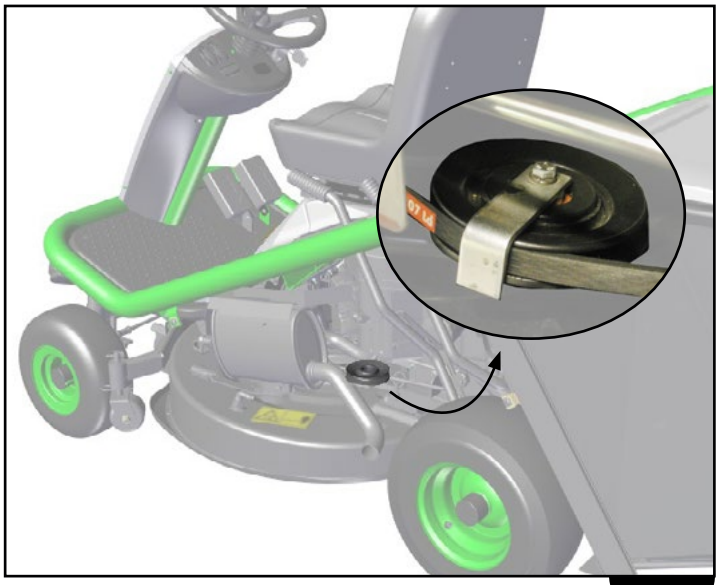

19

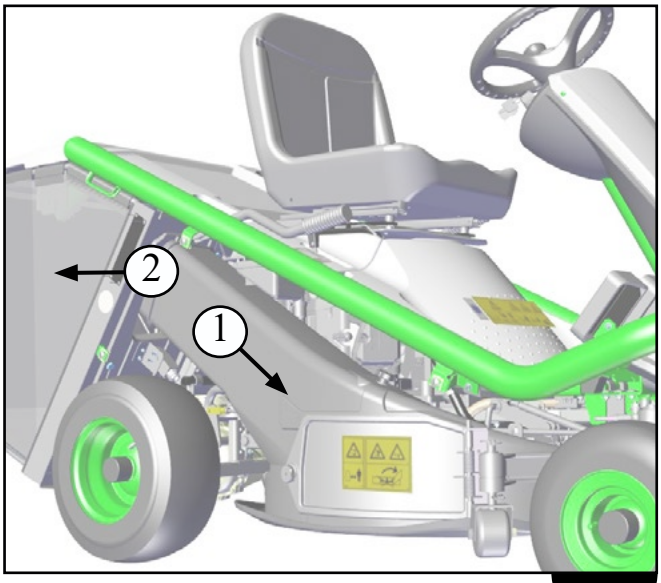

20

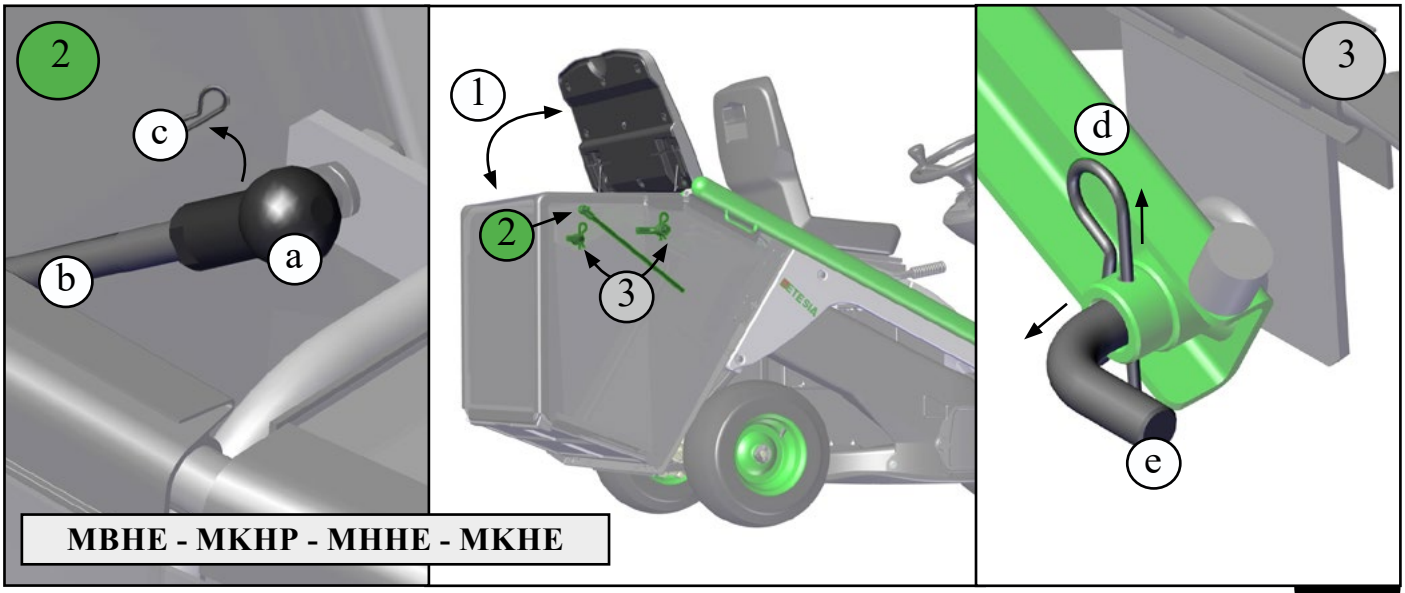

MBHE - MKHP - MHHE - MKHE

21

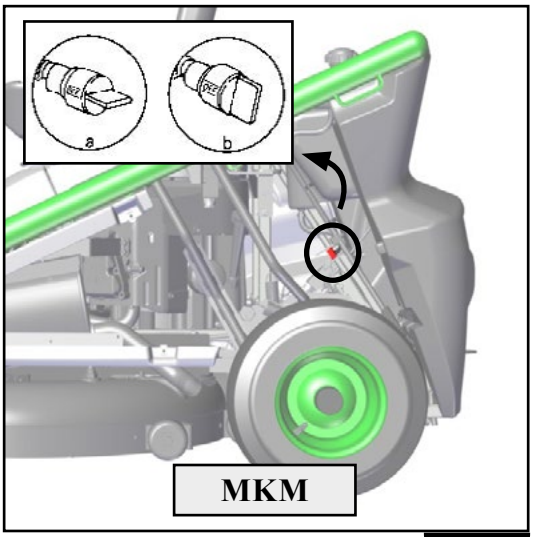

MKM

22

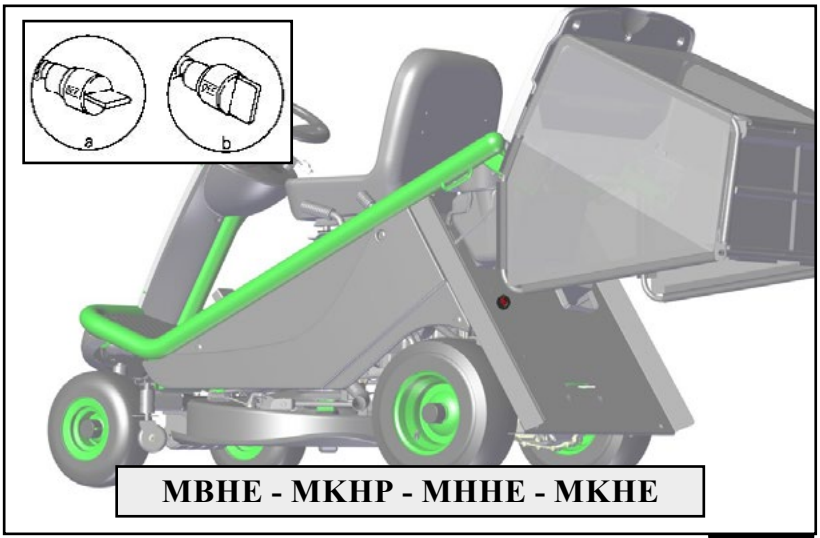

MBHE - MKHP - MHHE - MKHE

23

4• AFBEELDINGEN

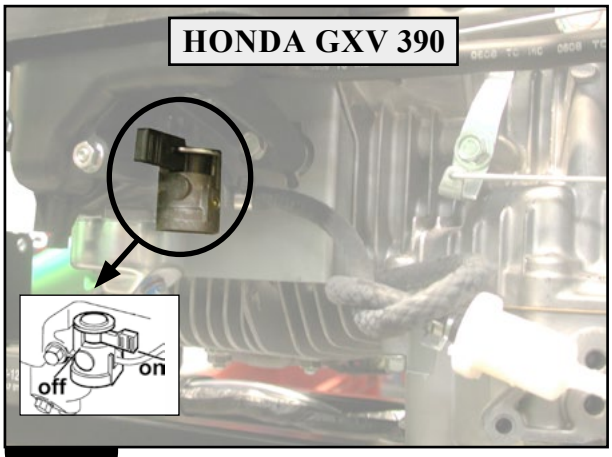

24

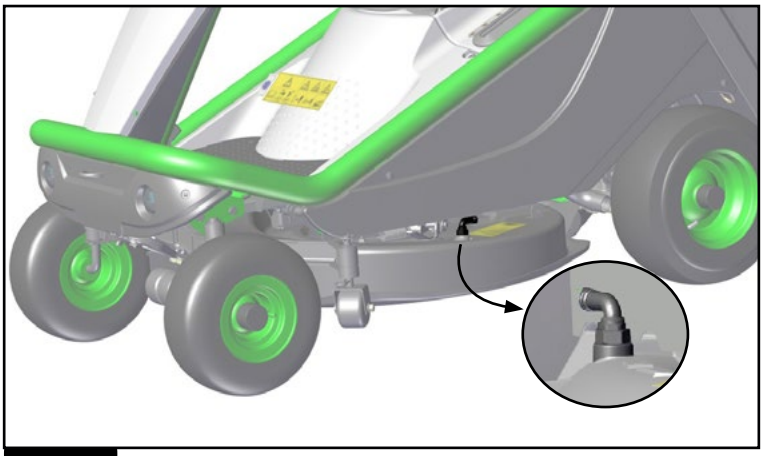

25

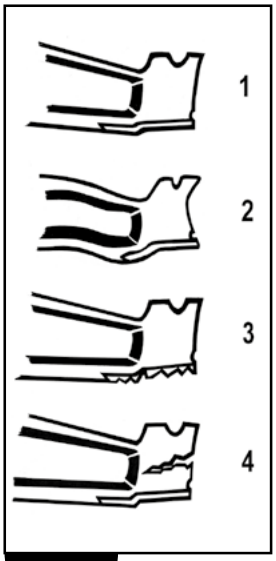

26



27

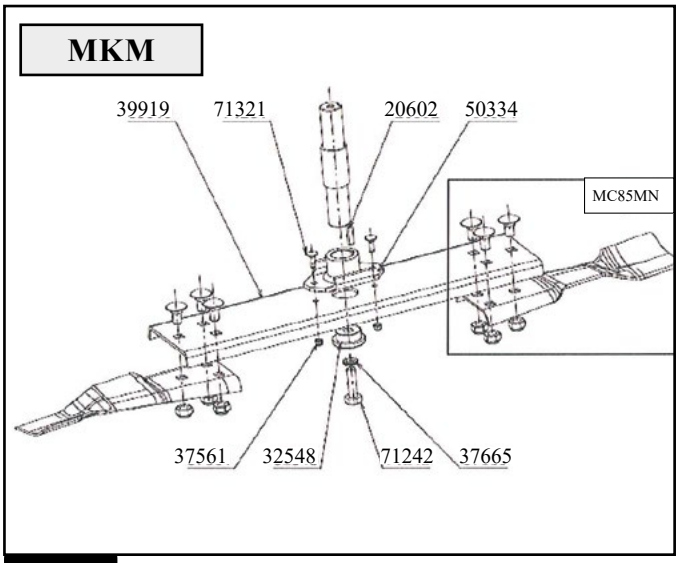

28



29

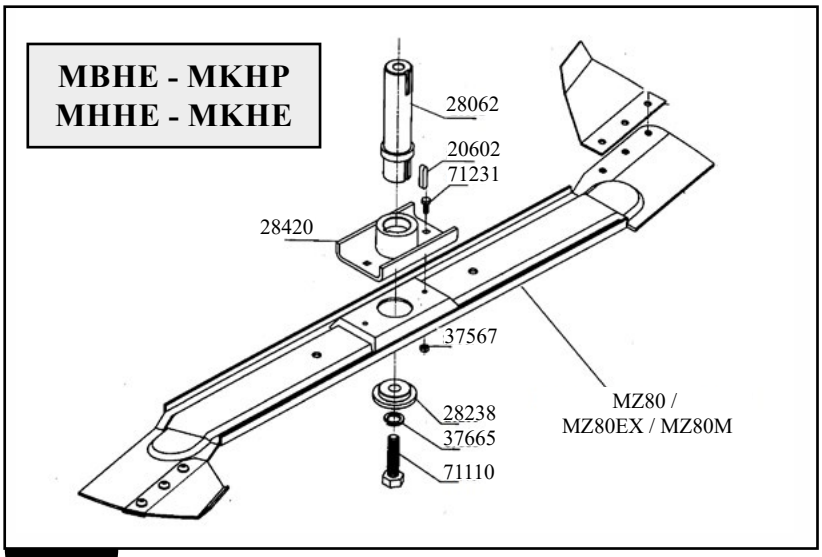

30

4• AFBEELDINGEN

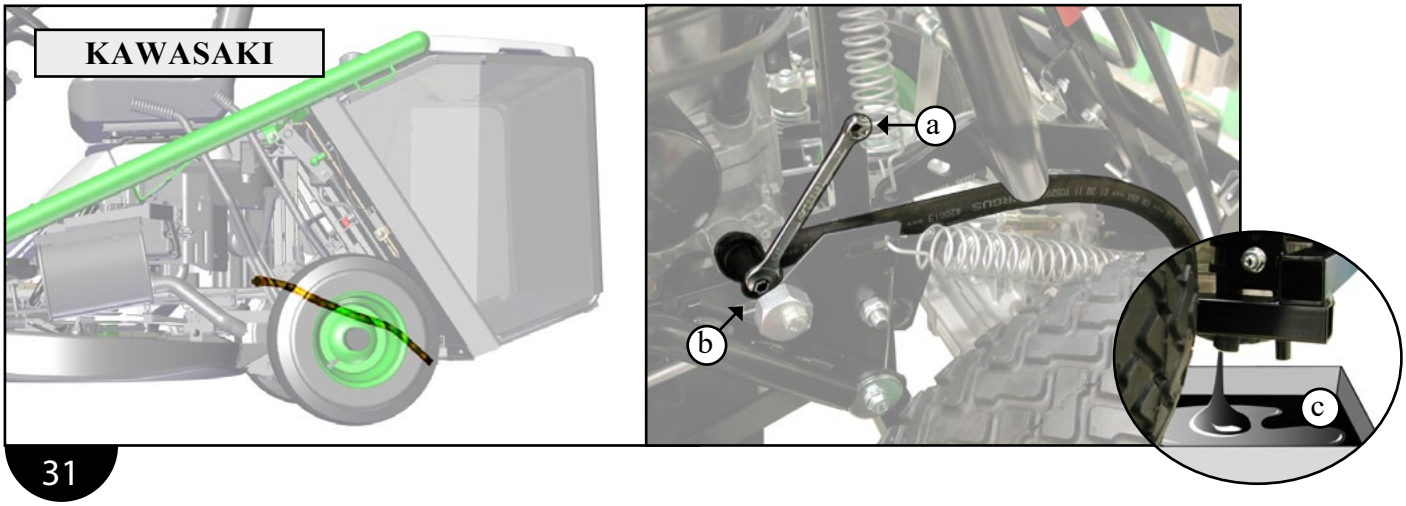

31

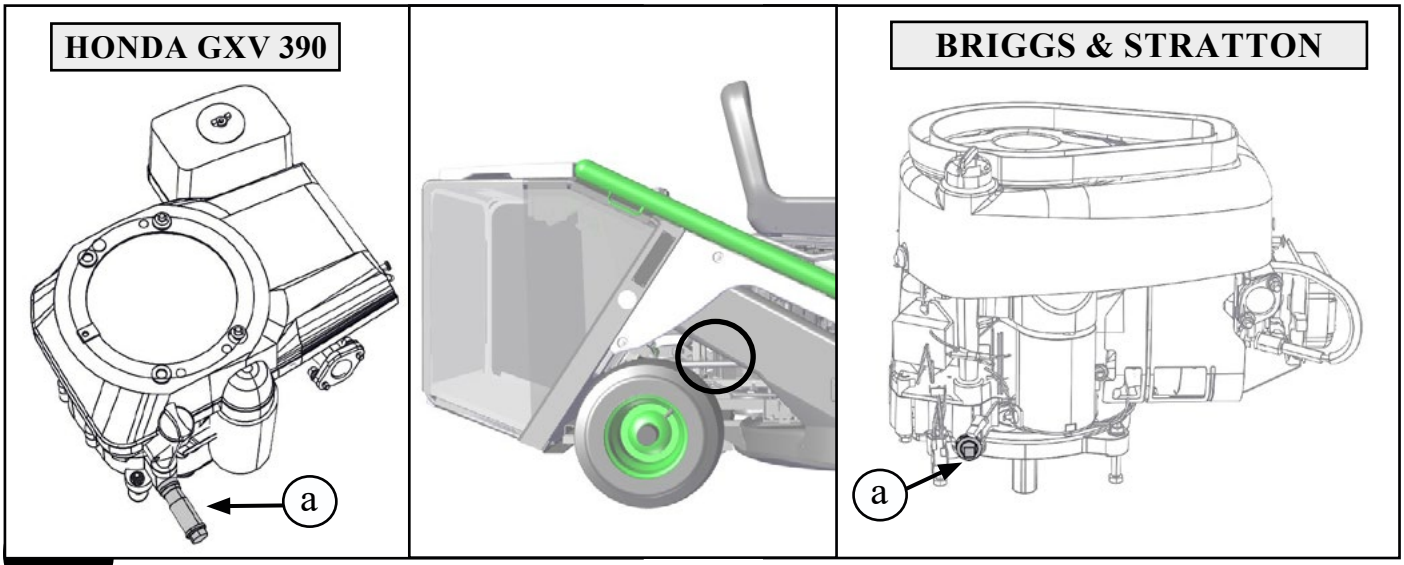

32

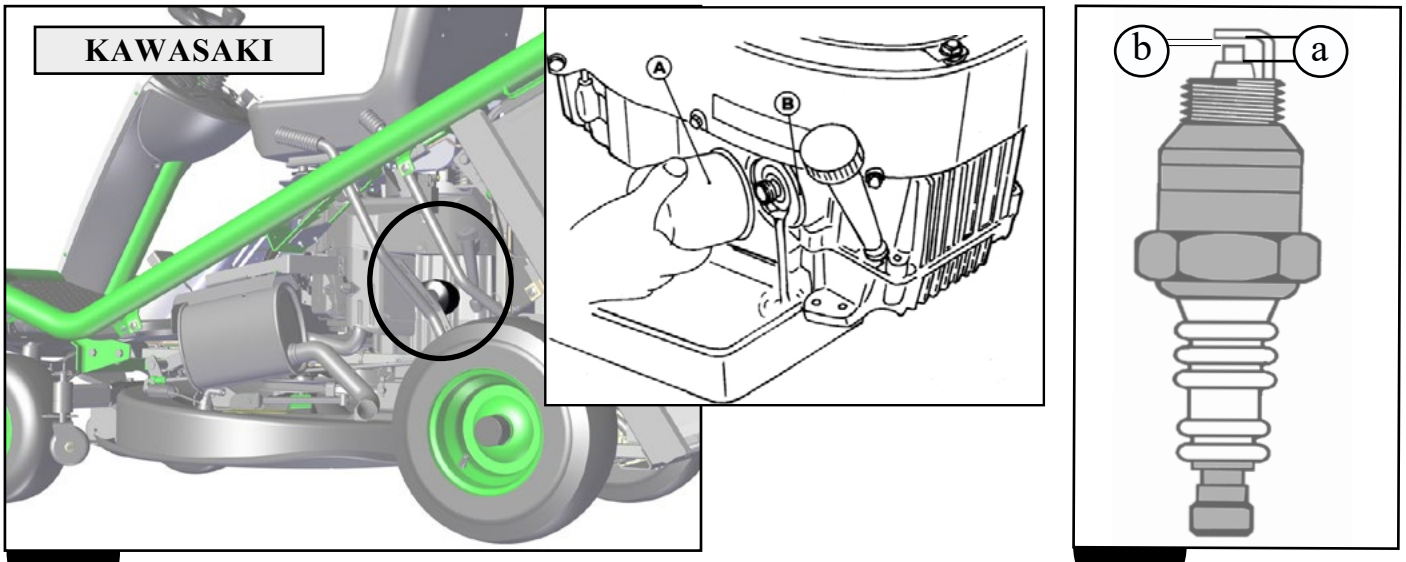

33

34

4• AFBEELDINGEN

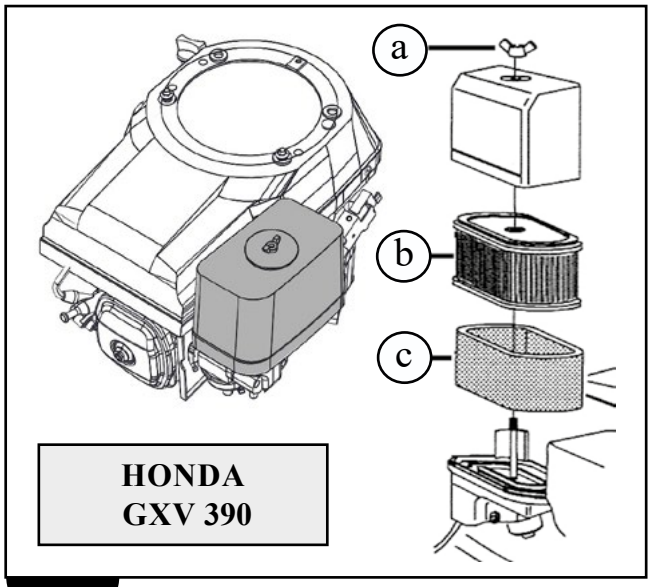

35

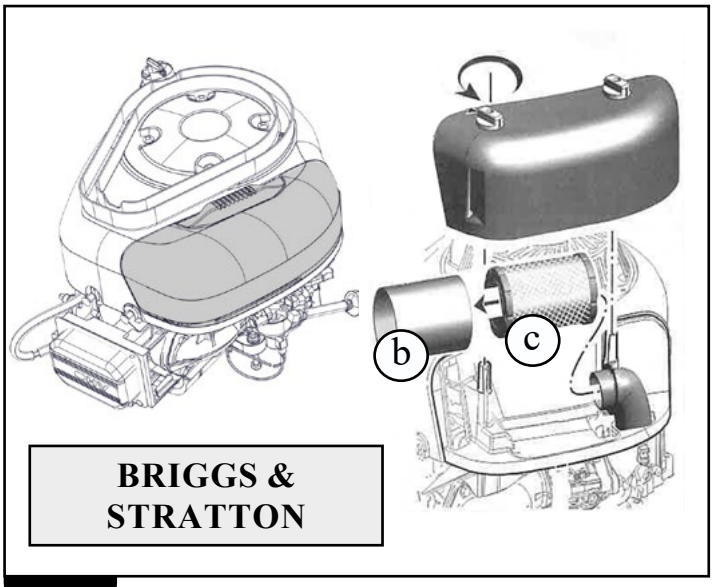

36

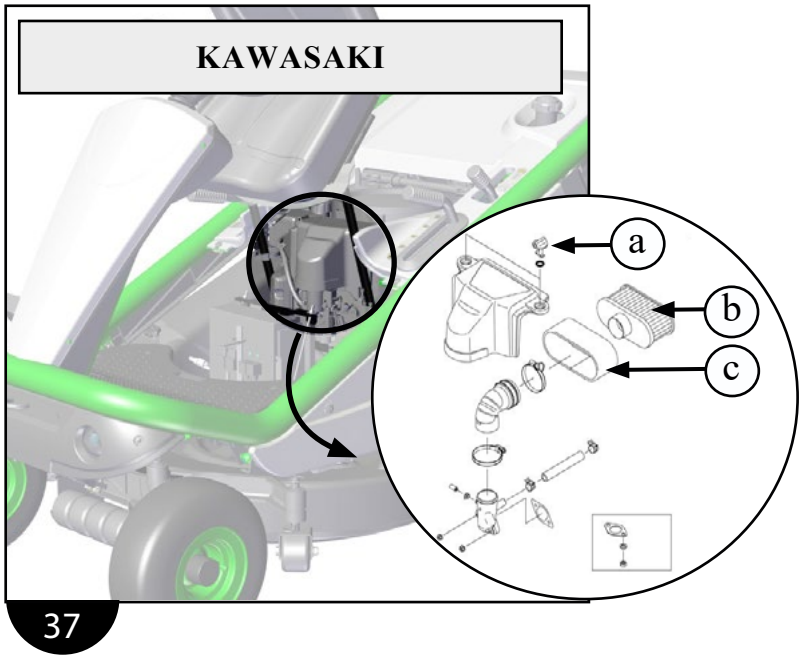

37

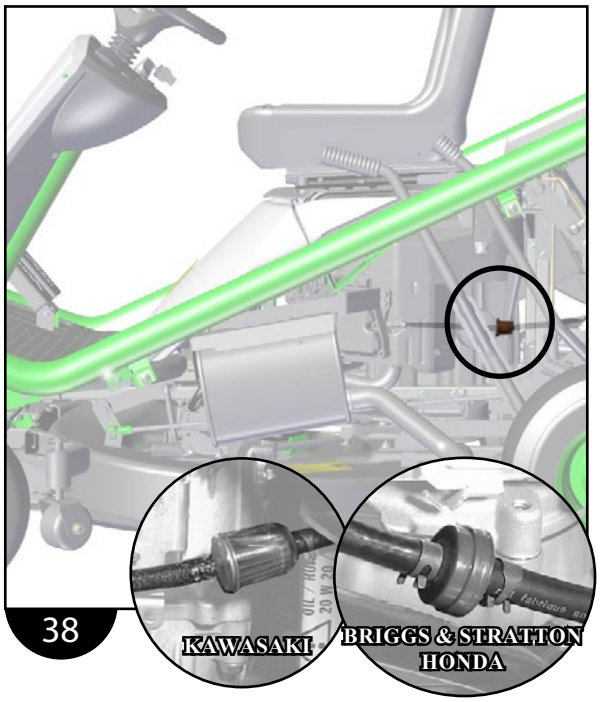

38

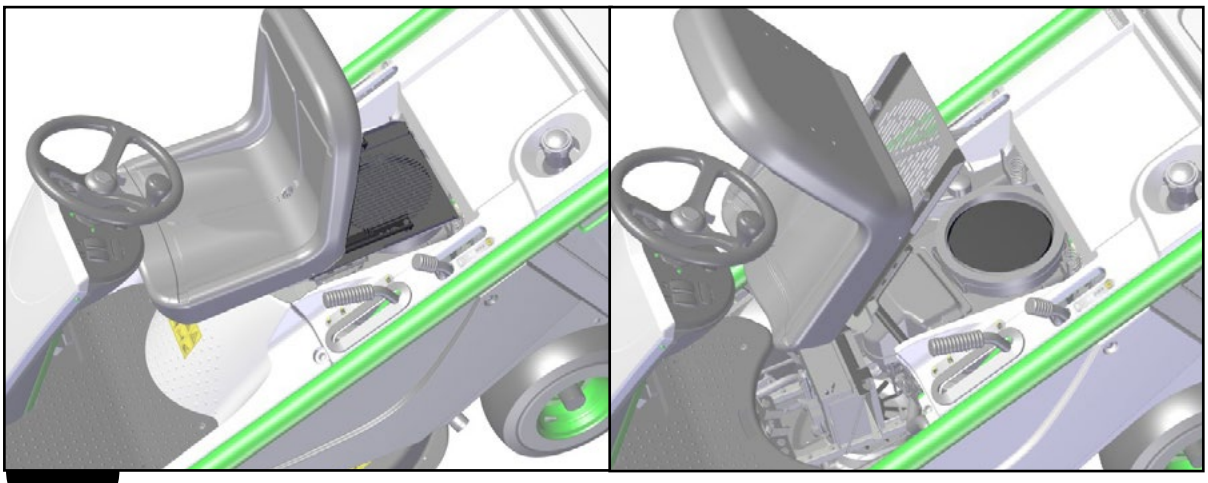

39

4• AFBEELDINGEN



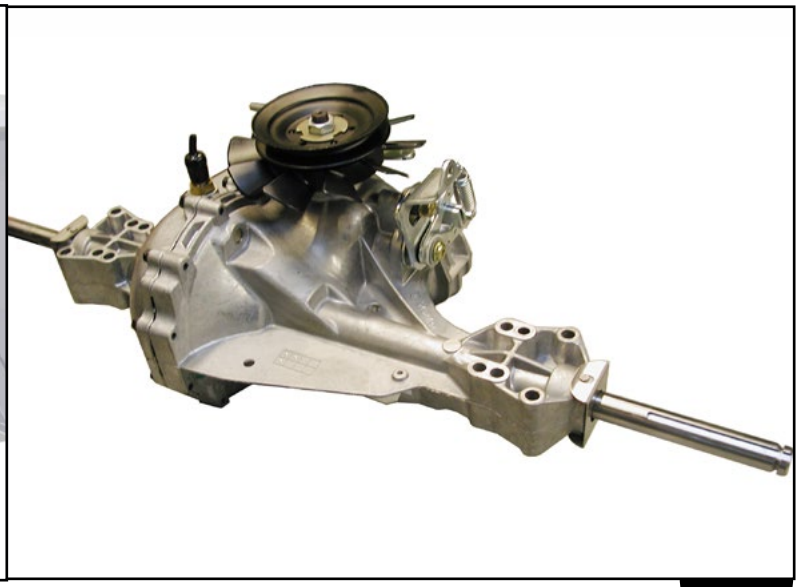

40

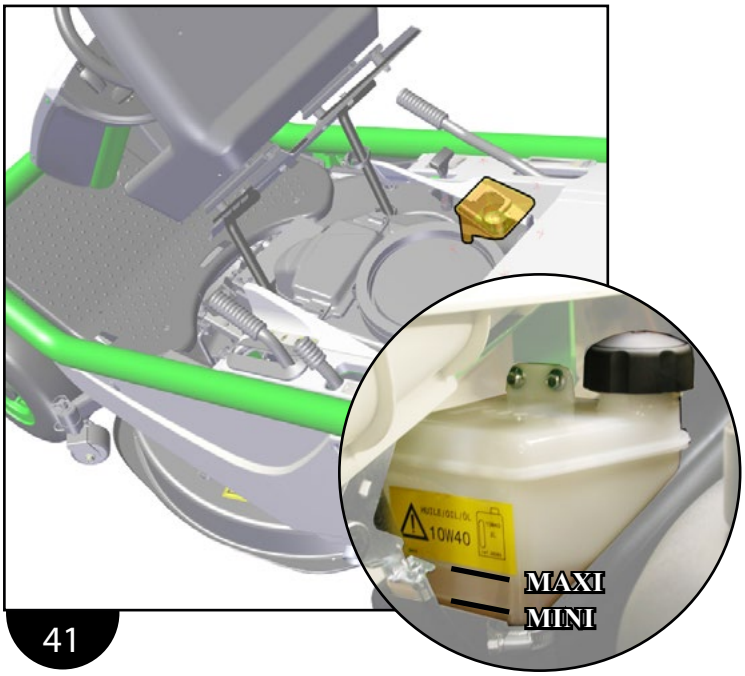

41



42

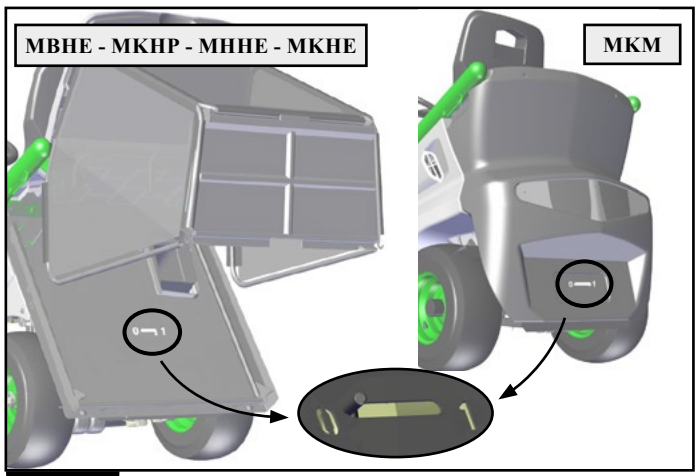

43

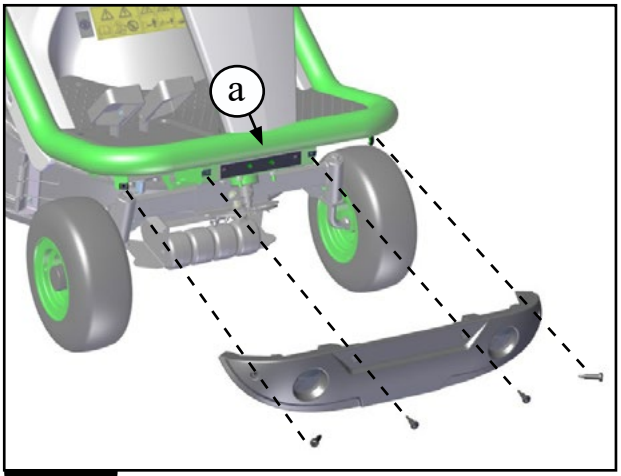

44

4• AFBEELDINGEN

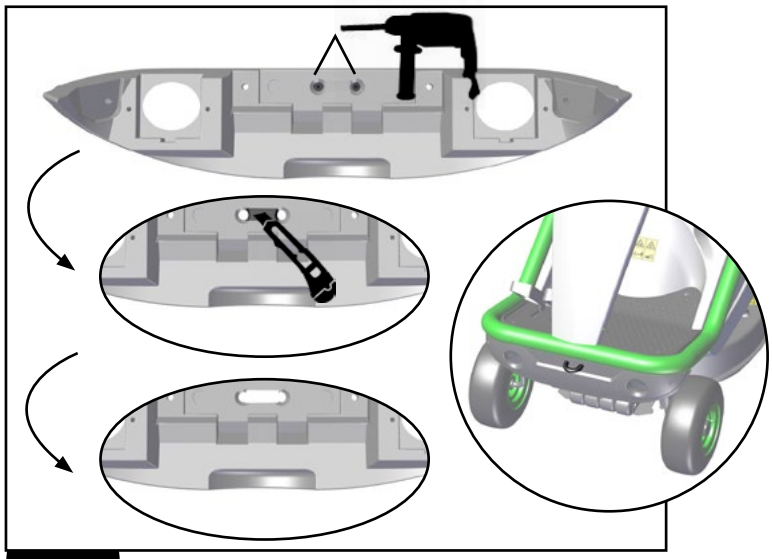

45

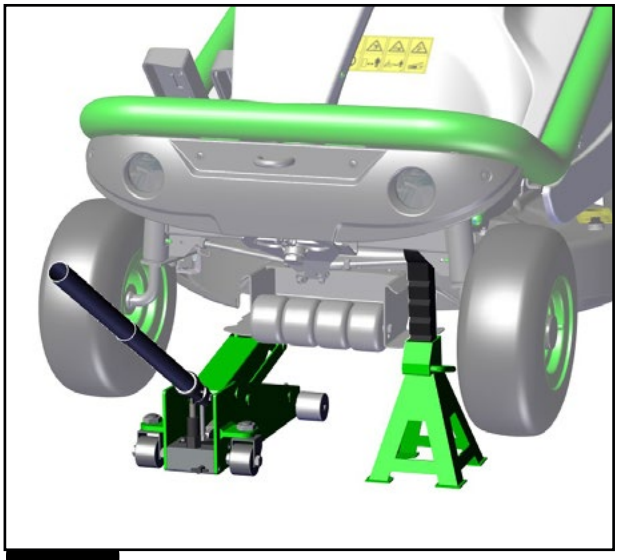

46

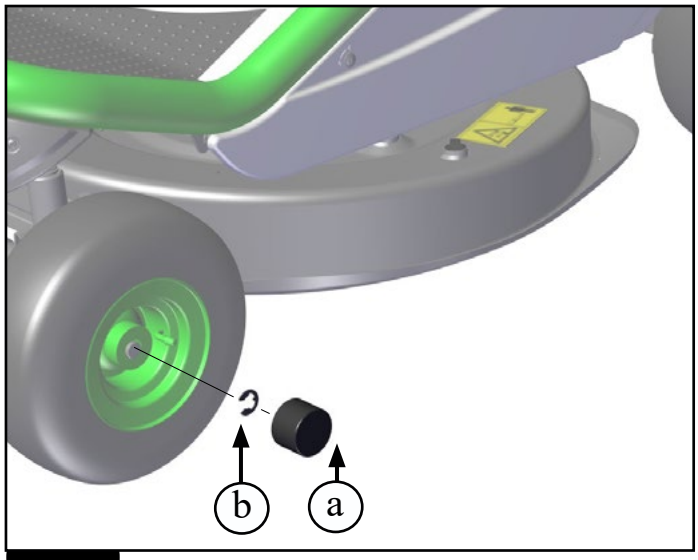

47

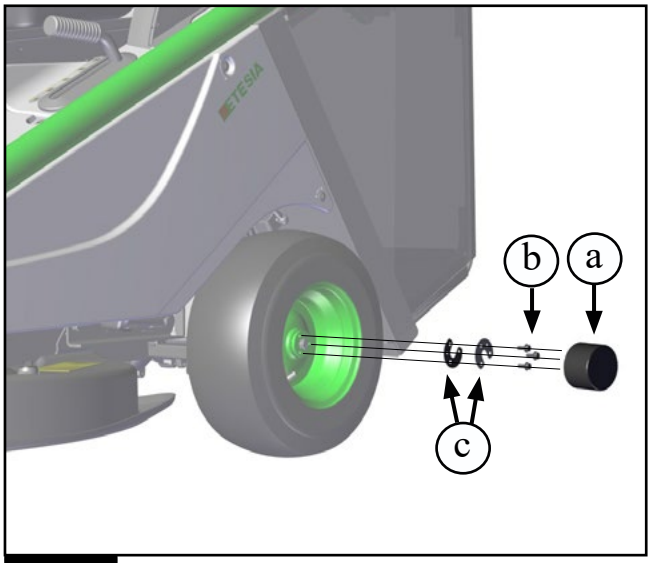

48



49

5• AFBEELDINGEN - TOEBEHOREN OPTIONEEL

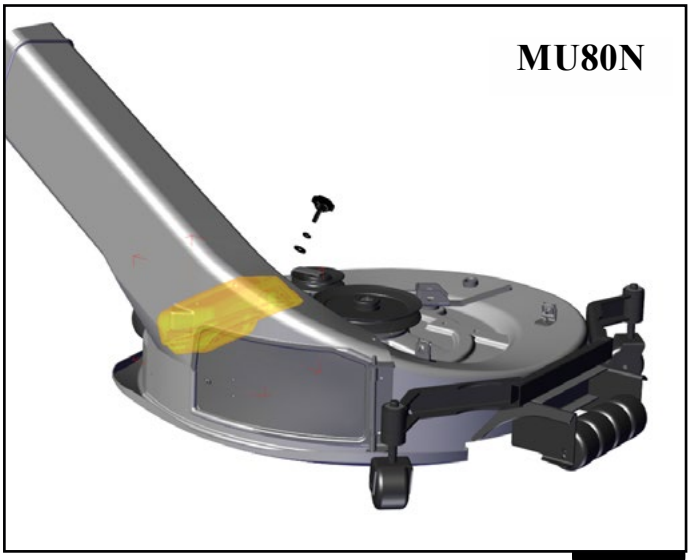

50

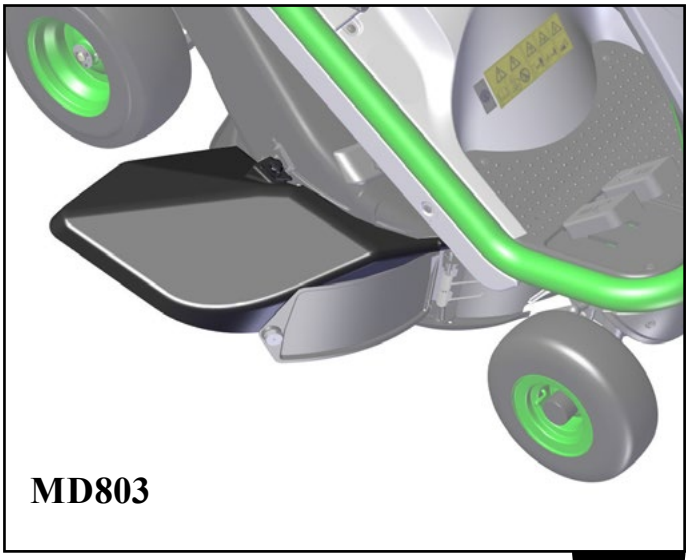

51

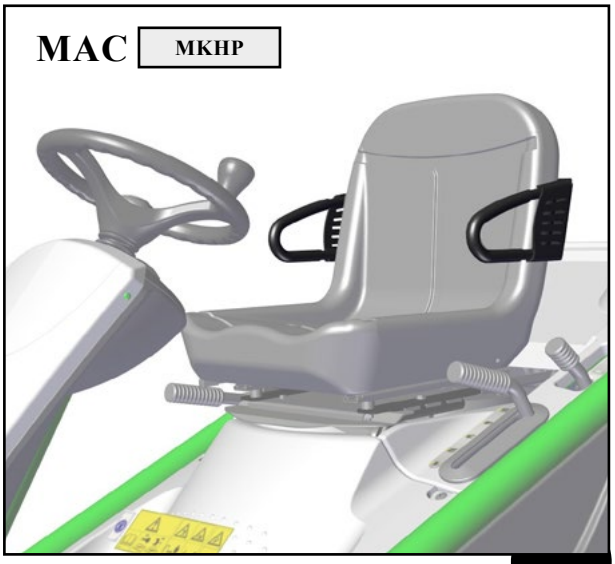

52



53

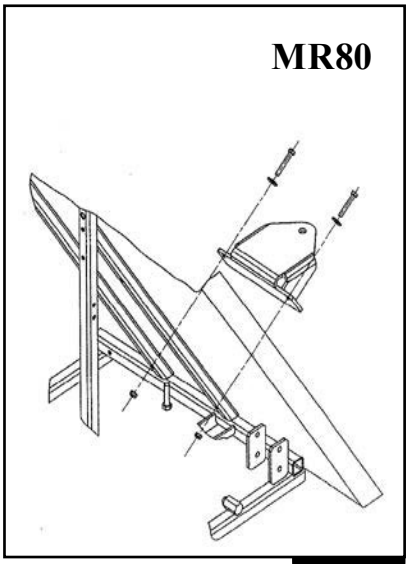

54



55



56

5• AFBEELDINGEN - TOEBEHOREN OPTIONEEL

MM103
+
ML80



57

OMX80



58

MAS80

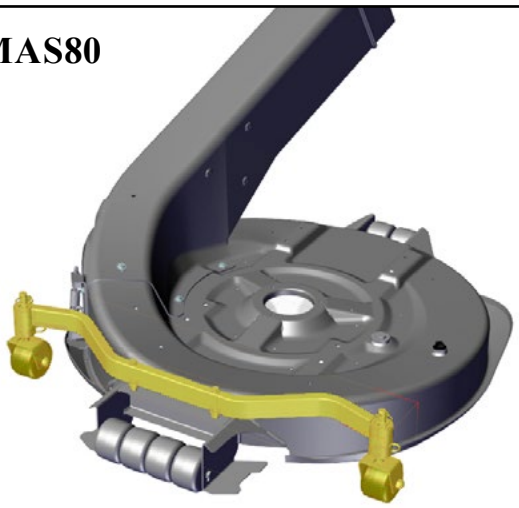

59

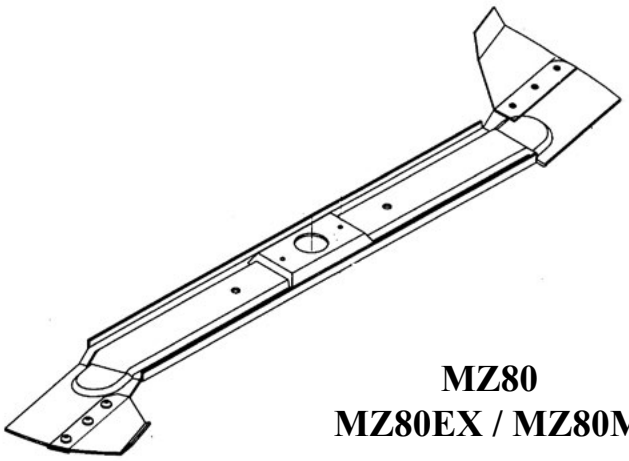

MZ80
MZ80EX / MZ80M

60

6• TECHNISCHE GEGEVEN

MODEL	MBHE	MHHE	MKHE	MKHP	MKM
Motor	BRIGGS & STRATON INTEK 4155	HONDA GXV390	KAWASAKI FS481V		
Type	4 TAKT OHV - beklede motor gietijzeren cilinder				
Boring / slag	91 x 78 mm	88 x 64 mm	73 x 72 mm		
Cilinder / afkoeling	Eencilindermotor luchtgekoeld		2 cilindermotor luchtgekoeld		
Cilinderinhoud	502 cm^3	389 cm^3	603 cm^3		
Vermogen op nominaal toerental	8,5 kW	7,1 kW	9,3 kW		9,4 kW
Nominaal toerental	2850 min^{-1}				3000 min^{-1}
Smering	Turbine	Oliepomp	Onder druk (Oliepomp)		
Wisselstroomdynamo	12V - 9A met spanningsregelaar	12V - 10A met spanningsregelaar	12 - 15A met spanningsregelaar		
Accu	12V - 20 Ah				
Starter	Elektrische 12V				
Bougie type	Houder Ø 14 mm x 19 mm ref : 16600	Houder Ø 14 mm x 19 mm ref : ZY751 ou 03861	Houder Ø 14 mm x 19 mm ref : 03861		
Afstand tussen de electroden	0,75 mm				
Brandstof	Benzine zonder lood				
Motor oliefilter	Zonder		Ref : 18363		
Benzinefilter (ref: 25266)	Papierfilter				
Motor luchtfilter	Papierpatroon + Voorfilter van polyurethaanschuim				
Inhoud oliemaaidek	1, 4 l	1,1 l	1,5 l - 1,7 l met filter		
Inhoud benzinetank	12 liter				
Autonomie met volle brandstoftank	6 - 8 h				
MAAIER					
Transmissie	Hydrostatisch			Hydrostatisch (met differentieelblokkering voor MKHP6)	Hydrostatisch
Snelheid	Voorwaarts: 0 - 9 km/u Achterwaarts: 0 - 8 km/u				
Opvangbak	240 liter				Ø

6• TECHNISCHE GEGEVEN

MODEL	MBHE	MHHE	MKHE	MKHP	MKM
Afmetingen / banden	Voor: 10x6.5-6 Achter: 16x6.5-8			Voor: 13x5.0-6 Achter: 16x6.5-8	Voor: 10x6.5-6 Achter: 16x6.5-8
Straal niet gemaaid oppervlak	0,70 m			0, 75 m	0,70 m
Dynamische rem	Hydraulisch met transmissie vooruit				
Parkeerrem	Mechanisme gemonteerd op de hydrostatische brug				
Gewicht	230 kg			240 kg	220 kg
Afmetingen L x l x H	1975 x 850 x 1210 mm			1995 x 850 x 1300 mm	1730 x 900 x 1220 mm
MAAISYSTEM					
Maaidek	Staal				Mastershock
Montage soort	Opgehangen plateau				
Messen	80 cm				85 cm
Koppeling van de messen	Elektromagnetisch met ingebouwde rem				
Maaibreedte	80 cm				85 cm
Maaihoogte	5 positie gecentraliseerde instelling Theoretische waarden : (44) - 60 - 75 - 88 - 102 mm				
Antiscalp	Niet			Ja	
VEILIGHEIDS-SYSTEEM	Magneetschakelaars aanwezigheid opvangbak (behalve MKM) / operator (stoel) / neutrale stand / parkeerrem				
Geluidsdrukniveau bij de bestuurdersplek (volgens normen NF EN ISO 5395)	LpA = 86 dB (A) KpA = 2,5 dB (A)				

TRILLINGSPEIL				
	Trillingniveau van de zitting (op het hele lichaam)		Trillingniveau aan het stuur (aan de bovenste ledematen)	
Richtlijn 2006/42/CE Volgens normen: NF EN ISO 5395, EN 1032, EN 1033	a_{hw}	1,47 m/s² maxi	a_{hw}	2,1 m/s² maxi
	K	0,59 m/s² maxi	K	1,05 m/s² maxi
Richtlijn 2002/44/CE Volgens normen: ISO 2631-1, ISO 5349-1+2	1.4 a_{wx}	0,66 m/s² maxi		
	1.4 a_{wy}	1,17 m/s² maxi		
Waarden voor het definiëren van de dagelijkse blootstelling	a_{wz}	1,12 m/s² maxi		
	A (8)	1,17 m/s² maxi	A (8)	2,1 m/s² maxi

7• GEBRUIKSAANWIJZINGEN

7•1 VOORBEREIDING EN INBEDRIJFSTELLING

• Vanwege de technische vereisten, wordt de voorbereiding en inbedrijfstelling van uw maaier uitgevoerd door uw dealer.

7•2 VEILIGHEIDSSYSTEMEN

• De maaier is voorzien van 4 veiligheidsschakelaars, verbonden met:
- 1. de bedieningspedalen
- 2. de zitting
- 3. de opvangbak (behalve MKM)
- 4. de parkeerrem

• De motor kan alleen worden aangezet als aan de volgende voorwaarden is voldaan:
- de bestuurder op de stoel zit of de parkeerrem aangetrokken is
- de bedieningspedalen in de neutrale stand staan
- het maaisysteem uitgeschakeld is.

• De motor wordt automatisch stopgezet als de bestuurder zijn stoel verlaat en:
- ofwel het maaisysteem aan blijft staan
- ofwel de handrem niet is aangetrokken.

• De motor slaat tevens af, wanneer de aandrijvingspedalen bediend worden, terwijl de parkeerrem aangetrokken is.

• Het maaisysteem kan uitsluitend ingeschakeld worden, wanneer:
- de opvangbak juist gesloten is
- de bestuurder op de zitting zit.

WAARSCHUWING! Het openen van de opvangbak veroorzaakt de stilstand van het maai-element. Het maai-element treedt opnieuw in werking zodra de opvangbak weer op zijn plaats zit.

• Schakel de maaier uit wanneer er een storing optreedt en wendt u zich tot uw dealer.

7•3 BRANDSTOF

OPGELET GEVAAR!
Benzine is zeer brandbaar.

• Voor de motor bevelen wij u aan recentelijk aangeschafte brandstof loodvrije superbenzine 95 te gebruiken. Koop alleen de hoeveelheid benzine in die u in één maand verbruikt en bewaar deze in een schone tank die speciaal voor dit doel is bedoeld.
• Voeg geen olie aan de brandstof toe!

WAARSCHUWING! Gebruik geen toevoegingen. Gebruik geen benzine/alcohol mengsels.

• Vul de benzinetank altijd buiten en rook niet als u de tank vult. Vermijd alle vlammen of vonken. Vermijdt benzine te morsen en zorg ervoor de tank niet te vol te doen om overstromen te vermijden: laat ongeveer 5 cm ruimte onder de dop om het uitzetten van de benzine mogelijk te maken.
• Voor het vullen van de tank, raden wij u aan gebruik te maken van een trechter met een drijver. Deze trechter, door de drijver, geeft u aan als de tank vol is (afbeelding 1).

Bij volle tank de trechter aan de bovenzijde verwijderen (3 afbeelding 1).

• Plaats de doppen van de benzinetank en de tank op de juiste wijze.
• Als er benzine is gemorst of als u een geur van benzine ruikt of wanneer er van explosiegevaar sprake is, probeert u dan niet om de motor te starten, maar maak zorgvuldig alle betrokken onderdelen schoon en vermijdt elke vorm van ontvlamming te veroorzaken zolang de benzinedampen niet zijn verdwenen.

Bij het legen van de benzinetank, dient u dit buiten te doen (in de buitenlucht).

7•4 VERSTELLING VAN DE ZITTING IN LENGTERICHTING

• Voor veilig besturen moet de positie van de stoel ten opzichte van de pedalen geregeld worden.
• Om de zetel te ontgrendelen, duw de zetelhendel (a afbeelding 2):
- naar de buitenkant voor het model MKHP
- naar de binnenkant voor de modellen MBHE, MKHE, MHHE en MKM.
• Verstel de zitting in de door u gewenste stand.
• Laat de handel los en controleer of de zitting goed geblokkeerd is.

7•5 AANZETTEN VAN DE MOTOR

LET OP! Laat de motor niet in gesloten ruimtes lopen waarin zich koolmonoxide, een gevaarlijke stof, zou kunnen ophopen.

LET OP! Neem nooit de dop van de tank en voeg geen benzine toe als de motor loopt of nog warm is. Stop de motor en laat deze 2 minuten afkoelen alvorens u benzine tankt.

Wijzig de fabrieksinstelling van de motor niet, en laat de motor niet in een te hoog toerental draaien. In geval van een gewijzigde fabrieksinstelling neemt u contact op met de ETESIA-verkoper.

Voorafgaand aan elk gebruik gaat u altijd over tot een visuele controle om u er van te verzekeren dat het mes en de bevestigingsschroef niet versleten of beschadigd zijn.

• Alvorens de motor te starten, controleert u altijd het olieniveau van de motor. Voeg extra olie toe als het niveau niet tot de merkstreep [FULL] of [MAXI] komt (zie hfdst. 9•3•1 en afbeeldingen 3 of 4).

De peilstok van de olie moet goed vastgeschroefd worden als de motor draait.

• Controleer tevens het niveau van de hydraulische olie in de expansietank. Het olieniveau moet altijd zichtbaar blijven in de tank (zie hfdst. 9•4•2).
• Controleer dat het ingaande luchtrooster van het koelingsysteem aan de achterkant van de motorkap, het motorblok en de afkoelingsvleugels van de hydrostatische brug schoon zijn. Controleer tevens regelmatig de juiste toestand van de ventilator (afbeelding 39).
• Vul de brandstoftank om te vermijden om benzine toe te voegen tijdens het werken, als de motor warm is.
• De motor kan alleen worden ingeschakeld wanneer de handrem is ingeschakeld en de knop van de maaisysteem uitgeschakeld is.

7•5•1 AANZETTEN (AFBEELDING 5)

• Zet de onderbrekerknop (a) in positie 1.
• Ga op de stoel van uw maaimachine zitten.
• Houd uw badge-"sleutel" (b) voor de detectiezone (c).
• Na het welkomsbericht is de machine klaar om te starten.
• Plaats de hendel (d) om gas mee te geven op de positie [START] om met koude motor te starten.
• Druk op de knop "Start/Stop" (e) om de thermische motor te starten. Houd de knop ingedrukt totdat de thermische motor start. De groene ledlamp in de buurt van deze bedieningsknop geeft aan dat aan alle voorwaarden is voldaan om de motor te starten.

7•5•2 UITZETTEN VAN DE MOTOR (AFBEELDING 5)

LET OP! Gebruik niet de positie [START] van de gashendel (d) om de motor te stoppen.

• Zet de gashendel (d) op de positie [MINI] en druk vervolgens op de knop "Start/Stop" (e) totdat de motor stopt.
• Verlaat de zitplaats, de machine stopt onmiddellijk.
• Zet de onderbrekerknop (a) in de 0-positie wanneer u langere tijd stopt. Sluit de benzinekraan.

7•6 STARTEN EN UITSCHAKELEN VAN HET MAAIDEK (MESSEN) (AFBEELDING 6)

7•6•1 STARTEN

- De gashendel op stand [MAXI] zetten.
- Druk op de startknop (a) van het snijapparaat.
- Het maaidek kan alleen worden aangezet wanneer de gebruiker op de stoel zit, de opvangbak gesloten is en de handrem eraf is.

7•6•2 UITSCHAKELEN

- Druk op de stopknop (a) van het snijapparaat.
- De remtijd van het mes moet lager zijn dan 5s.

Het openen van de opvangbak leidt ertoe dat het maaidek wordt stilgezet. Dit treedt weer in werking zodra de opvangbak in werkstand staat (behalve MKM).

- Als de bediener zijn stoel verlaat, zorgt het stoppen van de motor voor het stoppen van het maai-element.

Vóór de bediener zijn stoel verlaat, het maaisysteem altijd uitschakelen.

- Wanneer de gebruiker de handrem met het ingeschakelde maaisysteem bedient, wordt het snijapparaat uitgeschakeld, maar de thermische motor blijft draaien. Om het snijsysteem weer te starten, moet de gebruiker de handrem vrijgeven en op de startknop van het snijapparaat drukken.

7•6•3 VRIJGAVEKNOP VOOR ACHTERUIT MAAIEN (AFBEELDING 6)

Door op deze knop (b) te drukken terwijl het maaisysteem in werking is, geeft u vrijgave om achteruit te maaien. Indien u dat niet doet, blokkeert het maaisysteem op het moment dat u achteruit gaat. Het maaisysteem komt weer op gang door de bedieningshendel op neutraal of vooruit te zetten. Wanneer u het maaisysteem uitschakelt met de knop “maaisysteem starten” of via een veiligheidsvoorziening, moet u deze vrijgave opnieuw activeren.

7•7 BESTUREN VAN DE MAAIMACHINE

7•7•1 HANDREM (AFBEELDING 7)

De hendel (a) voor het blokkeren van de handrem bevindt zich links van de stoel.

- Om de handrem aan te trekken, drukt u de remhendel (a) naar voren en naar binnen ten opzichte van de machine. Door het effect van een veer gaat de hendel in de positie handrem.
- Om de handrem los te maken drukt u de remhendel (a) naar voren en daarna beweegt u deze in de inkarteling.

Voordat uw de stoel verlaat, dient u de handrem aan te trekken.

Om langzamer te gaan: houdt controle over de snelheid met het dynamische remmen dat door de koppeling wordt verzekerd, door minder hard op het gaspedaal te drukken.

7•7•2 PEDALEN OM VOORUIT TE BEWEGEN (AFBEELDING 8)

Het rijden van uw maaimachine wordt door twee pedalen aan de voorkant van de rechter treeplank bediend.

- Voor iedere verplaatsing dient de handrem te worden uitgezet.
- Druk voorzichtig op de rechterpedaal om de snelheid naar voren te controleren.
- Druk voorzichtig op de linkerpedaal om de snelheid naar achteren te controleren.

Zet nooit uw voet tussen de twee pedalen.

De positie van de pedalen bepaalt de snelheid van de maaimachine, vanaf stilstand (niet ingedrukte pedaal) tot de maximum snelheid (volledig ingetrapte pedaal), maar ook het dynamische remmen.

- Laat het pedaal los om de snelheid te verminderen.
- Haal volledig de voet van de pedalen op de maaimachine te stoppen: de maaimachine wordt geremd totdat deze helemaal stil staat.
- Om snel te stoppen, haalt u uw voet van de pedalen en u drukt op de handrem.

7•7•3 DIFFERENTIEELBLOKKERING (MKHP6) (AFBEELDING 9)

- De blokkering van het differentieel (a) is een inrichting waarmee de motoraandrijving op de twee wielen kan worden hersteld bij tijdelijke stroomafsluiting (doorslippen) bij een van hen.

7•8 INSTELLING VAN DE MAAIHOOGTE (AFBEELDING 7)

- De maaihoogte kan veranderd worden met behulp van de handel aan de linker zijde van de zitting.
- Schuif de handel naar beneden resp. naar boven om het maaidek lager resp. hoger te zetten.
- Kies voor een hoge maaistand voor lang en vochtig gras (standen 4 en 5).
- Gebruik de lagere maaihoogtes (standen 1, 2 en 3) voor vlakke en goed verzorgde gazons.

7•9 MAAIEN (AFBEELDING 10)

Voor het maaien dient u de toestand van het mes en de bevestiging te controleren. Om regelmatig te maaien is het belangrijk om te controleren of de druk van de banden overeenkomt met de geadviseerde druk (zie hfdst. 9•6).

- Afbeelding 10 toont de optimale maaimethode voor het merendeel der gazons.
- Als u deze aanwijzingen opvolgt, voorkomt u scherpe bochten en onnodige trajecten.
- Als u het gras kort maait, dient u verplicht een langzame snelheid aan te houden, om een hoog toerental van de motor te handhaven.

7•9•1 MAAIEN MET OPVANG (BEHALVE MKM) (AFBEELDING 11)

- Wanneer de opvangbak vol is, wordt u hiervoor gewaarschuwd door een geluidssignaal.
- Schakel in dat geval het mes uit, waardoor het geluidssignaal stopt.
- Leeg vervolgens de opvangbak.
- Het legen van de opvangbak gebeurt vanuit de bestuurdersstoel:

  - Met behulp van de hendel: om te ledigen, trek de hendel naar boven en rij langzaam naar voren alvorens de opvangbak weer te sluiten.

- Om het verzamelen van het gras na het maaien te vergemakkelijken, is het raadzaam de grashopen op twee of drie plaatsen te groeperen, in plaats van deze her en der over het terrein te verspreiden.
- Dankzij de eenvoud en snelheid van het legen, is het niet nodig om hiermee te wachten tot de bak geheel gevuld is. Leeg de opvangbak, zelfs wanneer deze nog niet helemaal vol is, daarom telkens wanneer u in de buurt van een grashoop komt.
- Aldus voorkomt u onnodige ritten.

7•9•2 MAAIEN ZONDER HET GRAS OP TE VANGEN (MULCHING): MKM

• Kijk goed naar het gemaaide oppervlak: er zou geen gemaaid gras aan de oppervlakte moeten liggen. Als er sporen van gras zichtbaar zijn moet de maaihoogte worden verhoogd tot het gewenste resultaat wordt verkregen.

Tips voor het mulchmaaien

• Het gras bij voorkeur mulchmaaien wanneer het droog is. Nat of vochtig gras maaien verhoogt de ophoping van afval in het maaidek, zorgt voor de vorming van kluiten en vraagt meer vermogen.
• Hou het maaidek schoon. De ophoping van afval onder het maaidek vermindert de efficiëntie van de vermaling.
• Maai slechts 1/3 van het gras in één keer. Maai verschillende malen indien het gras hoger of vochtig is.
• Maai niet meer dan één maal volgens hetzelfde traject:
- zorg voor een steeds grotere overlapping van de maaipassages.
- de snelheid aanpassen aan de staat van het gras.
- de messen moeten in perfecte staat zijn. Controleer en slijp deze regelmatig.

7•9•3 HOOG GRAS MAAIEN



Zet altijd de motor uit en zet de accuonderbreker op 0 alvorens de maaimodus te wijzigen (slingerkraag open of gesloten). Kies de maaimodus voordat u met het maaien begint.

APPARATEN IN SERIE OP MKM EN OPTIE (MD80) OP DE ANDERE MODELLEN

• Om zeer hoog gras te maaien maakt een hulpmiddel voor het zijwaarts uitwerpen het mogelijk om de doeltreffendheid van uw maaimachine te verbeteren.

• Gebruik van de opvangbak als deflector:

- Verwijder de onderzijde van de opvangbak, wanneer u wilt maaien zonder het gras te verzamelen in de opvangbak. Zet de opvangbak in de kiepstand, zodat u de bodem van de opvangbak los kunt haken (afbeelding 12).

MODEL MKM

• Om het hoge gras te maaien gebruikt u de zijdelingse uitwerpinrichting die in het maaidek geïntegreerd is. Op deze manier kan de efficiëntie van uw maaier verhoogd worden.

Opening/sluiting van de deflector:

• Maak de sluitkikkerklem los van de deflector aan de rechterkant van het maaidek. De deflektor ontplooit zich automatisch naar buiten door de werking van de veer en het beschermblad tegen het uitwerpen plaatst zich voor de zijdelingse uitwerpuitgang (afbeelding 13).
• Vergewis u er van dat dit beschermblad aanwezig is en in goede staat is. Gebruik uw maaier niet in zijdelingse uitwerpconfiguratie indien het beschermblad defect is.
• Om naar de mulchmaaierconfiguratie terug te keren duwt u de zijdelingse deflector naar het maaiplateau, haakt u de kikkerklem in en sluit u deze.

7•10 RIJDEN OP HELLINGEN

• De maaier mag uitsluitend gebruikt worden op terreinen met een hellingspercentage van minder dan 17,6 % (10°) (afbeelding 10).
• Volg de onderstaande aanwijzingen op, om zo veilig mogelijk op hellingen te rijden:
- Vermijd abrupt wegrijden.
- Rij op hellingen altijd in een lage snelheid, om te voorkomen dat u de controle over de maaier verliest.
- Wegrijden op hellingen (omhoog of omlaag): zet de handrem los en breng de machine meteen in beweging met behulp van de bedieningspedalen.
- Wees vooral voorzichtig tijdens het omkeren op hellingen. Bereid u voor op de richtingsverandering en verlaag de snelheid, om te voorkomen dat u de controle over de machine verliest.
- Trek meteen de handrem aan, zodra de machine stopt.

7•11 SPECIFIEKE OPTIES VAN DE VERSCHILLENDE MODELLEN

7•11•1 VERLICHTING (MKHP)

Om zelf beter te zien en om gezien te worden is uw zitmaaier uitgerust met verlichting vooraan. Activeer de knop voor de verlichting.

NB: De lampen kunnen alleen door zwak licht worden verlicht.

7•11•2 CLAXON (MKHP)

Om anderen te waarschuwen gebruik maken van de claxon. Activeer de drukknop om het geluidssignaal te bedienen.

OPGEPAST! Het is verboden met uw zitmaaier op de openbare weg te rijden.

8• MONTAGE - DEMONTAGE - BEREIK VAN DE ONDERDELEN

8•1 TOEGANG TOT DE MOTOR

Schakel de motor uit, ga van de zitplaats af, wacht tot de machine volledig tot stilstand is gekomen en zet de accu-onderbreker in de 0-positie. Alvorens over te gaan tot de demontage, eerst werkhandschoenen aantrekken om uw handen te beschermen.

- Schroef de 2 moeren voor 1/4 draai los (a afbeelding 3) met behulp van de sleutel.
- Haal de kap.
- Druk de twee hendels, die zich voor de batterij bevinden, samen (b afbeelding 3).
- Kantel de volledige zitting naar voor en laat de hendels los. Vergewis je ervan dat de hendels de complete zitting vergrendelen (b afbeelding 3).
- Om de kap weer te sluiten, ga omgekeerd tewerk.

8•2 BEREIK VAN DE ZEKERINGEN (AFBEELDING 14)

- Het zekeringenkastje bevindt zich bij de hoofdschakelaar, onder de centrale kap.
- Dit kastje telt 2 zekeringen, die beschermd worden door een afdekplaatje (a).

  - Zekering b: algemene veiligheidszekering
  - Zekering c: zekering van het laadstroomcircuit

8•3 TOEGANG TOT DE HYDROSTATISCHE TRANSMISSIE

- Demonteer de linker- en rechterbeschermkap om bij de hydrostatische transmissie te kunnen komen (zie hfdst. 9•4).

8•4 DEMONTAGE VAN HET MAAISYSTEEM

Schakel de motor uit, ga van de zitplaats af, wacht tot de machine volledig tot stilstand is gekomen en zet de accu-onderbreker in de 0-positie. Alvorens over te gaan tot de demontage, eerst werkhandschoenen aantrekken om uw handen te beschermen.

- Trek de handrem aan.
- Draai de vijzen van uw zijkappen 1/4 los met behulp van uw sleutelhanger, en haal ze dan weg (a afbeelding 4).

MKM

- Haal de beschermingen voor « draaiende onderdelen » links en rechts weg door de vijzen 1/4 toer los te draaien met uw sleutelhanger (a afbeelding 15).
- Zet het maaisysteem in de hoogste stand.
- Haak de compensatieveer los van het regelingssysteem van de maaihoogte aan de achterzijde van de machine met behulp van een snoer (b afbeelding 15).
- Haak de veer van de riemspanner af en maak de riem van de schijf los.
- Zet het maaisysteem in de laagste stand.
- Verwijder de 6 borgpennen van de bouten en steunen, die voor de bevestiging zorgen van het maaigedeelte aan de verstelarm van de maaihoogte. Haak eerst de 2 voorsteunen los, vervolgens de 2 bouten achter (afbeeldingen 17 en 18).
- Zet het maaisysteem in de hoogste stand.
- Draai het stuur volledig naar links of rechts.
- Demonteer het maaisysteem van de maaimachine.
- Om de onderdelen weer terug te plaatsen, dezelfde handelingen in omgekeerde volgorde uitvoeren.

VOOR ALLE ANDERE MODELLEN

- Haak de compensatieveer los van het regelingssysteem van de maai-hoogte aan de achterzijde van de machine met behulp van een snoer (b afbeelding 16).
- Haal de beschermingen voor « draaiende onderdelen » links en rechts weg door de vijzen 1/4 toer los te draaien met uw sleutelhanger (a afbeelding 16).
- Zet het maaisysteem in de laagste stand.
- Haal de riemgeleiding (afbeelding 19) weg en demonteer de mesriem door de spanpoelie te ontspannen (linkse kant van de machine).
- Verwijder de 6 borgpennen van de bouten en steunen, die voor de bevestiging zorgen van het maaigedeelte aan de verstelarm van de maaihoogte. Haak eerst de 2 voorsteunen los, vervolgens de 2 bouten achter (afbeeldingen 17 en 18). De rechter achterbout is vast verbonden met de verstelarm van de maaihoogte.
- Schuif het maaisysteem naar voren om het uitworpkanaal van de afdichtplaat te scheiden (afbeelding 20).
- Draai het stuur volledig naar links.
- Demonteer het maaisysteem van de maaimachine.
- Om de onderdelen weer terug te plaatsen, dezelfde handelingen in omgekeerde volgorde uitvoeren.

Voor uw veiligheid, zorg ervoor dat alle kappen en beschermingen aanwezig zijn alvorens de maaier te gebruiken.

8•5 DEMONTAGE VAN DE OPVANGBAK (BAHALVE MKM) (AFBEELDING 21)

1- Wip de opvangbakkap naar de zitting toe en houd deze open.
2- Haal de stang (b) van de zwengel (a) los, die zich in de bak bevindt: om dit te doen, verwijder het clip (c).
3- Demonteer de Beta-pennen (d) en vervolgens de bevestigingsbouten (e).

- Demonteer de bak en breng de Beta-pennen en de bevestigingsbouten weer op hun plaats aan om te voorkomen dat u deze verliest.

WAARSCHUWING!
Nooit maaien zonder opvangbak. De opvangbak uitsluitend demonteren voor reiniging.

8•6 BEREIK VAN HET BENZINEKRAANTJE

MODEL MKM (AFBEELDING 22)

- U kunt bij het benzinekraantje komen via de linkerzijde.
- Schroef de schroeven 1/4 slag los van de linker zijmotorkap en neem deze weg.

  - Benzinekraantje open: b
  - Benzinekraantje dicht: a

VOOR ALLE ANDERE MODELLEN (AFBEELDING 23)

- Open de opvangbak.
- U kunt bij het benzinekraantje komen via de zijkant van de opvangbak.

  - Benzinekraantje open: b
  - Benzinekraantje dicht: a

- De Honda motor is voorzien van een extra kraantje dat zich vlakbij de carburateur bevindt. Zorg ervoor dat u deze openhoudt (afbeelding 24).

9• ONDERHOUD

Schakel vóór elk onderhoud de motor uit, ga van de zitplaats af, wacht tot de machine volledig tot stilstand is gekomen en zet de accuonderbreker in de 0-positie.

9•1 REINIGING

Het beste onderhoud is vooral het regelmatige schoonmaken van uw maaimachine na elke maaibeurt.

- Het gebruik van een hogedrukspuit wordt sterk afgeraden. U dient in geen geval water op bepaalde motoronderdelen te spuiten, zoals: carburator, luchtfilter, ontstekingstraject, knaldempers van uitlaat, accu,… Ook dient u geen waterstraal te richten op elektrische contactsluiters, op lagers (meslagers of wiellagers) en de hydraulische elementen. Zorg ervoor dat er geen water op het dashboard komt.
- Wij raden u aan om na het reinigen de motor en alle transmissie-delen te laten werken om water dat in de bewegende delen gedrongen is, te verwijderen.

9•2 MAAIDEK

9•2•1 REINIGING VAN HET MAAIDEK

- Reinig telkens na het gebruik zorgvuldig het maaidek en met name de binnenzijde hiervan.
- Reiniging van het maaidek met behulp van de slangaansluiting.
- Het maaidek is aan de linker zijde voorzien van een aansluitstuk, waarop een waterslang aangebracht kan worden (afbeelding 25).
  - Sluit de waterslang aan op het maaidek.
  - Verwijder de bodem van de opvangbak (afbeelding 12) (behalve MKM).
  - Open de waterkraan.
  - Neem plaats op de zitting, schakel de motor en het maaisysteem in.
  - Na circa 3 minuten is het maaisysteem gereinigd.
  - Schakel het maaisysteem en vervolgens de motor uit.
  - Sluit de watertoevoer af en koppel de waterslang af.
  - Schakel het maaisysteem weer gedurende enkele minuten in om overtollig water te verwijderen.

9•2•2 REINIGING VAN HET MAAISYSTEEM NA DEMONTAGE (DEMONTAGE, ZIE PARAGRAAF 8•4)

Als de maaimachine is gebruikt onder zeer zware omstandigheden (zeer vochtig gras, maaien in zeer lage positie) kan het noodzakelijk zijn om het maaidek uit elkaar te nemen om het met een borstel schoon te maken. Bij deze gelegenheid is het tevens nodig om de toestand van het mes en zijn bevestiging te controleren en eventueel te vervangen. Een goed onderhouden maaisysteem zal de maaikwaliteit verbeteren.

9•2•3 REINIGING VAN DE OPVANGBAK (BEHALVE MKM)

- Het doek van de opvangbak dient net als het maaidek na elk gebruik gereinigd te worden, om te zorgen voor een optimale luchtafvoer: gebruik hiervoor een waterspuit.

OPGELET! Door het maaihuis en de opvangbak in goede staat te houden, verbetert u niet alleen het maairesultaat en de opvang van het gras, maar verlengt u tevens de levensduur van uw zitmaaier.

9•2•4 ONDERHOUD VAN HET MAAIDEK

WAARSCHUWING! Voor alle werkzaamheden onder het maaidek dient u eerst de motor te stoppen, ga van de zitplaats af, wacht tot de machine volledig tot stilstand is gekomen en zet de accuonderbreker in de 0-positie. Draag handschoenen om uw handen te beschermen.

STAAT VAN HET MAAIMES

- Controleer het maaimes op eventuele beschadigingen of slijtage telkens voordat u de maaier gaat gebruiken:

  1: normaal, 2: verbogen, 3: versleten, 4: gebarsten (afbeelding 26)
- Indien een mes stomp of verbogen is, neemt de kwaliteit van het maaien en opvangen van het gras af.
  - Een beschadigd mes kan gevaarlijk zijn, indien een metaalstuk afbreekt en door het maaisysteem uitgeworpen wordt.
- Na een schok tegen het maaimes moet dit absoluut worden vervangen.
- De haarscheurtjes die worden veroorzaakt door een schok kunnen er toe leiden dat het mes later breekt indien dit niet wordt vervangen.
- Een versleten of beschadigd mes dient onmiddellijk vervangen te worden (zie volgende paragraaf).
  - Een stomp mes dat geen tekenen van beschadiging vertoont, kan opnieuw geslepen worden.
  - De slijpgrens staat op het uiteinde van het mes aangegeven en mag niet overschreden worden.
  - Na het slijpen dient het mes uitgebalanceerd te worden om trillingen te voorkomen.
  - Controleer bovendien of de meskoppeling in perfecte staat verkeert.
- Als belangrijke schade wordt geconstateerd aan het maaimes moet de dealer het hele systeem aan een grondige inspectie onderwerpen.

9•2•5 VERVANGING VAN HET MAAIMES

Voor alle werkzaamheden onder het maaidek dient u eerst de motor te stoppen, ga van de zitplaats af, wacht tot de machine volledig tot stilstand is gekomen en zet de accuonderbreker in de 0-positie. Draag handschoenen om uw handen te beschermen.

MODEL MKM

- Het mes kan gecontroleerd en gedemonteerd worden via een hulpmiddel voor het zijwaarts uitwerpen.
- Om het mes te vervangen, kunt u het beste het gehele maaisysteem demonteren (zie demontage van het maaisysteem paragraaf 8•4).
- Blokkeer het mes met een hand om dit uit te nemen (bescherm uw hand met een doek of handschoen) en draai vervolgens de centrale schroef los met behulp van een sleutel maat 17 (afbeelding 27).
- Vooraleer de meskoppeling opnieuw te monteren, moet u het uiteinde van de as smeren en de staat van de borgring (ref. 37665), de koppeling (ref. 50334), de spie (ref. 20602) controleren (afbeelding 28).
- De messchroef dient met een koppel van 50 Nm aangedraaid te worden.
- De maaimessen en hun bevestigingsschroeven zijn beschikbaar onder de referentie MC85MN.

VOOR ALLE ANDERE MODELLEN

- Het mes kan gecontroleerd en gedemonteerd worden via het uitworpkanaal (afbeelding 29).
- Om het mes te vervangen, kunt u het beste het gehele maaisysteem demonteren (zie demontage van het maaisysteem paragraaf 8•4).
- Blokkeer het mes met een hand om dit uit te nemen (bescherm uw hand met een doek of handschoen) en draai vervolgens de centrale schroef los met behulp van een sleutel maat 17 (afbeelding 27).
- Vooraleer de meskoppeling opnieuw te monteren, moet u het uiteinde van de as smeren en de staat van de borgring (ref. 37665), de koppeling (ref. 28420), de spie (ref. 20602), de breekbouten (ref. 71231), de moeren (ref. 37567) alsmede de centreerring (ref. 28238) controleren (afbeelding 30).
- De messchroef dient met een koppel van 50 Nm aangedraaid te worden.
- Monteer het mes zodanig, dat de maaizijde naar het uitworpkanaal wijst.

9•2•6 VERVANGING VAN DE BREEKBOUTEN

- De breekbouten zorgen voor de verbinding tussen het mes zelf en het koppelstuk van het mes.

Bij een harde slag of stoot breken de breekbouten onmiddellijk, zodat het transmissiesysteem beschermd wordt.
• U kunt een set kopen van 8 breekbouten en -moeren (ref. 26157).
• Draai de breekbouten aan met een koppel van 8 Nm.
• Indien u niet over de juiste gereedschappen en voldoende vakkennis beschikt, neemt u dan contact op met uw dealer.

9•3 ONDERHOUD VAN DE MOTOR

WAARSCHUWING! Schakel alvorens u aan onderdelen die met de motor verbonden zijn, begint te werken, eerst de motor uit, ga van de zitplaats af, wacht tot de machine volledig tot stilstand is gekomen, zet de accuonderbreker in de 0-positie en laat de motor afkoelen. Trek tevens werkhandschoenen aan om uw handen te beschermen.

Raak om ernstige brandwonden te vermijden de uitlaat, de cilinder of de koelribben niet aan als deze warm zijn.

9•3•1 CONTROLE VAN HET OLIEPEIL (afbeelding 3 voor B&S en HONDA GXV 390 / 4 voor KAWASAKI FS481V).

Controleren voor elke keer maaien.

• Zet de maaimachine op een horizontaal oppervlak.
• **MKM:** Schroef de schroeven 1/4 slag los van de linkerzijmotorkap en neem deze weg (a afbeelding 4).
• **MBHE - MKHP - MHHE - MKHE:** Klap de stoel naar voren (zie § 8•1 en b afbeelding 3).
• Reinig de omgeving rond het vulgat om te voorkomen dat er vuil in de motorbehuizing komt.
• Draai de peilstok los.
• Veeg de peilstok schoon met een schone doek en doe deze opnieuw in de vulkoker.
• **MBHE:** Draai de dop er weer op en draa hem opnieuw los (c afbeelding 3).
• **MKHP - MHHE - MKHE - MKM** (d afbeelding 3 en b afbeelding 4): Druk de dop op de buis zonder hem te schroeven.
• Trek de peilstok er weer uit om het peil te controleren: het spoor dat de olie achterlaat op de peilstok moeten zich tussen de tekens [ADD] en [FULL] of [MINI] en [MAXI] bevinden. Inhoud smeerolietank: zie technische gegevens.

9•3•2 VERVERSING VAN DE MOTOROLIE

• Na de eerste 10 gebruiksuren, moet uw maaier een eerste onderhoud krijgen die door uw ETESIA-dealer uitgevoerd moet worden, hiebij dient de motorolie een eerste keer vervangen te worden nadien wanneer de eerste van de volgende termijnen wordt berijkt :
  - Elke 50 uur of 1 keer per jaar voor de modellen MBHE en MHHE
  - Elke 100 uur of 1 keer per jaar voor de modellen MKHE, MKHP en MKM.
• Ververs de olie wanneer de motor nog warm is, de olie is dan vloeibaarder.
• Plaats de machine op een horizontaal vlak.
• Schakel de motor uit, ga van de zitplaats af, wacht tot de machine volledig tot stilstand is gekomen en zet de accuonderbreker in de 0-positie.

• MKM, MKHE, MKHP MODELLEN (AFBEELDING 31)

- Het maaisysteem moet niet gedemonteerd worden.
- Schroef de schroeven 1/4 slag los van de linkerzijmotorkap en neem deze weg.
- Plaats een aangepast bakje (c) aan de uitgang van de olieafvoerleiding achteraan de maaier.
- Open de aftapkraan (b) met een steeksleutel (a) en laat de gebruikte olie in een recuperatiebakje (c) vloeien dat achteraan de machine geplaatst is.
- Sluit de kraan opnieuw.

• MHHE, MBHE MODELLEN

- Demonteer het maaisysteem (zie paragraaf 8•4).
- Draai de aftapschroef los (a afbeelding 32) en laat de gebruikte olie uitlopen in een gepaste beker.
- Reinig de aftapschroef en schroef deze weer vast.
- Reinig de delen rondom de vulopening om te voorkomen dat er vuil in de motor terecht komt.

• MKM, MKHE, MKHP, MHHE, MBHE MODELLEN

- Haal de peilstok uit de koker en schenk langzaam de multigrade olie 10W40 van de specificatie API-SL of ACEA-A3 met de referentie ETESIA 38383 (2 liter) of een single grade olie SAE30 door de vulkoker.
- Controleer het oliepeil met behulp van de peilstok (zie § 9•3•1).
- Het niveau mag niet hoger komen dan de aanduiding [FULL] en [MAXI].

WAARSCHUWING!
Tap hete olie zeer voorzichtig af. Breng de oude olie naar een erkend olie inzamelpunt.

9•3•3 VERVANGEN VAN DE OLIEFILTER (MKHE + MKHP + MKM)

Vervang de oliefilter na elke 100 gebruiksuren.

WAARSCHUWING!
Een hete motor kan ernstige brandwonden veroorzaken. Laat de temperatuur van de motor dalen van heet naar lauw, alvorens de oliefilter te verwijderen.

• Plaats een geschikte opvangbak onder de filter.
• Draai de oliefilter los (A afbeelding 33) tegen de wijzers van de klok in om deze te kunnen verwijderen.
• Breng een film schone motorolie aan op de pakking van de nieuwe oliefilter.
• Installeer de nieuwe oliefilter door deze in de richting van de wijzers van de klok te draaien totdat de pakking het montageoppervlak raakt (B afbeelding 33). Draai de oliefilter vast over 3/4 slag met hand.
• Controleer het olieniveau en laat de motor gedurende ongeveer 3 minuten draaien. Stop de motor en verifiëer of er geen olielekken zijn.
• Vul de motorolie bij om de daling van het olieniveau door de inhoud van de oliefilter te compenseren.

9•3•4 ONTSTEKINGSBOUGIE (AFBEELDING 34)

• Referentie nr. van de bougie: Ref. 03861 voor HONDA motor en KAWASAKI motor. Ref. 16600 voor B&S

WAARSCHUWING!
De bougie uitsluitend vervangen nadat de motor volledig afgekoeld is.

• Reinig of vervang de bougie na elke 100 gebruiksuren.
  - De kabels van de bougies losschakelen en de bougies verwijderen.
  - Reinig de elektroden (a) met een metaalborstel om aanslag te verwijderen.
  - Verifieer of het porselein niet gebarsten is en oft de elektroden niet teveel versleten zijn. Indien nodig vervangt u de bougie.
  - Verifieer de afstand (b) van de elektrode met een meetinstrument. De afstand moet op 0,75 mm zijn ingesteld. Stel het in waarbij u alleen het externe lipje verandert.
  - Plaats de bougie en draai vast met een koppel van 22 Nm.
  - Verbind vervolgens de kabel van de bougie.

9•3•5 LUCHTFILTER

Een vuile luchtfilter beperkt de passage van lucht naar de carburateur en vermindert de prestaties van de motor. Als men de motor in zeer stoffige plaatsen gebruikt, dient u de luchtfilter vaker schoon te maken dan in het onderhoudsprogramma is aangegeven.

Als men de motor zonder luchtfilter of met een beschadigde luchtfilter gebruikt, zal er vuil in de motor dringen die daardoor snel zal slijten. Dit soort schade wordt niet door de garantie gedekt.

CONTROLE

Demonteer het deksel van de luchtfilter en controleer de filterelementen. Maak de filterelementen schoon of vervang deze. Vervang altijd de beschadigde filterelementen.

- **MHHE (AFBEELDING 35):** Draai de vleugelmoer (a) los en demonteer de deksel.
- **MBHE (AFBEELDING 36):** Draai de kartelmoer los en verwijder voorzichtig de filterelementen.
- Reinig zorgvuldig de zetel van het filter en voorkom daarbij dat er vuildeeltjes en stof in de carburateur terecht komen (gebruik een schone en licht geoliede doek).
- Reinig de filterelementen:
  - Schuimelement (voorfilter).
  - Verwijder het schuimvoorfilter (c) uit het patroon (b).
  - Was deze in een lauw zeepsop.
  - Omwikkel het met een schone en droge doek om het te drogen.
  - Dompel het onder in motorolie en knijp het vervolgens uit om overtollige olie te verwijderen.
  - Papierpatroon (b): Klop op een vlakke ondergrond het stof uit het patroon. Vervang het patroon, wanneer deze erg vuil is. Vervang het patroon minstens na iedere 100 bedrijfsuren of één maal per jaar. Breng het deksel weer aan.

- **MKHE / MKHP / MKM (AFBEELDING 37)**

- Demonteer het deksel door de twee schroeven 1/4 slag te draaien (a).
- Verwijder voorzichtig het filter. Reinig zorgvuldig de zitting van het filter en voorkom daarbij dat er vuildeeltjes en stof in de carburateur terechtkomen (gebruik een schone en licht geoliede doek).
- Maak de filterelementen schoon.
- Element in schuim (voor-filter c): Schoonmaken met water en detergent. Drogen met een schone doek.
- Papieren element (b): Goed uitkloppen op een vlakke ondergrond om stof te verwijderen. Element vervangen elke 100 uur of minstens één maal per jaar.
- Elementen opnieuw voorzichtig monteren.
- Monteer het deksel opnieuw en controleer of de 1/4 slag schroeven (a) goed in hun plaats zitten.

WAARSCHUWING! Nooit het papierelement reinigen met een oplosmiddel of benzine. Niet insmeren met olie. Om beschadiging te voorkomen, het papierpatroon nooit met perslucht reinigen of drogen.

WAARSCHUWING! In een stoffige omgeving dient de reiniging of vervanging vaker uigevoerd te worden.

9•3•6 BENZINEFILTER (Afbeelding 38)

- Als de motor aan vermogen verliest of onregelmatiger begint te werken, kan dit een gevolg zijn van een vervuild benzinefilter. Deze dient dan vervangen te worden.
- Wij raden u aan de filter minstens na iedere 100 uur of eenmaal per jaar te vervangen, zelfs wanneer het filter nog in goede staat lijkt te zijn.
  MKM: Demonteer het rechter zijdekblad om er toegang toe te verkrijgen.

9•3•7 KOELSYSTEEM (AFBEELDING 39)

- Controleer telkens wanneer u de maaier gaat gebruiken, of het rooster onder de zitting en het motorrooster niet verstopt zijn door gras of andere maairesten.
- Reinig zo nodig deze roosters.
- Reinig regelmatig de schuimplastic aanzuigring rondom het rooster.
- Na 100 uur of één maal per jaar, verwijder ter voorkoming van oververhitting, doordraaiing of beschadiging van de motor, de ventilatiekap en reinig de aangegeven delen.
- Reinig deze delen zo nodig vaker.

WAARSCHUWING GEVAAR !
Verwijder regelmatig gras, stof en brandbare resten rondom de geluiddemper.

Voer nooit belangrijke werkzaamheden uit, indien u niet over de nodige gereedschappen en vakkennis voor reparaties van verbrandingsmotoren beschikt.

9•4 ONDERHOUD VAN DE AANDRIJVING

9•4•1 HYDROSTATISCHE TRANSMISSIE (AFBEELDING 40)

- Reinig de koelribben van de hydrostatische transmissie op regelmatige tijdstippen en controleer ook of de ventilator in goede staat is.

Ga na de eerste 50 bedrijfsuren langs bij uw ETESIA-dealer om de olie te laten verversen. Daarna moet dit om de 200 uren gebeuren.

9•4•2 HYDRAULISCH OLIEPEIL

Reinig de dop van het hydraulische oliereservoir zorgvuldig alvorens u deze afschroeft. Zorg dat er geen vuil in het reservoir kan dringen.

Controleer het hydraulisch oliepeil voor elk gebruik. Overvul het reservoir niet. De markering van het oliepeil moet nog altijd zichtbaar zijn (afbeelding 41), zeker in koude toestand (een normaal peil bevindt zich ongeveer 1 cm boven de bodem van het reservoir, tussen de tekens [MINI] en [MAXI]). Wij bevelen de olie 10W40 aan (bus van 2 liter) (ref. 38383).

9•5 ONDERHOUD VAN DE ACCU

9•5•1 ONDERHOUD

Uw maaier is voorzien van een nagenoeg onderhoudsvrije loodaccu die zich bij het motorgedeelte bevindt (afbeelding 42).

De accu bevat zeer gevaarlijk zwavelzuur, dat in contact met de huid en de ogen ernstige brandwonden kan veroorzaken. Daarom dient u altijd uiterst voorzichtig te werk te gaan. Spoel in geval van contact met de huid of de ogen ruim met water. Waarschuw zo nodig meteen een arts. De accu dient buiten het bereik van kinderen gehouden te worden.

9• ONDERHOUD

Controleer op regelmatige tijdstippen of de accupolen niet geoxideerd zijn. Reinig ze en smeer ze in met speciaal accuvet indien nodig.

Wanneer de accu losgekoppeld moet worden, altijd eerst de accuklem van de negatieve pool afkoppelen en vervolgens die van de positieve pool.

9•5•2 OPLADEN VAN DE ACCU

De accu kan opgeladen worden met een conventionele oplader. Hiervoor verwijdert u de accu uit de maaier door eerst de accuklem van de negatieve pool af te koppelen en vervolgens die van de positieve pool.

• De accu aansluiten op de lader.
- Laadspanning: 12 V
- Laadstroom: max. 2A
- Oplaadtijd: tot 12 uur opladen volgend de laadtoestand van de accu (onder 2 Ah).



Een loodaccu verspreidt tijdens het opladen een explosief gasmengsel. Vermijdt vlammen, sigaretten, vonken. Alleen opladen in een voldoende geventileerde ruimte.



LET OP! Als u een accu bewaart die leeg is kunt u deze later niet meer opladen.

9•5•3 VERWIJDERING VAN ACCU'S

Accu's bevatten gevaarlijke materialen en mogen in geen geval in de natuur worden weggegooid. Ze zijn onderhevig aan precieze regels voor hun verwijdering (richtlijn 2006/66/EG). U kunt gratis de gebruikte ETESIA accu's aan uw ETESIA dealer toevertrouwen die zich verder met de afvoer zal bezighouden of de accu aan bedrijven voor de selectieve afvalscheiding toevertrouwen.

9•6 ONDERHOUD VAN DE BANDEN

• Houdt u altijd aan de voorgeschreven bandenspanning. Andere bandenspanningen dan diegene die zijn aanbevolen kunnen het rijden negatief beïnvloeden. Het kan er zelfs toe leiden dat u de controle over de zitmaaier verliest.

- Druk voorkant: 1,5 bar voor modellen MKHP
  1.2 bar voor andere modellen

- Druk achterkant: 0.8 bar

10• OVERZICHTSTABEL VOOR PERIODIEK ONDERHOUD

Pag.	Onderdeel	Vóór elk gebruik	Na de eerste 10 uren	Iedere 50 uren of jaarlijks	Iedere 100 uren of jaarlijks
33	Motorolie	Peil controleren Zo nodig bijvullen		Verversen voor MBHE en MHHE modellen	Verversen voor MKHE, MKHP en MKM modellen
33	Oliefilter Kawasaki				Filter vervangen
34	Luchtfilter			Reinigen	Vervangen
34	Koelsysteem	Gras van het motorrooster verwijderen			Controleren en reinigen
33	Bougie				Reinigen en afstellen, of vervangen
	Bedienings onderdelen	Werking controleren			De draaipunten smeren van de handels voor : - het instellen van de maaihoogte - het legen van de opvangbak
34	Benzinefilter en leidingen				Filter vervangen Leidingen controleren
32	Maai-element	Staat en bevestiging controleren Slijpen of zo nodig vervangen			
32	Meskoppeling		**WIJ RADEN U AAN EEN SERVICEBEURT DOOR UW DEALER VOEREN**	Controleren en de as van het mes smeren	
	Elektromagnetische koppeling				Controleer de staat van slijtage van de remblokjes
	Drijfriemen				Spanning en staat controleren
34	Transmissie	Werking van de pedalen controleren Oliepeil van de hydrostatische transmissiebak controleren en nagaan of de koeling niet belemmerd wordt door gras of stof		Olie verversen nade eerste 50 uur Controleer of bij de ingang van de pouliebout de versnellingsbak goed is aangehaald Vervang de poulie bij professioneel gebruik om de 300 uur	Controlere een regelen het geheel Olie verversen iedere 200 uur Pedaalschachten nasmeren
	Rem	Doelmatigheid van de parkeerrem controleren			
	Stuur			Bevestiging van de kogelgewrichten contoleren Het tandwiel, het kroonwiel en de draaispil van de as smeren Controleer de speling tussen de stuurkolom en de stuurkrans	
31	Elektrisch circuit	Werking van de beveiligingen controleren			
31	Opvangbak	Reinigen		Staat van de naden controleren	
37	Wielen	Bandenspanning controleren			Wielassen voor en achter smeren

11• LANGDURIGE STILSTAND - WINTERSTALLING

11•1 VOORBEREIDING OP WINTER-OPSLAG

- Reinig de machine volledig en met name het maaidek.
- Smeer de bewegende onderdelen.
- Leeg de brandstoftank volledig en laat de motor draaien totdat de brandstof volledig is opgebruikt.

Het aftappen van de tank dient buiten (in de open lucht) uitgevoerd te worden.

- Ontkoppel de bougies.
- Demonteer de bougies en spuit, via het gat ervan, een kleine hoeveelheid olie (1 cl) in iedere cilinder.
- Geef een impuls aan de motor door op de startknop voor de motor te drukken om de olie in de cilinder(s) te verdelen.
- Breng de bougies opnieuw met de hand aan zonder de ontstekingskabel aan te brengen.
- Verwijder de accu en haal hierbij eerst de negatieve klem los.
- Laad de accu op: zie § 9•5•2.
- Berg de accu op een droge, koele maar vorstvrije plaats op.
- Laad de accu iedere twee maanden op.
- De accu dient buiten het bereik en het zicht van kinderen gehouden te worden.
- Wend u tot uw dealer voor de volgende afstellingen of onderhoudswerkzaamheden:

  - Afstellen van de parkeerrem
  - Afstellen van de koppeling en de mesrem
  - Afstellen van het stuur
  - Afstellen van de motor
  - Vervangen van de drijfriemen indien nodig
  - Vervangen van alle onderdelen of reparaties waarvoor een demontage nodig is en die niet in deze handleiding vermeld staan.

11•2 WEER IN GEBRUIK NEMEN

- Draai de bougies los en maak ze met benzine schoon. Laat ze drogen zonder ze opnieuw te bevestigen.
- Laat de accu opnieuw en sluit deze weer aan.
- Activeer kort de starter door op de startknop van de motor te drukken om overtollige olie uit de cilinders te verwijderen.
- Draai de droge bougies weer vast en sluit de doppen weer aan.
- Controleer tevens het niveau van de olie en vul de benzinetank.

Nu kan de motor weer worden gestart.

12• STORINGEN EN OPLOSSINGEN

12•1 WEGSLEPEN VAN DE MAAIER MET UITGESCHAKELDE MOTOR

- Dankzij de bypass kan de maaier verreden worden zonder de motor te gebruiken.
- Breng de hendel op positie 0: ontkoppelde positie om uw maaier met stilstaande motor te verplaatsen.
- Om de bedieningshandel te bereiken, open de opvangbak in kiep positie. Op de MKM, bevindt de by-pass zich onder de achterkap. (afbeelding 43)

Nooit de machine laten werken met ontkoppeld aandrijfwerk (stand 0).

12•2 WEGSLEPEN VAN DE MACHINE IN GEVAL VAN PECH

- Ontkoppel het aandrijfwerk (zie paragraaf 12•1).
- Sluit het benzinekraantje (zie paragraaf 8•6).
- **Plaatsen van de trekhaak:**
  - Draai de vijzen van de bumper los (afbeelding 44). De trekhaak bevindt zich achter de bumper, hij is omgekeerd bevestigd op de chassisbuis (a afbeelding 44).
  - Los de bevestigingsschroeven van de trekhaak, draai hem zodanig om dat de trekhaak naar boven gericht is en bevestig hem d.m.v dezelfde bevestigingschroeven.
  - Boor 2 gaten van diameter 12 mm aan de achterkant van de bumper en snij dan met behulp van een breekmes tot u een gleuf krijgt (afbeelding 45).
  - Monteer de bumper. De trekhaak komt door de gleuf van de bumper.

Gebruik een trekstang. Gebruik geen andere bevestigingspunten.

WAARSCHUWING! De machine mag slechts over een korte afstand in ontkoppelde stand versleept worden en uitsluitend met een lage snelheid (< 5 km/u). Vergeet niet de handel weer in de ingekoppelde stand te zetten na het verslepen.

- Gebruik wanneer u een defecte machine over een grote afstand moet verplaatsen hiervoor de geschikte transportmiddelen (aanhangwagen, transportwagen).

12•3 TRANSPORT

Bij ieder transport op een aanhangwagen of in een bestelwagen:

- Maak uw machine vast met behulp van riemen die u door bevestigingshaken kunt glijden en aan de trekhaak.
- Bedien de parkeerrem.
- Stop de motor.
- Ga van de zitplaats af, wacht tot de machine volledig tot stilstand is gekomen en zet de accuonderbreker in de 0-positie.
- Sluit het benzinekraantje.
- Blokeer de wielen met een wielblokje.

12•4 VERWISSELEN VAN DE BANDEN

- Wanneer er een wiel gedemonteerd moet worden, dient dit uitgevoerd te worden op een harde, vlakke grond.
- Geen werkzaamheden uitvoeren aan of onder de maaier, als deze slechts provisorisch gestut is of wanneer de veiligheidsmaatregelen onvoldoende zijn.
- Wendt u zich tot uw dealer, wanneer u niet over de juiste gereedschappen of over voldoende vakkennis beschikt.
- **Ga als volgt te werk voor het demonteren van de wielen:**

• VOORWIELEN

- Schakel de motor uit, ga van de zitplaats af, wacht tot de machine volledig tot stilstand is gekomen en zet de accuonderbreker in de 0-positie.
- Trek de handrem aan.
- Blokkeer de machine met behulp van stutblokken.
- Plaats een krik onder de vooras aan de zijde van het te verwisselen wiel en krik de machine omhoog tot het wiel loskomt van de grond (afbeelding 46).
- Beveilig de machine met stabiele verstelbare ondersteuning.
- Verwijder de wieldop van het te vervangen wiel (a afbeelding 47).
- Verwijder de snapring met behulp van een schroevendraaier (b afbeelding 47). Het wiel kan nu van zijn as afgeschoven worden.

- Om het wiel terug te plaatsen, eerst de wielas invetten en vervolgens dezelfde handelingen in omgekeerde volgorde uitvoeren.

12• STORINGEN EN OPLOSSINGEN

• ACHTERWIELEN

- Schakel de motor uit, ga van de zitplaats af, wacht tot de machine volledig tot stilstand is gekomen en zet de accuonderbreker in de 0-positie.
- Trek de handrem aan.
- Blokkeer de machine met behulp van stutblokken.
- Verwijder de wieldop (a afbeelding 48).
- Draai de 3 bouten (b afbeelding 48) los met behulp van een inbussleutel, maat 5. Verwijder diagonaalsgewijs de 2 velgringen (c afbeelding 48).
- Plaats een krik onder de draagbalk aan de achterzijde van het onderstel aan de zijde van het te vervangen wiel en krik de machine omhoog tot het wiel loskomt van de grond (afbeelding 49).
- Beveilig de machine met stabiele verstelbare ondersteunt. Het wiel kan nu van zijn as afgeschoven worden.

• Om het wiel terug te plaatsen, eerst de wielas invetten en vervolgens dezelfde handelingen in omgekeerde volgorde uitvoeren.

WAARSCHUWING! Zorgt u ervoor dat u niet de aandrijfspie van het wiel verliest.

• Controleer of de bouten goed aangedraaid zijn.
• Controleer de bandendruk:

- Druk voorkant: 1,5 bar voor modellen MKHP
  1.2 bar voor andere modellen
- Druk achterkant: 0.8 bar

VERWIJDERING VAN GEBRUIKER BANDEN

Het is verboden om banden achter te laten, ze in het natuurlijke milieu weg te gooien of in de vrije lucht te verbranden. Ons verkoopnetwerk is over de verplichting ingelicht om de banden van maaimachines van ETESIA gratis in te nemen.

13• AANBRENGEN VAN DE TOEBEHOREN

Stop de motor, verwijder de dop(pen) van de bougie(s) en zet de accuonderbreker in de 0-positie alvorens eender welke invoeren van accessoires, reparatie of onderhoud uit te voeren.

• MU80N: MULCHING SET (afbeelding 40)

• Een speciaal mes en een invoeging voor de afsluiting van de uitworpopening zorgen ervoor dat het gemaaide gras zeer klein wordt gehakt. Zo ontbindt het gras sneller en is bijeenharken niet nodig.

• MD803: ZIJDEFLECTOR (afbeelding 51)

• Hiermee kan het gras aan de rechterkant van de maaier worden uitgeworpen. Hij wordt aanbevolen bij hoog gras of indien bijeenharken niet is gewenst. Een eerste keer rijden op de maximale maaihogte en op lage voortgangssnelheid gevolgd door een tweede keer rijden op definitieve hoogte zorgen voor een verzorgd eindresultaat.

• ANTIL-EKKEBANDENMIDDEL (ref. 28461)

• Deze preventief in de binnenband aangebrachte vloeistof dicht eventuele perforaties direct.

• ARMSTEUNEN VOOR DE STOEL REF. MAC VOOR MKHP (afbeelding 52)

• Ze verbeteren het rijcomfort met name bij het gebruik van uw maaimachine op hellingen. Ze worden zeer gemakkelijk op de rugleuning van de stoel met behulp van 4 schroeven vastgemaakt.

• STROOIMACHINE REF. MET (afbeelding 53)

• Met een capaciteit van 60 liter bestaat deze strooimachine uit een verdelende schijf die per wiel wordt aangedreven wat het mogelijk maakt om smeltzout of zand te verspreiden.

• MR80: TREKHAAK VOOR MKHE, MBHE, MHHE EN MKHP (afbeelding 54)

• Hiermee kunnen incidenteel kleine lasten worden getrokken, met onderstaande beperkingen:

- 140 kg op de as van de aanhanger (aanhanger plus belasting)
- 20 kg naar boven of naar beneden ter hoogte van de haak
- rijden op hellingen van maximaal 5° (8,7 %).

• HENDEL ML80 (afbeeldingen 55, 56 en 57)

• Het laat de controle van het de toebehoren gemonteerd op de maaier.

• SNEEUWSCHUIVER REF. MV80N3 (afbeelding 56)

• Hiermee kan de sneeuw van lanen en terrassen worden verwijderd. Hij kan links of rechts worden bevestigd.

• ONTMOSSER MM103 (afbeelding 57)

• Verwijder onkruid en mos uit uw gazon en haal het direct op met uw grasmaaier.

• HOMOLOGATIEKIT OMX80 (afbeelding 58)

• Deze kit omvat voor-en achterverlichting die u toelaat de machine te gebruiken op de openbare weg.

• KIT ANTI SCALP MAS80 (afbeelding 59)

• De MAS80 voorkomt dat het mes in aanraking met de grand komt. En maakt het mogelijk dat het maaidek de oneffenheden van de bodem voldgt.

• MES (afbeelding 60)

• MZ80 : standaard mes
• MZ80EX : export mes
• MZ80M : mulching mes

Alle accessoires worden geleverd met een instructieboekje voor montage en gebruik.

14• GARANTIE

DEFINITIES

- Dealer, erkende dealer: Dealer onder contract met ETESIA voor de verkoop en het onderhoud van de producten van het merk ETESIA.
- Gebruiker, koper: persoon, bedrijf, gemeente of vereniging die zich legaal, via een dealer een nieuw of tweedehands ETESIA product verworven heeft.
- Particulier gebruik: gebruik van het product op privé terrein, behorend aan de koper. Het product wordt enkel voor de koper aangekocht.
- Professioneel gebruik: gebruik van een ETESIA product al dan niet betalend op openbare plaatsen behorend aan een bedrijf waarvan de activiteit niets te maken heeft met het onderhoud van groene ruimtes (Ziekenhuizen, verenigingen, scholen…) of op privé terreinen die het bezit zijn van derden.
- Slijtage onderdelen: onderdelen die onvermijdelijk verslijten bij het juist gebruiken van het toestel in normale omstandigheden en waarvan het vervangen geprogrammeerd staat in het regelmatig onderhouden van de machine.
- Normaal gebruik: gebruik van het toestel rekening houdend met alle voorzorgsmaatregelen (ook die van veiligheid en onderhoud) gegeven in de gebruiksaanwijzing.

VOORWAARDEN WAARBORG

- Bijkomend aan de wettelijke waarborg, biedt ETESIA een contractuele waarborg. De Etesia waarborg vervangt globaal gezien alle onderdelen die onbruikbaar zijn geworden wegens een materiaalfout, productiefout of ontwerpfout. Deze waarborg is van toepassing op een product zoals het de fabriek verlaat.
- De transporteur is de enig verantwoordelijke voor transportbeschadigingen. Maar het is de verantwoordelijkheid van de ontvanger, om beschadigingen op de leveringsbon te melden, en deze door de chauffeur te laten ondertekenen, en dit per aangetekende brief binnen 48 uur te bevestigen aan ETESIA en aan de transporteur.
- De gebruiksaanwijzing, geleverd met elk toestel, bevat alle informaties. Elk gebruik buiten datgene dat omschreven en uitgelegd is in de gebruiksaanwijzing, kan gevaarlijk zijn voor de gebruiker, en de levensduur van het product verminderen. Daarvoor heeft ETESIA geen enkele verantwoordelijkheid.

CONTRACTUELE WAARBORG

- ETESIA geeft buiten de wettelijke garantie van de verkoper aan de consument op met name verborgen en koopvernietigende gebreken en de garantie op de overeenstemming van de zaak aan de overeenkomst de volgende contractuele garantie:

De contractuele waarborg van ETESIA wordt aanvaard voor 2 jaar (of 600 uur voor MKHP) bij professioneel gebruik of voor 3 jaar bij privé gebruik vanaf de aankoopdatum van het product en uitsluitend bij het stipt naleven van de volgende voorwaarden. Etesia aanvaard een garantie van 3 jaar op de batterij van dit product.

1) De aanwijzingen in de gebruiksaanwijzing moeten nageleefd worden.

2) De garantiekaart moet teruggestuurd zijn naar ETESIA onmiddellijk na de aankoop, ingevuld op het Extranet of via de QR-code.

3) Onderhoudsbeurten moeten geheel volgens de onderhoudstabel uit de gebruikshandleiding zijn uitgevoerd.

4) Om de aanvraag te doen voor een herstelling onder garantie, moet de koper eerst contact opnemen met een erkende ETESIA dealer. Indien dit onmogelijk is mag hij eventueel ook contact opnemen met ETESIA, die een alternatieve oplossing zal bieden.

5) Storingen die mogelijk onder de contractuele garantie vallen, moeten worden aangeboden door een erkende dealer. Alleen de herstellingen gemaakt bij een erkende ETESIA dealer kunnen onder waarborg aanvaard worden.

6) Elke materiaalfout, productiefout of ontwerpfout erkend door ETESIA zal vergoed worden aan de officiële ETESIA dealer door (onderdelen en werkuren), volgens een vastgestelde schaal.

Het is de plicht van de dealer om de gebruiker de volledige waarborg te geven die ETESIA aanvaard heeft. Als de dealer die garantieaanvraag verkeerd beoordeeld heeft, behoudt ETESIA zich het recht voor die beslissing te annuleren zonder voorafgaand overleg of schadevergoeding.

7) Elke interventie in de waarborg periode, en bij het vervangen van onderdelen, kan geen nieuwe start geven aan de garantieperiode.

8) In geval van onderdelen vervanging, behoudt ETESIA zich het recht voor aan de erkende dealer nieuwe of tweedehands onderdelen te leveren. De vervangen onderdelen worden eigendom van ETESIA, en moeten op aanvraag teruggegeven worden. ETESIA behoudt zich het recht voor de waarborg te annuleren indien de vervangen onderdelen niet worden teruggestuurd, onafhankelijk van de reden.

9) De waarborg dekt niet de onderdelen die vervangen zijn ten gevolge van een niet conforme herstelling, of het niet naleven van de onderhoudsinstructies beschreven in de gebruiksaanwijzing of door normale slijtage.

Zie hier een beknopte lijst met slijtage onderdelen: Gloeibougies en ontstekingbougies, filters, uitlaat, dichtingen, membranen, mes(sen), meshouders, riemen, koppeling, kabels, brandstofleiding, durit, koelvoeistof, smeervloeistof en hydraulische vloeistof, brandstof, zetel, kappen, opvangbak, banden, pedalenbescherming, voetplaat, antiscalp wielen, assen, enz.

10) Het recht op waarborg kan volledig geannuleerd worden om de volgende redenen:

a) Bij beschadigingen wegens het niet naleven van de instructies voor de veiligheid, het onderhoud of stalplaats, zoals deze in de gebruikshandleiding beschreven zijn. ETESIA wijst alle verantwoordelijkheid af, voor beschadigingen die het resultaat zijn van gebruik vreemd aan die beschreven in de gebruikshandleiding.
b) Voor beschadiging ten gevolge van een botsing.
c) Beschadigingen ten gevolge van veranderingen aan de originele toestand van de machine en/of het gebruik van niet originele onderdelen indien deze de oorzaak zijn van de beschadiging.
d) In geval van herstellingen door niet erkende ETESIA dealers.

11) In geval van verandering van eigenaar kan de overblijvende waarborgperiode overgedragen worden aan de nieuwe eigenaar, indien de nieuwe eigenaar schriftelijk de aanvraag heeft gedaan aan de ETESIA after sales dienst. In dit geval, bevestigt de nieuwe eigenaar dat hij de gebruiksaanwijzing en de waarborgvoorwaarden samen met de machine gekregen heeft en deze zonder voorbehoud aanvaard.

12) ETESIA behoudt zich het recht voor te controleren of de contractuele waarborgvoorwaarden nageleefd zijn geweest door de koper.

13) Wanneer een waarborgaanvraag ingediend wordt, levert ETESIA de onderdelen zo snel mogelijk. Een onmiddellijke levering kan daarentegen niet opgeëist worden.

Een leveringsvertraging zou in geen enkel geval een schadeclaim verantwoorden tegen ETESIA SAS. Evenals iedere leveringsvertraging geen enkele waarborgverlenging zou opleveren.

14) Elke eis tegenover ETESIA wordt afgewezen.

15) Bij geschillen over een garantieaanvraag is bij uitsluiting de rechtbank bevoegd die wordt genoemd in het distributiecontract tussen ETESIA en de erkende dealer waartoe men zich heeft gewend.

BELANGRIJK:

Bij de aankoop van het product, moet de garantiekaart:

- ingevuld en ondertekend teruggestuurd worden naar

ETESIA – SERVICE GARANTIE
67165 WISSEMBOURG CEDEX FRANCE

- of online ingevuld worden door uw dealer op het Extranet.

Deze contractuele garantie vormt een aanvulling op de wettelijke garantie van de verkoper aan de consument op verborgen en koopvernietigende gebreken en de garantie op de overeenstemming van de zaak aan de overeenkomst.

EG GELIJKVORMIGHEIDSATTEST

Volgens de richtlijn 2006/42/EG
Wij,

ETESIA

13, Rue de l'Industrie, 67165 WISSEMBOURG CEDEX

verklaren onder eigen verantwoordelijkheid dat de zitmaaier ETESIA, type BAHIA en Hydro 80, referenties MBHE3, MHHE3, MKHE4, MKHP4, MKHP6 en MKM2, waarop deze verklaring betrekking heeft, voldoen aan het geheel van de pertinente bepalingen van de richtlijn 2006/42/EG die er op van toepassing is, evenals aan de beschikkingen van andere Europese richtlijnen die op hen van toepassing zijn:

- **2014/30/UE (op 26/02/14)** Elektromagnetische compatibiliteit
- **2006/66/EG (op 06/09/06)** In de handel brengen en verwijdering van batterijen en accu's die bepaalde gevaarlijke stoffen bevatten
- **2000/14/EG (op 08/05/00)** Geluidsemissie in het milieu door materieel voor gebruik buitenshuis
- **2011/65/UE (op 08/06/11)** Gebruiksbeperking van bepaalde gevaarlijke stoffen in elektrische en elektronische uitrustingen

en garanderen dat de zitmaaier, type BAHIA en Hydro 80, referenties MBHE3, MHHE3, MKHE4, MKHP4, MKHP6 en MKM2, beantwoordt aan de eisen van richtlijn 2000/14/EG inzake de geluidsemissie in het milieu en is onderworpen aan een interne procedure ter controle van de productie, met toetsing van de technische documentatie

- Gemiddelde gemeten geluidsvermogensniveau: 100 dB(A)
- Gegarandeerd geluidsvermogensniveau: 100 dB(A)

en garanderen dat de zitmaaiers, type BAHIA en Hydro 80, referenties MBHE3, MHHE3, MKHE4, MKHP4, MKHP6 en MKM2, voldoen aan de richtlijn 2006/42/EG wanneer ze uitgerust zijn met de accessoires beschreven in hoodstuck 13.

De Heer Freddy Schmitt
13, rue de l'industrie, 67165 WISSEMBOURG CEDEX
is de persoon die de toelating heeft het technisch dossier te vormen.
Evaluatie van de conformiteit met interne controle van de fabricatie van een machine volgens bijlage VIII van de richtlijn 2006/42/EG.

Model:

CE

Bouwjaar

Serienummer:

Opgemaakt te Wissembourg, op 20/06/2024
M. Thomas MEYER

De Voorzitter

ETESIA volgt een politiek van constante kwaliteitsverbetering en houdt zich dan ook het recht voor, de technische eigenschappen van haar producten zonder voorafgaande kennisgeving te wijzigen.

Gebruikt illustratiemateriaal heeft geen wettelijk bindende waarde.

ETESIA SAS – F –
67165 WISSEMBOURG Cedex
R.C.S. Strasbourg B343 510 996

11495_04_06202410

Frankering naar geldend tarief

ETESIA

GARANTIE SERVICE

13 rue de l'Industrie
67165 WISSEMBOURG CEDEX
Frankrijk

Zodra de machine in bedrijf genomen wordt, deze kaart losmaken en volledig ingevuld door uw dealer naar ETESIA terug laten sturen.

MODEL:	SERIENUMER:

VERKLARING VAN INDIENSTELLING

GEBRUIKER NAAM _____ Voornaam _____

Straat_____ Postcode _____

Plaats_____ Pays _____

Tel. _____ Aankoopsdatum _____ _____ 20___

Dag Maand Jaar

@ Email : _____

Ik bezit al een ETESIA product □ Ja □ Neen Zo ja, welk product : _____

Te maaien oppervlak:
□ minder dan 1000 m²
□ 1000 tot 2000 m²
□ 2000 tot 5000 m²
□ 5000 tot 10 000 m²
□ 10 000 tot 20 000 m²
□ meer dan 20 000 m²

Maai- / gebruik frequentie **:**
□ Meer dan 1 x per week
□ 1 x per week
□ 2 x per maand
□ 1 x per maand
□ Minder dan 1 x per maand

Ik ben, ik vertegenwoordig:
□ een particulier
□ een verenging een onderneming
□ een gemeente of een gemeenschap
□ een hovenier
□ Overige, namelijk: _____

Handelsstempel en handtekening verkoper

Datum : _____

Handtekening van de gebruiker ter verklaring dat:

- hij bezit heeft genomen hat van een machine, die in perfecte staat verkeert;
- het garantie- en onderhoudsboekje aan hem overhandigd zijn en dat hij erop gewezen is de gebruiksveiligheids- en onderhoudsvoorschriften in acht te nemen;
- hij kennis heeft genomen van de garantievoorwaarden en dat hij deze zonder voorbehoud of beperkingen aanvaardt.

□ Ik ga ermee akkoord om op een later tijdstip informatie over producten van het merk ETESIA te ontvangen.

Datum_____

Handtekening_____

* In overeenstemming met de Wet Bescherming Persoonsgegevens van 06/01/1978 gewijzigd door de wet van 20/06/2018, heeft de gebruiker het recht op toegang, aanpassing en verzet tegen de persoonlijke informatie die hen betreft door het maken van een schriftelijk aanvraag op het volgende adres: ETESIA SAS - Garantieservice - 13 rue de l'industrie - 67160 WISSEMBOURG. Deze gegevens worden verwerkt zodat de gebruiker voor de productgarantie op ons beroep kan doen. Deze gegevens zijn voor ETESIA SAS nodig voor de opvolging van garantie-claims en kunnen gebruikt worden voor het verzenden van commerciële voorstellen, tenzij u zich hier tegen verzet door dit te melden op de inbedrijfstellingskaart.