Het karton en het papier moeten worden gescheiden

Zie voor meer informatie:
NL: www.milieucentraal.nl
BE: ovam.vlaanderen.be

NL

Gebruiksaanwijzing

(Handleiding vertaalt volgens de originele handleiding)

Aandachtig lezen voor elk gebruik van de machine



AK60 - AC60 - AH75

INHOUD

1• Veiligheidsvoorschriften 3
2• Uitleg over de pictogrammen 5
3• Beschrijving 7
4• Afbeeldingen 8
5• Technische gegevens 13
6• Voorbereiding en ingebruikname 14
7• Gebruiksaanwijzingen 15
8• Onderhoud 16
9• Lange stilstand - Winteropslag 19
10• Samenvattende tabel van regelmatig onderhoud 20
11• Gangbare herstellingen 21
12• Garantie 22

DANKBETUIGINGEN !

U hebt zich zonet een ETESIA bosmaaier aangeschaft. Deze uiterst robuuste en bedrijfszekere machine werd vervaardigd om U lang werkplezier te verzekeren.

- Om een lang en een optimaal rendement te verzekeren, respecteer de veiligheid- en onderhoudsvoorschriften.
- Trouw aan onze constante innovatiepolitiek, zoeken wij steeds een verbetering van kwaliteit voor onze machines.
- Bijgevolg kan uw machine licht afwijken van deze welke in deze handleiding beschreven wordt.
- Uw dealer beschikt over de meest recente technische informatie.
- Aarzel niet hem te contacteren indien nodig.
- Op grond van artikel L.111-3 van de consumptiewet, is ETESIA vastbesloten onderdelen aan uw dealer te leveren, originele of aanpasbare onderdelen, die van essentieel belang zijn voor het gebruik van uw product over een periode van 10 jaar, vanaf de datum van de factuur die uitgegeven werd door ons bedrijf.

INLEIDING

- Voor het gebruik van de bosmaaier moet u de gebruiksaanwijzing grondig lezen, vooral de adviezen met betrekking tot de veiligheid van u en anderen.
- Bewaar deze gebruiksaanwijzing zorgvuldig voor latere raadpleging.
- Deze professionele ruwterreinmaaier is uitsluitend bedoeld voor het maaien van gras en scheuten op vlak of licht glooiend terrein (met een helling tot 20° voor de HONDA-motor, 25° voor de KOHLER-motor en 30° voor de KAWASAKI-motor) dat gelijkmatig en redelijk onderhouden is en waar het gebruik van een grasmaaier een tamelijk bevredigend resultaat oplevert.
- Elk ander gebruik dan het maaien van gras en kleine loten is niet conform en daarom niet toegestaan.

1• VEILIGHEIDSVOORSCHRIFTEN

VERANTWOORDELIJKHEID VAN DE GEBRUIKER

ALVORENS UW BOSMAAIER TE GEBRUIKEN

- Maak U vertrouwd met zijn bedieningen. Bestudeer zorgvuldig zijn werking teneinde de motor snel te kunnen uitschakelen.
- Ontdoe het maaiveld van speelgoed, stenen, hout, ijzer, draden en andere obstakels welke door de bosmaaier kunnen worden weggeslingerd. Verwijder ook lage takken die de ogen kunnen verwonden.
- Voor het maaien, dient u te controleren dat de maaimessen zijn aangedraaid en het stuur is bevestigd.
- Draag nooit wijde kleding bij het maaien. Doe ook een lange broek aan.
- Draag stevige gesloten schoenen met antislip zolen. Gebruik de bosmaaier niet wanneer u blootsvoets bent of sandalen draagt.
- Draag een oorbescherming.

UW EN ANDERMANS VEILIGHEID

- Uw bosmaaier moet steeds volgens onderhavige gebruiksaanwijzing aangewend worden.
- Kinderen onder de 16 jaar en personen die niet bekend zijn met de bosmaaier mogen de machine niet gebruiken.
- Geef uw bosmaaier nooit in gebruik aan iemand die de gebruiksaanwijzingen niet gelezen heeft.
- **OPGELET :** Langdurige blootstelling aan lawaai kan schadelijk zijn voor de gezondheid. De symptomen zijn progressief : tinnitus, tijdelijke doofheid, en progressieve doofheid. Gebruik persoonlijke bescherming tegen lawaai. Beperk de intensiteit en de duur van de blootstelling. Vermijd het maaien in de buurt van andere geluidsbronnen. Voorzie rustperiodes.
- **OPGELET :** Overmatige blootstelling aan trillingen kan invloed hebben op de bloedsomloop of het zenuwstelsel. De symptomen doen zich vooral voor in de vingers, handen of polsen. Deze symptomen zijn bijvoorbeeld gevoelloosheid, pijn, spierzwakte, kleurverandering van de huid, onaangename tintelingen ... Raadpleeg een arts in geval van symptomen die veroorzaakt kunnen zijn door de trillingen.
- Rij niet te dicht langs greppels, taluds of op mulle ondergrond. Kortom, overal waar gevaar voor kantelen bestaat.
- Gebruik de machine niet wanneer U moe of ziek bent.
- Vermijd eveneens gebruik na consumptie van alcoholhoudende dranken of na inname van medicijnen.
- De gebruiker of berijder is verantwoordelijk voor de veiligheid van derden die zich binnen de werkzone van de machine bevinden.
- Hou omstanders op een afstand zodat niemand geraakt kan worden door stenen of andere voorwerpen die eventueel bij het maaien worden weggeslingerd.
- Vermijd tijdens het gebruik de aanwezigheid van personen (vooral kinderen) of dieren in de buurt van de machine. Zet de machine niet aan in hun aanwezigheid.
- Verwijder NOOIT waarschuwings- of veiligheidsklevers of veiligheidselementen.
- De bosmaaier moet beslist voorzien zijn van de veiligheidsslabben.
- Alvorens de hoogte-instelling te wijzigen, mes ontkoppelen en/of motor uit zetten.
- Steek nooit uw hand of voet onder het maaidek.
- Houd ze niet in de buurt van draaiende en bewegende onderdelen. Houdt altijd afstand van de uitworpopening.
- De hydraulische transmissie van uw bosmaaier is gebaseerd op olie die onder druk wordt gezet. Zet de bosmaaier nooit aan zonder de behuizing van de hydraulische transmissie: de hydraulische vloeistof die onder druk staat en ontsnapt kan genoeg kracht hebben om de huid binnen te dringen en zo ernstige blessures veroorzaken, in dat geval dient meteen geneeskundige hulp gezocht te worden.
- Bescherm uw gezicht en ogen bij het maaien onder bomen.
- Vermijd ook obstakels als boomstronken, betonnen randen en molshopen welke de messen en het maaidek kunnen beschadigen.
- Stop de motor als u een voorwerp heeft geraakt of als de machine abnormaal begint te trillen, haal de dop van de bougie en inspecteer de bosmaaier om te controleren of hij is beschadigd. Laat de reparaties uitvoeren voordat u de bosmaaier opnieuw start en gebruikt.
- Als een mes een schok heeft ondergaan moet het verplicht worden vervangen.
- Maai alleen bij vol daglicht of bij voldoende kunstlicht.
- Maai niet in geval van onweer.
- Voor zover het mogelijke is dient u te vermijden nat gras te maaien.
- Respecteer de minimale afstand aangegeven op de duwboom.
- Als u de bosmaaier op hellingen gebruikt, is het gepast uitermate voorzichtig te zijn en zeer behoedzaam van richting te veranderen. Maai steeds met de helling mee.
- Het gebruik op te steile hellingen moet worden vermeden (max. 20° voor de HONDA-motor, 25° voor de KOHLER-motor en 30° voor de KAWASAKI-motor).

1• VEILIGHEIDSVOORSCHRIFTEN

- Verander de richting of als u de bosmaaier naar u toe trekt, doe dat dan heel voorzichtig.
- Wijzig de controle-instellingen en het motortoerental niet.

GEVAAR : motor nooit in een afgesloten ruimte laten lopen. Uitlaatgassen bevatten koolstofmonoxyde, een reukloos en dodelijk gas.

- Sluit de chokeklep niet als de motor draait of warm is.
- Motor nooit laten draaien zonder bewaking (als dat mogelijk is met het machine model).
- Bij motoronderhoud deze steeds stopzetten.
- De mes-remkoppelingbediening en de aandrijfbediening zijn handbediend, deze mogen nooit geblokkeerd worden.
- Indien de machine opgetild of verplaatst moet worden, stop de motor. Uit voorzorg, verwijder de bougiedop.
- Wanneer de machine buiten het grasperk verplaatst wordt, het mes ontkoppelen of de motor uit zetten.
- Om de machine te laden of te lossen, is het aan te bevelen een rijplaat te gebruiken of u te laten helpen.
- Respecteer ook de wettelijke voorschriften voor het gebruik van machines met thermische motor.
- Deze voorzorgen zijn onontbeerlijk voor uw veiligheid.
- Deze voorschriften zijn niet beperkend; gebruik uw bosmaaier steeds doordacht.

ONDERHOUD EN OPSLAG

- Houd uw machine en zijn onderdelen steeds in perfecte staat.
- Vervang de versleten of beschadigde onderdelen voor meer veiligheid.
- Onderhoud en schoonmaak van de machine alleen met stilstaande motor ondernemen. Uit voorzorg, verwijder steeds de bougiedop.
- Gebruik steeds verse benzine.
- Oude benzine veroorzaakt een neerslag in de carburateur, veroorzaakt lekken en een moeilijke start.
- Koop nooit meer benzine dan de hoeveelheid welke U in één maand verbruikt. Bewaar hem in een schone jerrycan.

OPGEPAST GEVAAR: Brandstof is zeer ontvlambaar.

- Stokkeer, mors en gebruik geen benzine bij een open vuur of bij apparaten zoals kachels, ovens of watergeisers die een waakvlam bevatten of die vonken kunnen veroorzaken.
- Vul de tank niet binnenshuis of in een niet geventileerde ruimte.
- Vul de tank alleen buiten en rook hierbij niet.
- Benzine bijvullen alvorens de motor te starten.
- Tankdop nooit verwijderen en nooit benzine toevoegen bij draaiende of warme motor.
- Motor laten afkoelen gedurende een paar minuten alvorens brandstof toe te voegen.
- Tankdop steeds correct op zijn plaats bevestigen.
- Nooit motor starten wanneer er benzine gemorst werd, wanneer U een brandstofgeur waarneemt of wanneer andere explosieve stoffen aanwezig zijn.
- Verwijder de bosmaaier uit de zone waar de benzine gemorst werd, en vermijd elke ontvlamming zolang de brandstofdampen niet weg zijn.
- Vervoer of opslaan nooit de maaier met brandstof in zijn tank of met een open brandstofkraan.
- Wijzig nooit het motortoerental van de maaier.
- Laat de motor op het voorgeschreven toerental draaien.
- Controleer nooit de vonken door de bougie te verwijderen.
- Gebruik een gehomologeerd toestel.
- Startkoord niet aantrekken wanneer de bougie verwijderd is.
- Wanneer de motor gesmoord is, de gashendel in de MAXI positie brengen en de motor aantrekken tot hij start.
- Nooit met de hamer op het vliegwiel slaan. Dit zou schade kunnen berokkenen en het vliegwiel laten barsten. Vertrouw belangrijke interventies toe aan een officiële ETESIA dealer welke de nodige werktuigen in zijn bezit heeft.
- Motor nooit gebruiken zonder knalpot.
- Controleer hem regelmatig en vervang hem bij schade of lekkage.
- Kom niet aan de uitlaat, de cilinder of de warme delen om u niet te branden.
- Gebruik uw maaier nooit onder bomen, om te ontstruiken of in lang gras indien uw knalpot niet voorzien is van een vonkenvanger. (De vonkenvanger moet in goede staat gehouden worden door zijn eigenaar of gebruiker).
- Start nooit de motor zonder luchtfilter of beschermkap van de luchtfilter.
- Om een accidenteel starten van de motor te voorkomen, verwijder de bougiedop vooraleer onderhoud te plegen.
- Verwijder onzuiverheden van de cilinders en de regulateur evenals gras en andere vuiltjes van de motor teneinde toerentalschommelingen te voorkomen.
- Controleer de verbindingen alsook de leidingen op lekken en barsten. Laat vervangen indien nodig.
- Vervangmessen mogen alleen gemonteerd worden op de machines waarvoor ze voorzien zijn conform aan de indicaties.
- Het gebruik van namaak onderdelen of slecht onderhoud van uw machine, kan het gedrag van uw product veranderen en u zelfs in gevaar brengen. Gebruik enkel originele onderdelen en leef de onderhoudsfrequenties na.

VERANTWOORDELIJKHEID

- Bij niet conform gebruik volgens de notities en geldende reglementering, wijst ETESIA alle verantwoordelijkheid af.
  Stort uw snoeiafval niet op plaatsen waar dit niet toegestaan is.
- Geen veranderingen aan de bosmaaier aanbrengen zonder voorafgaand akkoord van ETESIA.
- Alle wijzigingen zonder voorafgaand akkoord van ETESIA, kunnen de machine gevaarlijk maken en zware verwondingen veroorzaken. In geval van niet naleven van deze indicaties, wijst ETESIA alle verantwoordelijkheid af.

IDENTIFICATIE VAN DE BOSMAAIER

- Het identificatienummer van de bosmaaier bevindt zich op het typelabel van de machine.
- In geval van interventie, gelieve dit serienummer aan uw dealer mee te delen.
- Machine pas gebruiken na zorgvuldig lezen van de gebruiksaanwijzing.
- U bent pas klaar om deze grasmaaier te gebruiken als u de veiligheidsaanwijzingen aandachtig heeft gelezen. Lees dit instructiehandboek helemaal door.

2• UITLEG OVER DE PICTOGRAMMEN VEILIGHEID



Dit pictogram verschijnt in de gebruiksaanwijzing en geeft aan dat deze paragraaf de veiligheid van de gebruiker behandelt.



Dit pictogram wordt in de handleiding gebruikt voor belangrijke aanwijzingen om de levensduur van uw bosmaaier te verlengen.

• MOTOR PICTOGRAMMEN

a. Uw gebruiksaanwijzing bevat belangrijke informatie over de veiligheid bij het gebruik.

b. Lees deze voordat u de motor gebruikt.

c. De uitlaatgassen bevatten koolmonoxide, een reukloos vergif waardoor men ernstig misselijk kan worden, flauw kan vallen en kan overlijden. Vermijd het inademen van de uitlaatgassen.

d. Laat de motor niet draaien in een afgesloten ruimte.

e. De benzine is extreem ontvlambaar en explosief, en kan branden en ernstige brandwonden veroorzaken. Vul het brandstofreservoir niet bij wanneer de motor warm is of draait.

f. De benzine is extreem ontvlambaar en contact tussen de dampen en een ontstekingsbron kan een explosie veroorzaken. Bewaar de benzine uitsluitend in goedgekeurde jerrycans en in niet-bewoonde en goed geventileerde ruimten, beschermd tegen vonken en vlammen. Verspilde brandstof kan ontvlammen door contact met warme onderdelen of vonken bij een ontsteking. Gebruik nooit benzine als schoonmaakmiddel.

g. De motor kan erg warm worden tijdens normale werking. De warme onderdelen kunnen ernstige brandwonden veroorzaken.

h. Blijf uit de buurt van de warme onderdelen van de motor. Raak de motor niet aan wanneer hij draait of net is uitgeschakeld. Gebruik de motor nooit indien het isolatiemateriaal is verwijderd.

i. Laat de motor afkoelen voordat u gaat tanken.

a b c d e f g h i



VEILIGHEIDSKLEVERS

a. Oorbescherming verplicht.

b. OPGEPAST!

c. Voor gebruik, de handleiding lezen.

d. Kijk uit voor het scherpe maaimes. Het mes blijft draaien na uitschakeling van de motor. Gevaar voor het verwonden van vingers.

e. Motor stoppen en bougiekapje verwijderen alvorens onderhoud te plegen.

f. Opgepast voor rondvliegende projectielen.

g. Derden op afstand houden.

h. OPGEPAST!

i. Gebruik de maaier niet zonder de beschermkappen.

b d f h

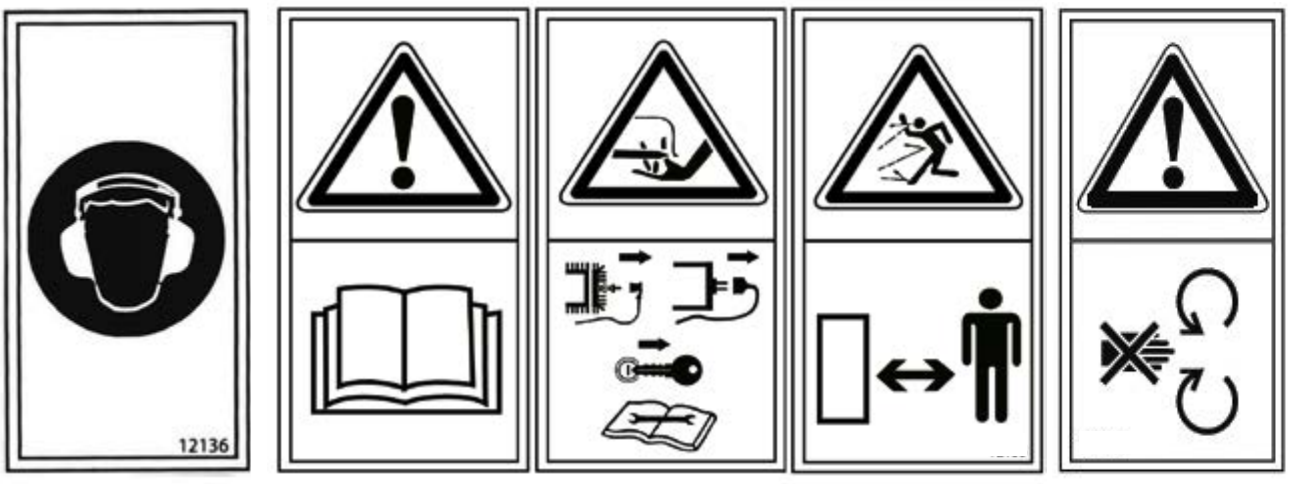

a c e g i

2• UITLEG OVER DE PICTOGRAMMEN - GEBRUIK

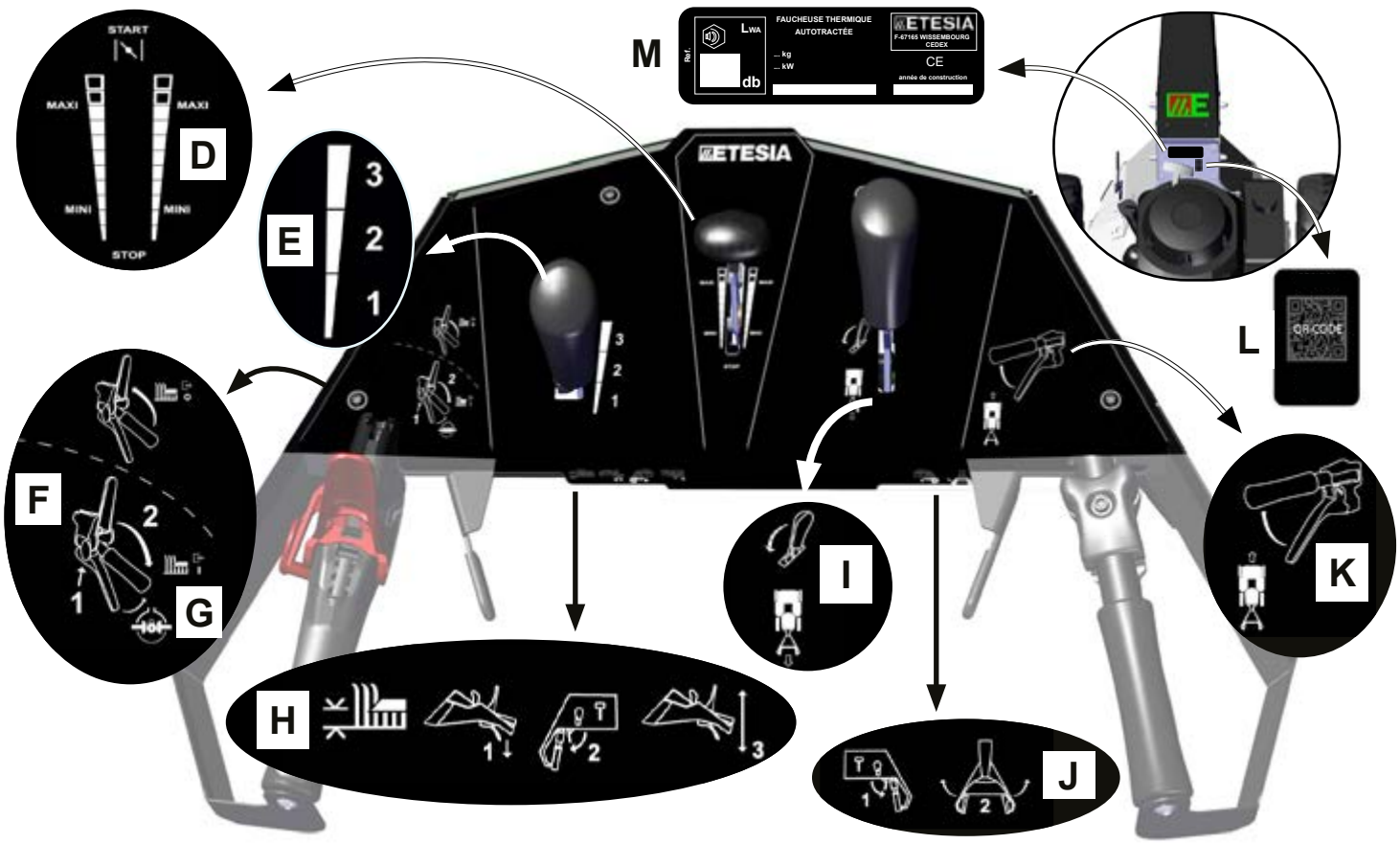

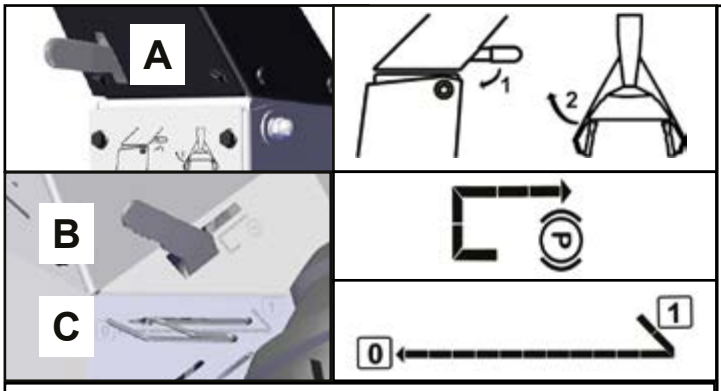

A - BEDIENING VOOR HET INKLAPPEN VAN HET STUUR

1 - Bedien de offset-regelaar rechts van het stuur. Terwijl u deze knop actief houdt, drukt u op de knop aan de onderkant van het stuur.
2 - 180° naar links draaien.

B - PARKEERREM

- Om de parkeerrem in te schakelen, trekt u de remhendel naar de achterkant van de machine en laat u deze uit de inkeping los.
- Om de parkeerrem te ontgrendelen, trekt u de remhendel naar achteren en zet u deze in de uitsparingstand.

C - BY-PASS VOOR DE VOORWAARTSE TRANSMISSIE

- Trek de bypassregeling naar positie (0) om de bosmaaier te verplaatsen zonder de motor te gebruiken.
- Herpositioneer de bediening (1) om de voortgang te kunnen gebruiken.

D - BEDIENING VAN DE MOTOR

- Start-positie voor starten met koude motor
- Maximaal motortoerental
- Minimum motortoerental
- Stopzetten van de motor

E - SNELHEIDSVARIATOR

- Voortgang 3
- Voortgang 2
- Voortgang 1

F - MESREMKOPPELING HENDEL

Inschakelen

1 - Druk op de rode veiligheidsknop naar rechts en houd deze ingedrukt.
2 - Breng de koppelingshendel van de meskoppeling aan op het stuur en laat vervolgens de veiligheidsknop los.

Stoppen

- Om het mes stil te zetten, laat U de handel van de meskoppeling los: het mes wordt geremd en blijft stilstaan.

G - DIFFERENTIEELSLOT

- Bedien de hendel voor het differentieelslot.
- Om terug te keren naar de actieve differentieelconfiguratie en de bediening te verbeteren, laat u de differentieelblokkeerhendel los.

H - MAAIHOOGTE

1 - Duw het stuur naar beneden om de bedieningskracht te verminderen.
2 - Bedienen van de maaihoogteverstelling.
3 - Laat het stuur zakken of til het op tot de gewenste hoogte. Laat de regelaar voor het instellen van de maaihoogte los.

I - BEDIENING ACHTERUITGANG

- Om terug te gaan, trekt u de bedieningsknop naar achteren.
- Om te stoppen, laat u de knop los.

J - ZIJWAARTSE VERSCHUIVING VAN HET STUUR

- Activeer de offset-regeling.
- Draai het stuur naar links of rechts en laat vervolgens de bediening los.

K - ANDRIJVING HENDEL

- Om de machine aan te drijven, de greep op de duwboom aantrekken.
- Om te stoppen: de greep los laten.

L - QR-CODE

- Deze QR-code geeft je toegang tot essentiële informatie over je product, de gedematerialiseerde handleiding en de inbedrijfstellingskaart.

M - TYPEPLAATJE

3• BESCHRIJVING

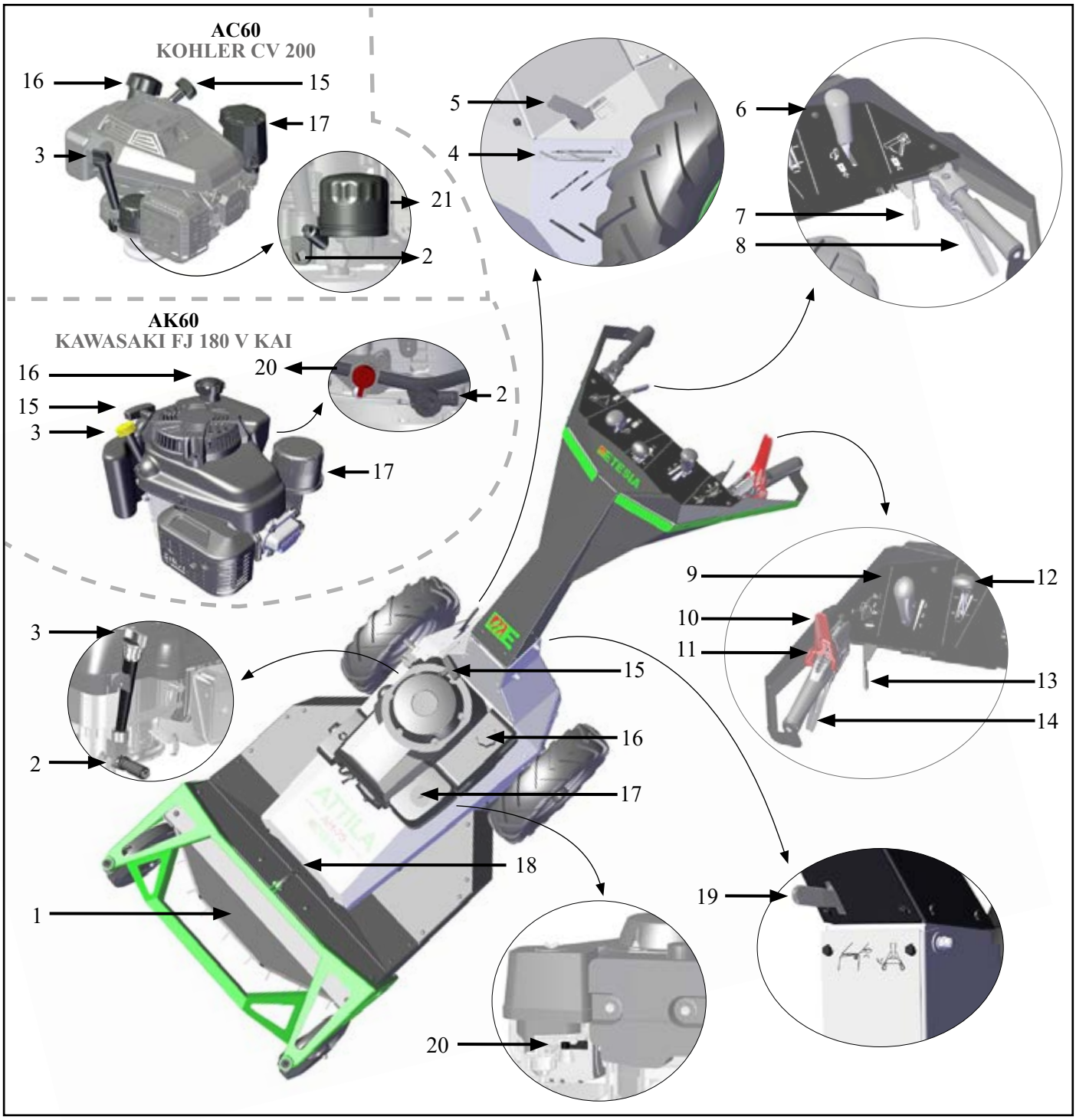

1. Veiligheidsslabben
2. Olie aftapstop / Aftapkraan
3. Peistok / Vulslang voor olie
4. By-pass hendel
5. Freno di stazionamento
6. Bediening achteruitgang
7. Bediening zijwaartse verschuiving van het stuur
8. Hendel voor de aandrijving
9. Versnellingskeuzehendel
10. Mesremkoppelingbediening
11. Veiligheidsknop voor de koppeling van het mes
12. Gashendel
13. Bediening voor instellen van de maaihoogte
14. Bedieningshendel voor het blokkeren van het differentieel
15. Starter
16. Tankdop
17. Luchtfilter
18. Maaihoogte indicatie
19. Bediening voor het inklappen van het stuur
20. Benzinekraan
21. Oliefilter (AC60)

RESERVEONDERDELEN

Kit van 2 hulpstukken: MC85
Houder : 50673 (AK60 - AC60), 50533 (AH75)
Conserveermiddel brandstof : 09800
Anti-lekkebandenmiddel : 28461

4• AFBEELDINGEN

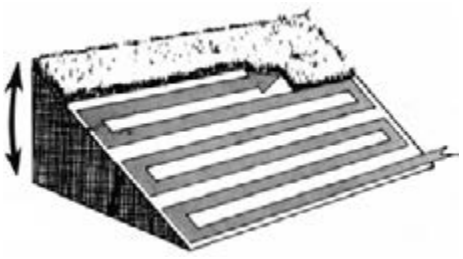

KAWASAKI : 30° KOHLER: 25°
HONDA : 20° 30°

1



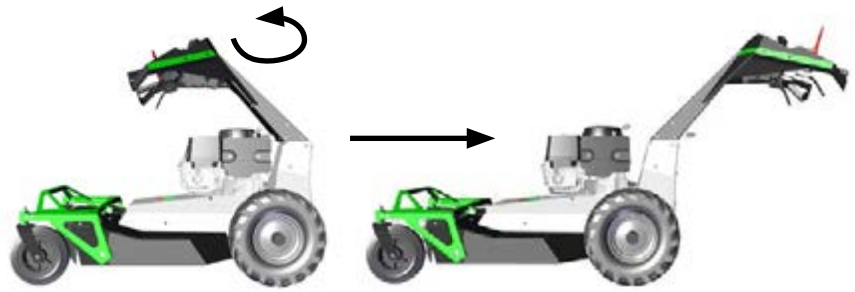

2

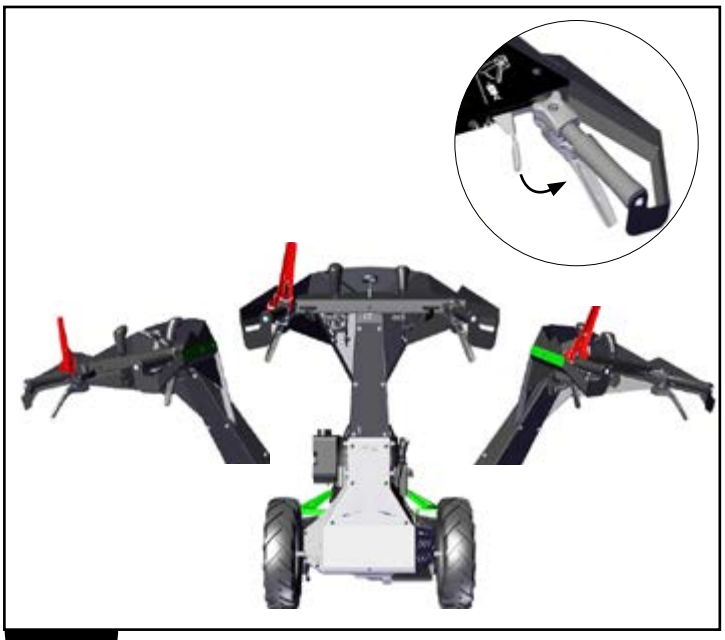

3

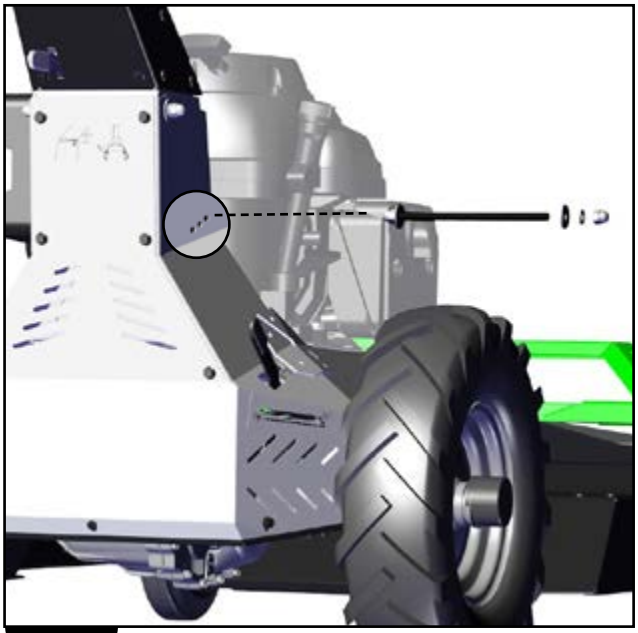

4

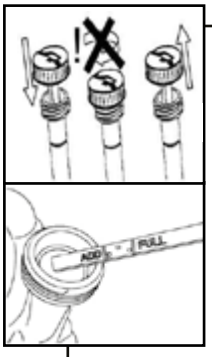

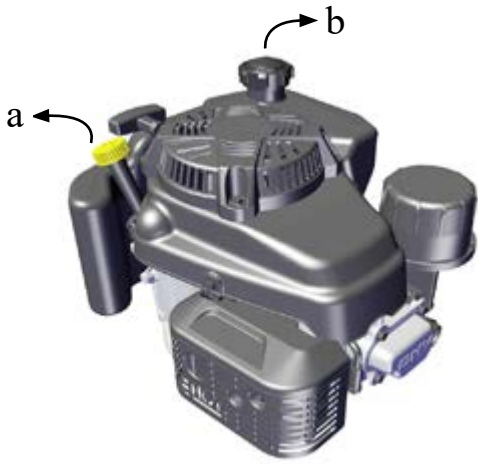

AK60

5

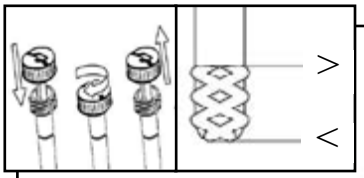

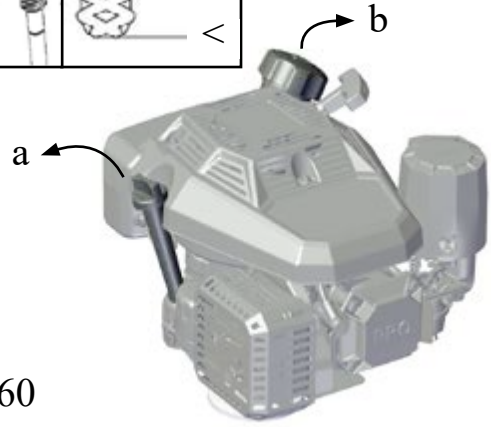

AC60

6

4• AFBEELDINGEN

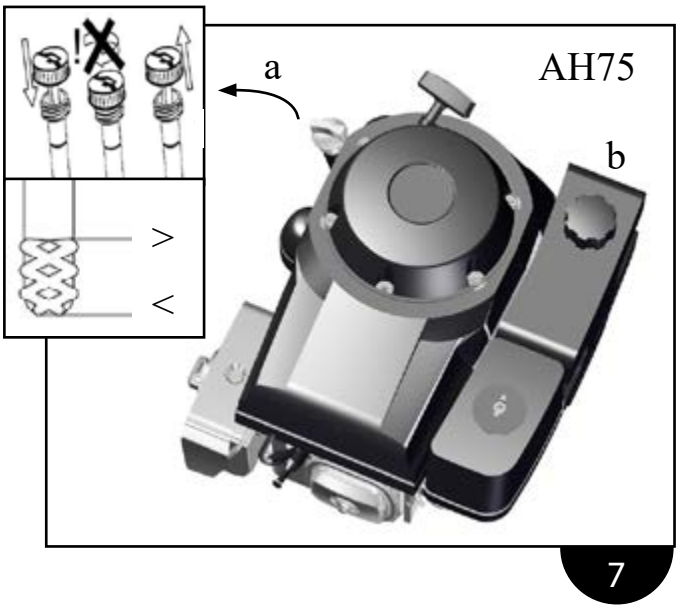

7

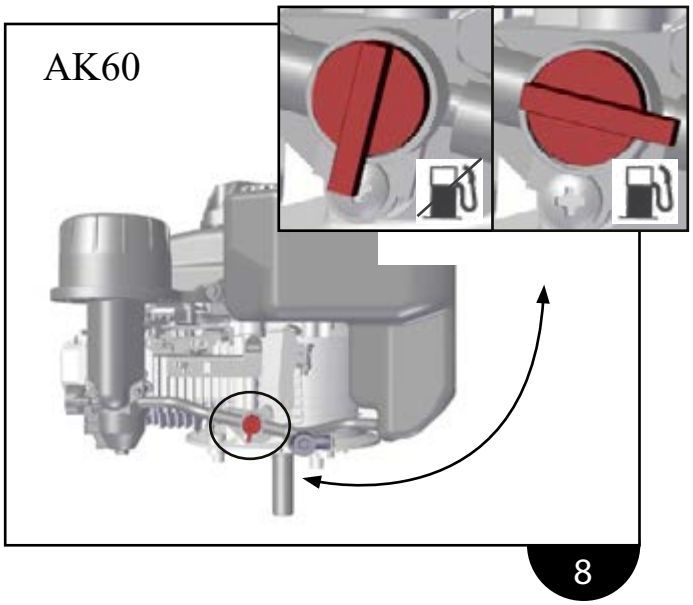

8

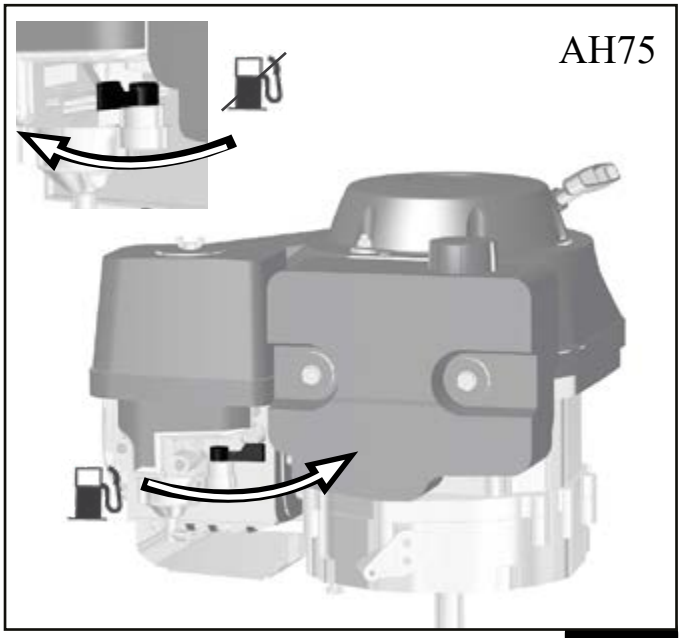

9

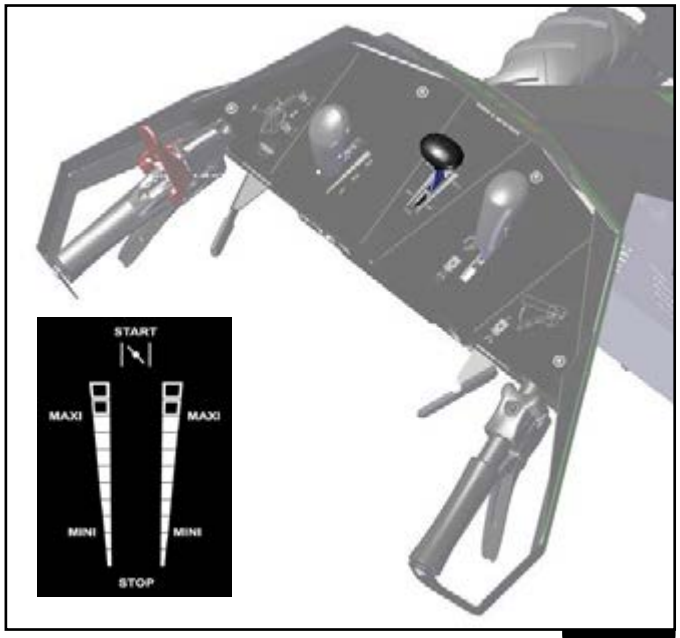

10

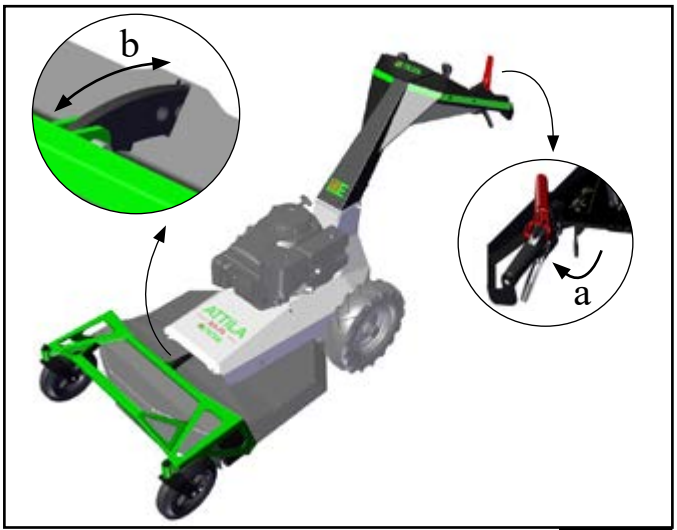

11

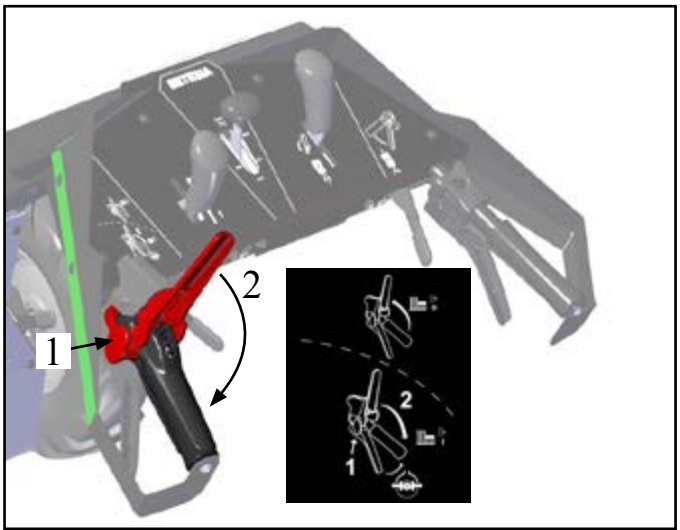

12

4• AFBEELDINGEN

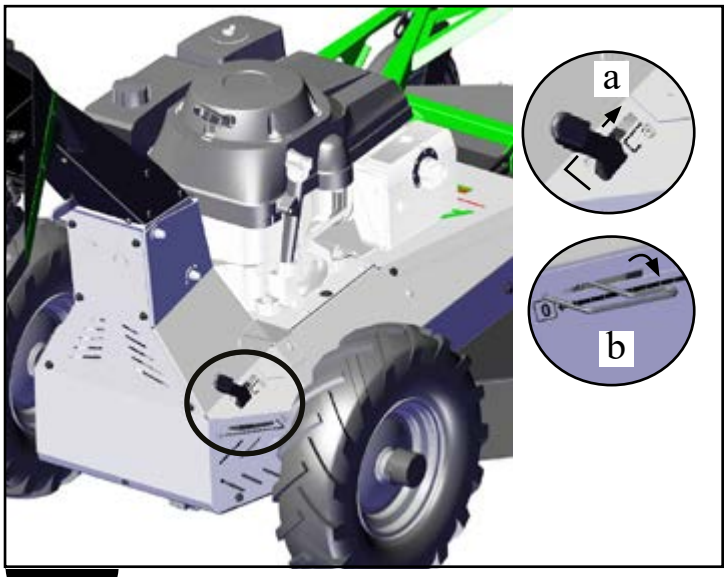

13

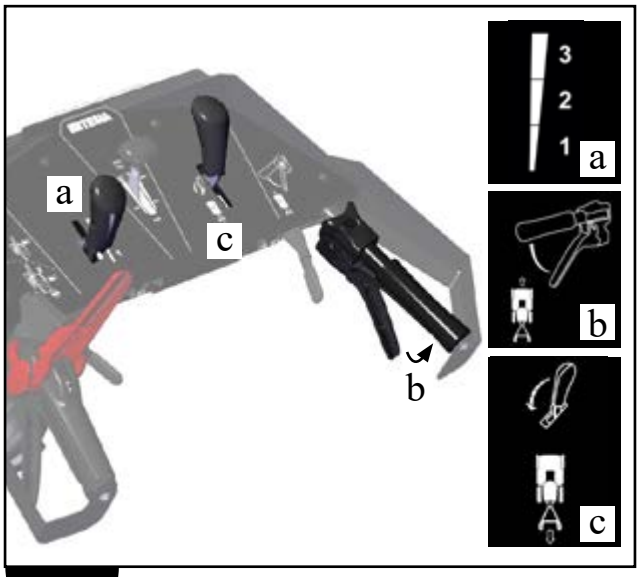

14



15

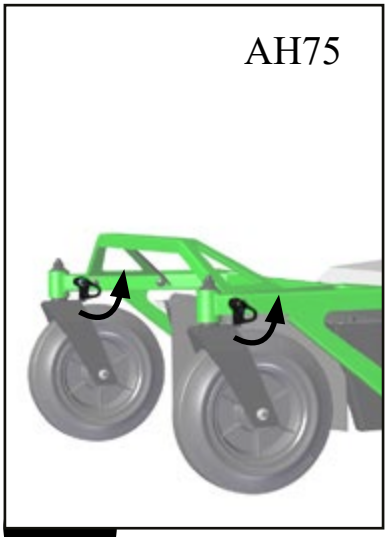

16

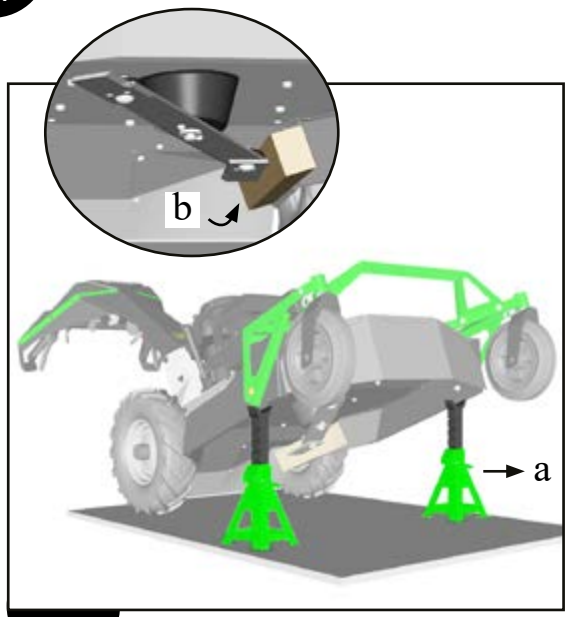

17

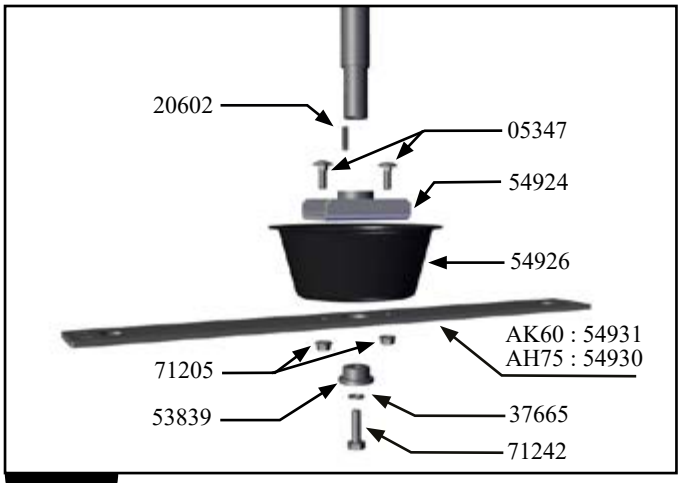

18

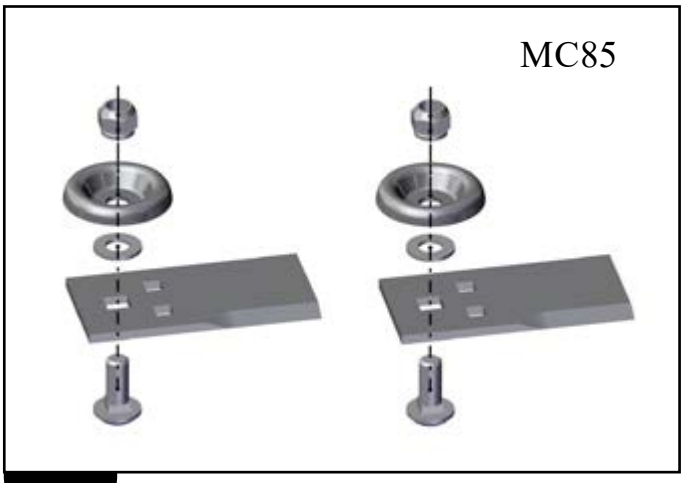

19

4• AFBEELDINGEN

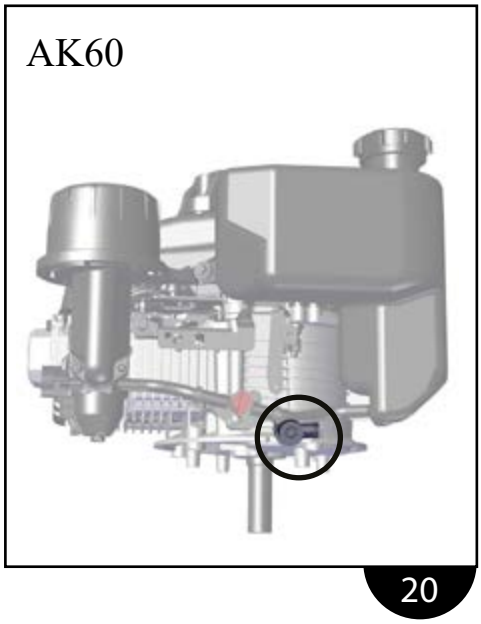

20

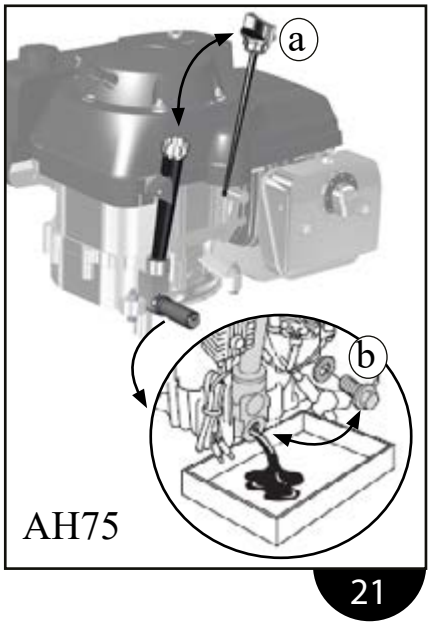

21

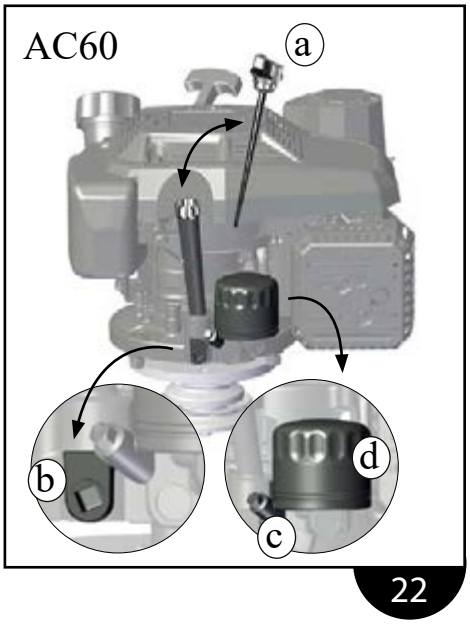

22



23



24

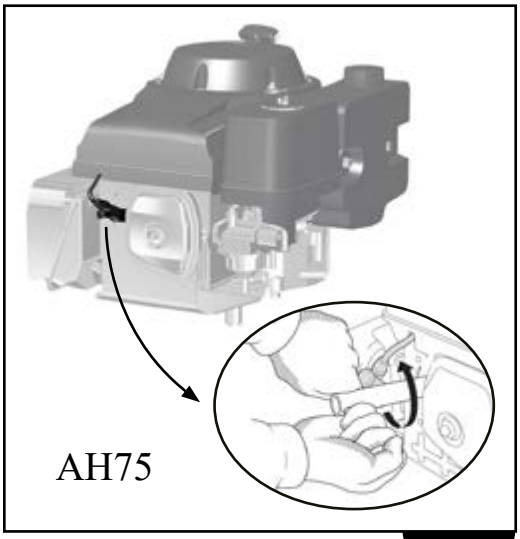

25

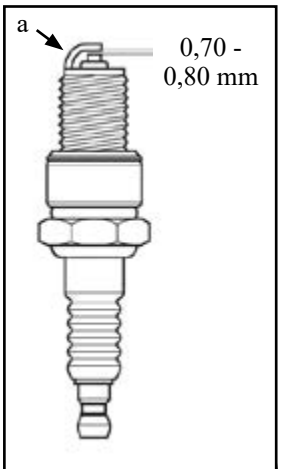

26

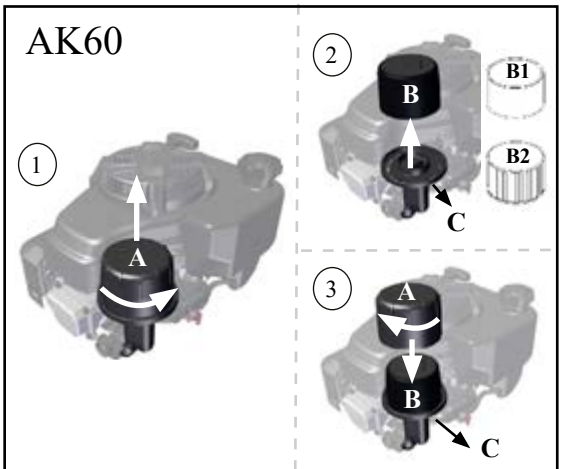

27

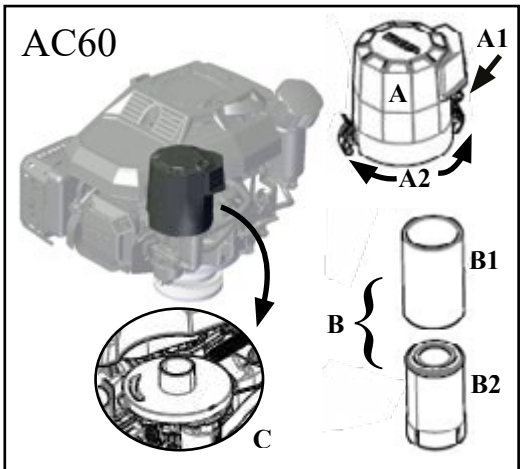

28

4• AFBEELDINGEN

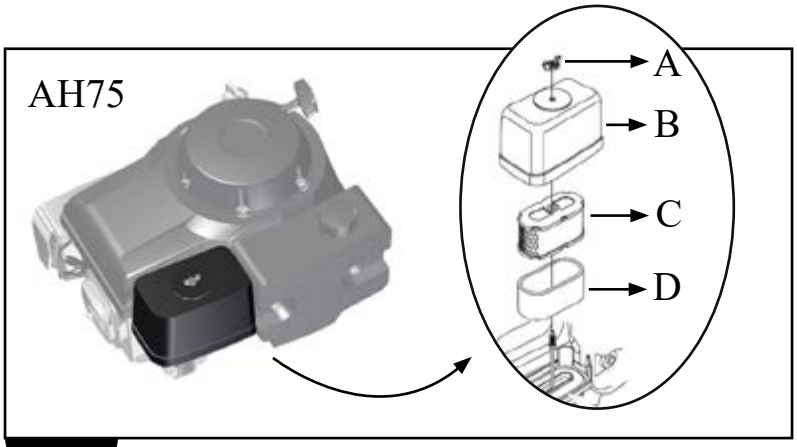

29

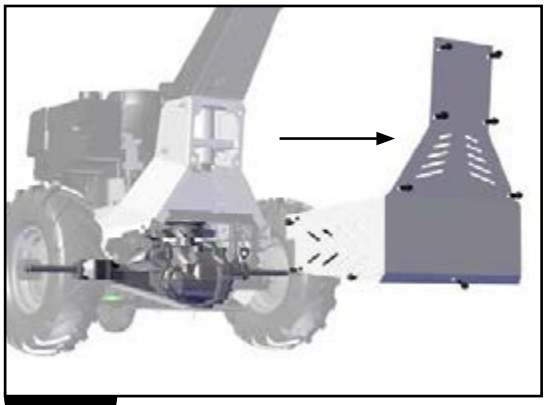

30

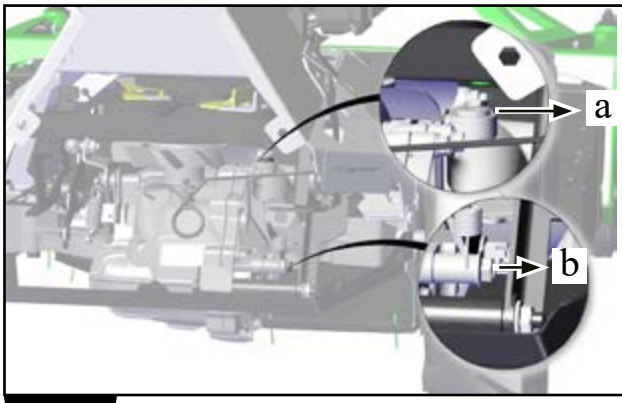

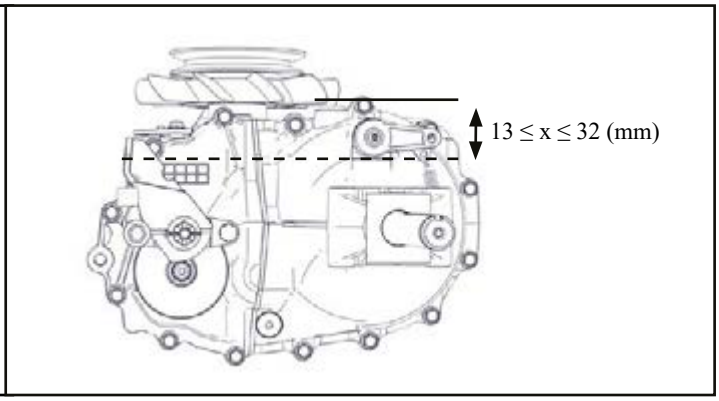

31

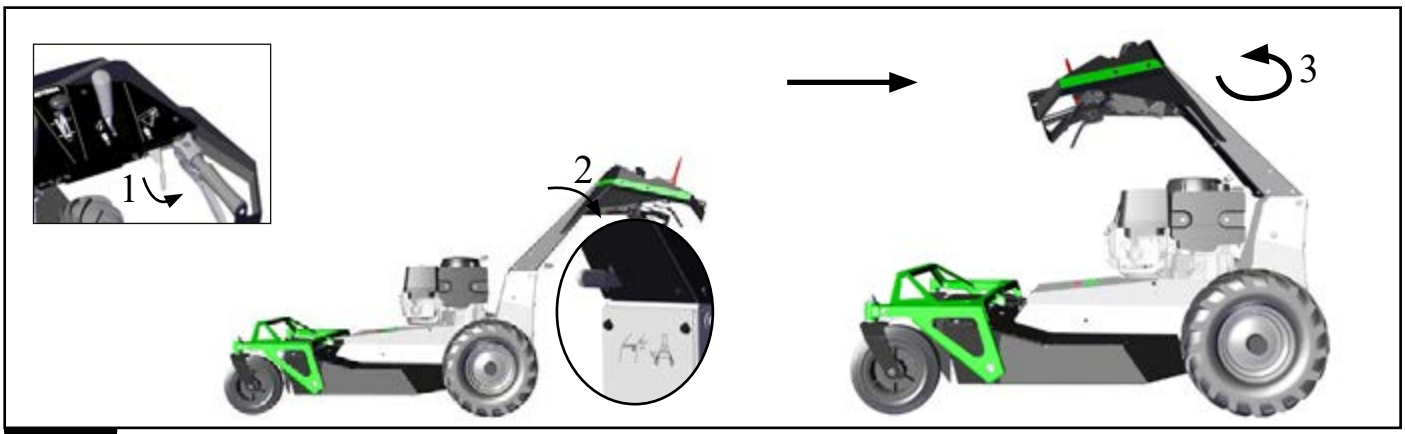

32

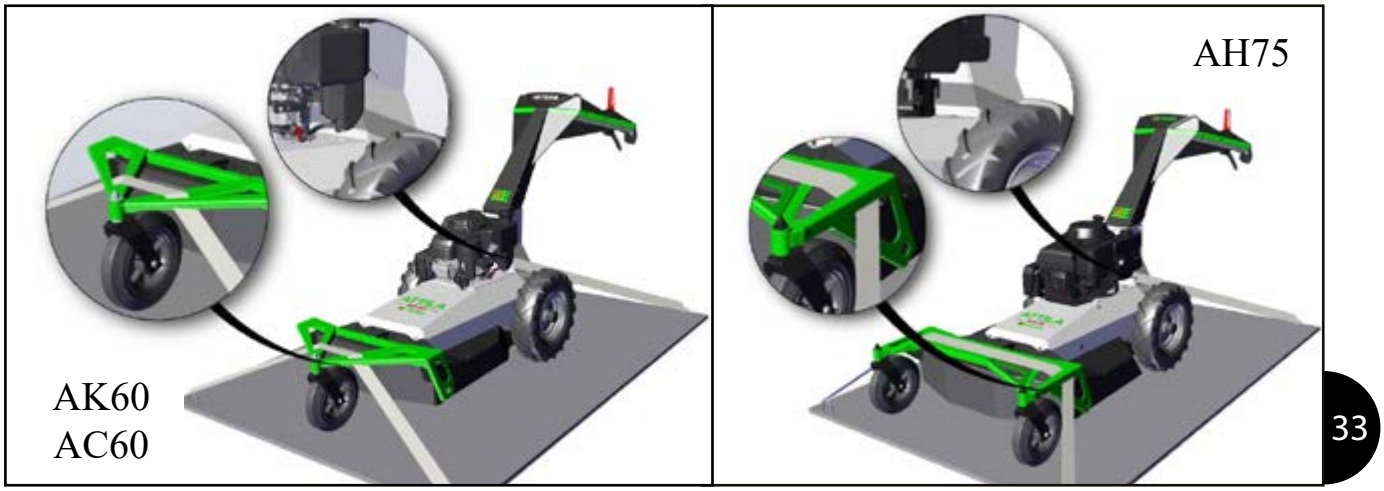

33

5• TECHNISCHE GEGEVENS

	AH75	AK60	AC60
Versie	Aangedreven door hydraulische transmissie met blokkering differentieel en een systeem van te ontkoppelen messen		
Motor	Honda GXV 390 - 4 takt - OHV	KAWASAKI FJ 180 V KAI - 4 takt - OHV	KOHLER Command PRO CV200 - 4 takt - OHV
Cylindrée	389 cm^3	179 cm^3	200 cm^3
Cilinderinhoud	88 x 64 mm	54 x 65 mm	73 x 48 mm
Vermogen op nominaal toerental	7,5 kW	3,3 kW	4 kW
Nominaal toerental	3300 omw/min		
Rendement	3225 m^2/u	2580 m^2/u	
Starter	Met automatische herhaling		
Motorolie	SAE 30, 10W30 of olie 10W40 aanbevolen door Etesia (Ref: 38383)		Zelfde als AH75, AK60 of 10W-50 Kohler
Inhoud oliecarter motor	1,1 l	0,65 l	0,55 l (of 0,7 l met filter)
Brandstof	Benzine zonder lood		
Inhoud benzinetank	2,1 l	4 l	1,4 l
Carburateur	Met vlotter met handmatige starter		
Koeling	Luchkoeling		
Luchtfilter	Papiercartridge + schuim voorfilter		
Ontsteking	Magnetische transistor		
Bougie	Belasting - Houder 14 x 19 mm - ref : 03861		Ref. KOHLER 14 132 14 Houder 12 x 17,5 mm - ref : 19477
Elektrodeafstand	0,7 - 0,8 mm		
Maaibreedte	75 cm	60 cm	
Maaihoogte	Hoogteregeling in 3 posities: 50 - 75 en 100 mm		
Afmetingen (L x B x H) Opgevouwen duwboom Duwboom in werkstand	 1380 x 850 x 1140 mm 2130 x 850 x 1140 mm	 1370 x 765 x 1140 mm 2100 x 765 x 1140 mm	
Wieldiameter	Voor : 250 mm / 65 mm Achter : 430 mm / 110 mm		
Gewicht	148 kg	122 kg	124 kg
Snelheid	Voor 1 : 2,9 km/h Voor 2 : 3,6 km/h Voor 3 : 4,3 km/h Achter : 2,5 km/h		
Maximale werkingshoek	20° ononderbroken 30° korte tijd getolereerd	30°	25°
Geluidsdruk ter hoogte van de duwboom *	L_{pA} = 91 dB(A) (K_{pA} = 2,5)	L_{pA} = 86 dB(A) (K_{pA} = 2,5)	L_{pA} = 86 dB(A) (K_{pA} = 2,5)
Geluidsvermogensniveau *	102 dB (A)	96 dB (A)	96 dB (A)
Trillingsniveau aan het stuur ** Waarden voor het definiëren van de dagelijkse blootstelling	a_{hw} = 3,9 m/s² (K = 1,95) A (8) = 3,9 m/s² De machine kan 12u50 lang worden gebruikt, met onderbrekingen om de 3u10.	a_{hw} = 5,2 m/s² (K = 2,6) A (8) = 5,9 m/s² De machine kan 5u45 lang worden gebruikt, met onderbrekingen om de 1u25	a_{hw} = 5,9 m/s² (K = 2,6) A (8) = 5,9 m/s² De machine kan 5u45 lang worden gebruikt, met onderbrekingen om de 1u53

* Metingsnormen = NF EN 12733, EN ISO 3744
** Metingsnormen = NF EN 12733

6• VOORBEREIDING EN INGEBRUIKNAME

DUWBOOM

POSITIE VAN GEBRUIK (AFBEELDING 2)

- Bedien de offsetbediening aan de rechterkant van het stuur.
- Draai het stuur 180° naar achteren.
- Laat de offset-regelaar los.

ZIJWAARTSE VERSCHUIVING VAN HET STUUR (AFBEELDING 3)

- Bedien de offsetbediening aan de rechterkant van het stuur.
- Draai het stuur naar links of rechts.
- Laat de offset-regelaar los.

HOOGTEVERSTELLING VAN HET STUUR (AFBEELDING 4)

- Draai de moer los met 2 steeksleutels van 13 mm en verwijder de twee sluitringen en de schroefdraadstangmoer.
- Pak het stuur aan de bovenkant vast en plaats het op de gewenste hoogte.
- Plaats de schroefdraadstangmoer, de twee sluitringen en draai de moer vast.

VOORBEREIDING VAN DE MOTOR

Uw bosmaaier wordt geleverd met olie in het motorcarter. Echter, controleer het niveau voor gebruik en vul indien nodig bij.

Nooit de motor zonder olie laten werken, zelfs gedurende een korte periode.

Gebruik steeds olie van een excellente kwaliteit : geclassificeerd 'Service SJ' of hoger en de viscositeit SAE 30, 10W30 of olie 10W40 aanbevolen door Etesia (Ref: 38383).

- Plaats de bosmaaier op een vlakke ondergrond.
- Draai de dop van de olietank los, verwijder de peilstok (a afbeeldingen 6,5 en 7).
- Giet de olie er langzaam in. De inhoud van het carter bedraagt 0,65 l voor het model AK60, 0,7 l voor het model AC60 en 1,1 l voor het model AH75.
- Doe de peilstok in de vulbuis en druk met de dop op de buis zonder deze vast te schroeven voor de modellen AK60 en AH75. Schroef de dop terug op de AC60 modellen.
- Trek de peilstok er uit. Het aangegeven oliepeil moet op FULL staan voor het model AK60 en voor de modellen AC60 en AH75 de bovenlimiet bereiken (a afbeeldingen 5, 6 en 7). Vul eventueel aan.
- Als er een overschot is, gebruik dan een spuit om de overloop op te vangen.
- Wanneer het peil in orde is, schroef dan de dop van de vulbuis opnieuw op.
- Doe vervolgens de brandstoftank vol met loodvrije (euro 98) (b afbeeldingen 5, 6 en 7). Gebruik « verse » brandstof. Koop alleen de hoeveelheid brandstof die u binnen 1 maand zult gebruiken. Bewaar benzine in een schone jerrycan. De capaciteit van het reservoir bedraagt 4 l voor het model AK60, 1,4 l voor het model AC60 en 2,1 l voor het model AH75. Vermijdt het morsen van benzine en zorg ervoor niet te veel te vullen om elke overstroming te vermijden: laat ongeveer 1,5 cm ruimte onder de dop om het uitzetten van de benzine mogelijk te maken.

OPGEPAST! Benzine is licht ontvlambaar. Niet roken tijdens het vullen of het aftappen. Nooit tanken met draaiende motor.

- De vuldop van de benzinetank nooit losschroeven bij draaiende motor.
- Wanneer benzine gemorst werd tijdens het tanken, de motor niet starten. De machine op een andere plaats starten doch steeds wachten tot de gassen verdampt zijn.
- De vuldop terug op de tank schroeven.
- Bij vullen van de tank, morsen vermijden. Indien er toch benzine gemorst werd, de volgende maatregelen nemen:

  a) Alle onderdelen zorgvuldig schoonmaken.
  b) De machine pas starten nadat alle benzine verwijderd is.

Voeg geen olie aan de benzine toe. De toevoeging van een conserveermiddel voor brandstof, die onder ref. 09800 in de handel wordt gebracht, maakt het mogelijk om de brandstof tot 6 maanden te bewaren.

STARTEN EN STOPPEN VAN DE MOTOR

Voorafgaand aan elk gebruik gaat u altijd over tot een visuele controle om u er van te verzekeren dat het maaimes en de bevestigingsschroef niet versleten of beschadigd zijn. Verzeker u ook van de vergrendeling van de duwboom.

STARTEN VAN DE MOTOR

- Open de brandstofkraan op de modellen AK60 en AH75 (afbeeldingen 8 en 9).
- Plaats de gashendel in de positie [ ] (afbeelding 10) (het luchtluik sluit automatisch).
- Ga na of de hendels van de koppeling en rem van de maaimessen en de bediening voor het vooruit rijden niet aan staan.
- Ga rechts van de duwboom, achter de machine staan.
- Span het startkoord op tot u een zekere weerstand ondervindt.
- Laat het startkoord terug naar de beginstand gaan, en trek dan met een forse ruk aan het koord. Zet de greep van de startinrichting terug in de houder van de duwboom.
- Zodra de motor gestart is, de gashendel in de stand [MAX] plaatsen (zie afbeelding 10).

WARM STARTEN

- Plaats de gashendel meteen in de [MAX] positie (afbeelding 10) en start de motor.

LET OP! Laat de motor niet in gesloten ruimtes lopen waarin zich koolmonoxide, een gevaarlijke stof, zou kunnen ophopen.

De meetstok van de olie moet goed vastgeschroefd worden als de motor draait.

Origineel motortoerental niet wijzigen; motor nooit overbelasten. In geval van een gewijzigde fabrieksinstelling, neemt u contact op met de ETESIA verkoper.

STOPPEN VAN DER MOTOR

- De gashendel in de stand [STOP] plaatsen (afbeelding 10).
- Sluit de brandstofkraan op de modellen AK60 en AH75 (afbeeldingen 8 en 9).

7• GEBRUIKSAANWIJZINGEN

HOOGTE-REGELING VAN HET MAAIDEK

Hoogteïnstelling steeds met stilstaande motor regelen!

- Duw het stuur naar beneden om de bedieningskracht te verminderen.
- Bedienen van de maaihoogteverstelling (a afbeelding 11).
- Laat het stuur zakken of til het op tot de gewenste hoogte (3 posities) (b afbeelding 11).
- Laat de regelaar voor het instellen van de maaihoogte los.

STARTEN EN STOPPEN VAN DE MAAI-DECK

MESREMKOPPELING

- Dit veiligheidselement bedient het mes op uw bosmaaier. De tractie van uw machine kan los van de mesremkoppeling bediend worden, bijvoorbeeld bij het verplaatsen van de machine buiten maaizones.

GEBRUIK

Alvorens het mes in te schakelen, vergewis u ervan dat de motor op bedrijfstemperatuur is en in zijn maximale toerental (gashendel in de [MAX] positie).

- Ga achter de duwboom in de werkpositie staan en houd uw voeten uit de buurt van de messen.
- Druk op de rode veiligheidsknop naar rechts en houd deze ingedrukt (1 afbeelding 12).
- Breng de koppelingshendel van de meskoppeling aan op het stuur (2 afbeelding 12) en laat vervolgens de veiligheidsknop los. Het mes blijft ingeschakeld na het loslaten van de veiligheidsknop zolang de koppelingshendel tegen het stuur wordt gehouden.

Mes niet inschakelen in hoog gras. Dit zou moeilijkheden bij het starten kunnen geven.

STOPPEN VAN DE MES

- Om de messen te stoppen, de mesremkoppelingshendel loslaten. Het maaimes zal automatisch ontkoppeld en geremd worden. De stoptijd moet minder zijn dan 7 seconden.

PARKEERREM (A AFBEELDING 13)

Deze beveiliging bedient de vergrendeling van het stuurwiel om uw maaier te immobiliseren.

- Om de parkeerrem in te schakelen, trekt u de remhendel naar de achterkant van de machine en laat u deze uit de inkeping los.
- Om de parkeerrem te ontgrendelen, trekt u de remhendel naar achteren en zet u deze in de uitsparingstand.

SELECTIE VAN DE AANDRIJVING

De hydraulische aandrijving laat toe, door harder of minder hard op de hendel te duwen, progressief sneller of trager te maaien.

De snelheidsvariator laat U toe uw snelheid aan te passen aan alle maaiomstandigheden.

Kies een langzame snelheid (positie 1) bij moeilijke werkomstandigheden (nat, hoog of te dicht gras, oneffen terrein enz.).

Kies een hogere snelheid (positie 2 en 3) als de maaiomstandigheden dit toestaan: droog gras dat niet te hoog of te dicht is en een vlak terrein.

Het is de observatie van uw terrein die u zal begeleiden bij het kiezen van de optimale rijsnelheid.

SELECTIE VAN DE SNELHEID VAN VOORTGANG

- Verplaats de snelheidskeuzeschakelaar aan de linkerkant van het dashboard (a afbeelding 14) naar de ingekeepte positie die overeenkomt met het geselecteerde snelheidsbereik (1, 2 of 3).

BEDIENING VOORTBEWEGING

Om vooruit te rijden

- Hoe harder de hendel van de aandrijving ingeduwd wordt, hoe sneller de machine in de onderlinge standen loopt (b afbeelding 14).
- Om te stoppen, de aandrijfhendel loslaten.

Om achteruit te rijden

- Trek de achteruitbediening (c afbeelding 13) naar achteren. De maximale terugsnelheid is wanneer de snelheidskiezer in de omgekeerde stopstand wordt gehouden, deze wordt verder verlaagd wanneer de snelheidskiezer in de uitgangspositie wordt teruggezet.
- Om de machine te stoppen, laat u de achteruitbediening los.

Wees heel voorzichtig bij gebruik van de achteruit : stop het mes en laat u niet verrassen door de beweging van de bosmaaier.

Verplaatsen van de bosmaaier met stilstaande motor

- De hendel op de bypass in stand [0] trekken (b afbeelding 13).
- Om daarna de bosmaaier terug aan te drijven, de hendel op de bypass in stand [1] positioneren.

BLOKKERING DIFFERENTIEEL

Het differentieel kan worden geblokkeerd om te voorkomen dat één van de aangedreven wielen gaat slippen en om motorvermogen te winnen op hellingen en op vochtige grasvelden.

- Bedien de hendel voor het blokkeren van het differentieel (zie afbeelding 15).
- De hendel voor het blokkeren van het differentieel vrijgeven om terug te gaan naar de actieve configuratie van het differentieel en aan bestuurbaarheid te winnen.

Wees bijzonder voorzichtig bij het veranderen van richting bij het gebruik van het differentieelslot.

VERGRENDELING VAN DE LOOP-WIELEN (AH75)

Om een goede baan op hellingen te garanderen, is het noodzakelijk om de rotatie van de loopwielen met behulp van de vergrendeling te vergrendelen (afbeelding 16).

OM TE MAAIEN

- De gashendel in positie [MAX] plaatsen.
- Het mes inschakelen (dubbele beveiliging).
- Duw op de hendel van de aandrijving.

Het mes niet aanraken wanneer het draait.

7• GEBRUIKSAANWIJZINGEN

Wees zeer voorzichtig bij het draaien op een helling. Maai steeds met de helling mee (zie afbeelding 1). Blijf steeds op voldoende afstand van het maaidek.

Stop de motor en verbreek de verbinding met de hoes van de bougie voordat u eventuele verstoppingen van de maaikast verwijderd.

De verschillende veiligheidsrokken beschermen u tegen wegvliegend materiaal. Gebruik de machine nooit als deze veiligheidsonderdelen beschadigd zijn of ontbreken. Demonteer deze nooit.

• Ingeval het onmogelijk is de motor te stoppen op een normale manier, de benzinekraan op de modellen AK60 - AH75 afsluiten (dit zorgt voor een motorstop binnen de 3 minuten).

8• ONDERHOUD

• Voor elk onderhoud, vooral als het kantelen van de machine noodzakelijk is, sluit u de brandstofkraan (AK60-AH75), laat u de motor draaien totdat alle brandstof die zich nog in de leidingen en de carburateur bevindt is uitgeput en koppelt u de bougiestop los.

Het beste onderhoud is in de eerste plaats een regelmatige reiniging van uw bosmaaier na elke maaibeurt (maaidek, wielen, overbrengingssysteem e.d.).

CONTROLE VAN DE VEILIGHEIDS-INRICHTINGEN

• Controleer regelmatig of de veiligheidsslabben in goede staat verkeren. Laat ze vervangen zodra ze sporen van beschadiging vertonen.
• Controleer of de veiligheidsbediening goed werkt: laat de koppelingshendel voor het mes los om te controleren of het maaimes in minder dan 7 seconden stopt.

Indien u vaststelt dat de machine niet werkt zoals hij zou moeten, moet u het beveiligingssysteem direct door uw ETESIA dealer laten controleren.

SCHOONMAKEN VAN HET MAAI-SYSTEEM (AFBEELDING 17)

• Om de toegang tot het maaidek te vergemakkelijken, moet de machine op een heftafel worden geïnstalleerd. Het is ook mogelijk om de voorkant van de machine zo te kantelen dat deze 20° wordt gekanteld door twee stutten (a) aan weerszijden van de romp te plaatsen.
• De bosmaaier schoonmaken, vooral de onderkant van het maaidek. Draag een paar beschermende handschoenen en verwijder het puin en de resten van het gemaaide gras met een schraper en borstel.
• Richt nooit een hoge drukspuit naar de onderdelen van de transmissie of van de motor. Gebruik nooit een heet water reiniger.

ONDERHOUD VAN HET MAAISYSTEEM

Iedere schok tegen een obstakel of iedere abnormale slijtage kan leiden tot onbalans en beschadiging van de lagers of zelfs de gehele motor. In dit geval geldt de garantie niet. U kunt beter een nieuw mes gebruiken dan riskeren de motor te beschadigen door overmatige onbalans.

Voor alle werkzaamheden onder de maaikast, dient u eerst de motor te stoppen en de sleutel uit het contact te halen. Draag handschoenen om uw handen te beschermen.

De breekbouten zorgen voor de verbinding tussen het mes en de koppeling van het lemmet. In geval van een harde schok, zorgt het onmiddellijke afbreken van deze schroeven voor bescherming van het gehele aandrijvingsysteem.

Voorafgaan aan elk gebruik van de ontstruiker dient u de toestand van het mes te controleren (eventuele schade en slijtage).

Als een mes is beschadigd of verbogen, zal dat de maaikwaliteit beïnvloeden.

Een beschadigde lemmet kan erg gevaarlijk zijn als een stukje er van loskomt en door het maaisysteem wordt weggeworpen.

Een versleten of beschadigde mes moet onmiddellijk vervangen worden.

De klepels zijn om te draaien: na slijtage van de scherpe kant kunnen ze worden omgedraaid.

Controleer ook dat de koppeling van het mes in een perfecte toestand is en dat de uiteinden van de klepels op dezelfde hoogte draaien.

Als de beschadiging van een mes wordt vastgesteld is een onderzoek naar de andere elementen nodig, zoals de maaikast, de verbinding van de mes met de breekbouten, de lager van het mes.

Als u niet het juiste gereedschap hebt en niet beschikt over de vereiste vakkennis, dient contact op te nemen met uw ETESIA verkoper.

VERVANGING VAN DE BREEKBOUTEN

• Ook kunt breekbouten nabestellen (ref. : 05347).
• Draai de breekbouten vast met een koppel van 25 Nm.

Als u niet het juiste gereedschap hebt en niet beschikt over de vereiste vakkennis, dient contact op te nemen met uw ETESIA verkoper.

VERVANGING VAN HET MES (AFBEELDINGEN 18 EN 19)

• Om de toegang tot het maaidek te vergemakkelijken, moet de machine op een heftafel worden geïnstalleerd. Het is ook mogelijk om de voorkant van de machine zo te kantelen dat deze 20° wordt gekanteld door twee stutten aan weerszijden van de romp te plaatsen (a afbeelding 17).
• Blokkeer het mes door een stuk hout tussen het mes en het maaidek te plaatsen (b afbeelding 17), en vervolgens draait u met een sleutel 17 de centrale schroef los.
• Voordat u de koppeling van het mes weer bevestigt dient u het uiteinde van de boom met vet in te smeren en de toestand na te gaan van het borgring (ref. 37665), van de koppeling (ref. 54924) van de spie (ref. 20602) (afbeelding 18).
• Draai de schroef van het mes vast op 50 Nm.

VERVANGING VAN DE KLEPELS

• Gebruikt u het onderdeel MC85 en u bevestigt het volgens het figuur 19.

MOTORONDERHOUD

OLIENIVEAU (AFBEELDINGEN 5, 6 EN 7)

• Controleer regelmatig het olieniveau van de motor: elke dag voor het starten van de motor.
• Plaats de bosmaaier op een vlakke ondergrond.
• Reinig zorgvuldig de buitenkant van de vulpijp en trek de peilstok eruit.
• Veeg de peilstok schoon met een schone doek, en plaats hem terug in de vulpijp zonder de dop weer vast te draaien voor de modellen AK60 en AH75. Schroef de dop terug op de AC60 modellen.

8• ONDERHOUD

- Trek de peilstok weer weg om het oliepeil te controleren : het oliepeil moet de merkstreep [FULL] bereiken voor het model AK60 en de bovenlimiet voor de modellen AC60 en AH75.
- Vul zonodig olie bij.
- Vul niet meer olie bij dan tot de merkstreep [FULL] op de peilstok voor het model AK60 en de bovenlimiet voor de modellen AC60 en AH75.
- Sluit de vulpijp goed af voordat u de motor weer start.

MOTOROLIE VERVANGEN

- Voordat u met een onderhoudsoperatie begint moet u om te voorkomen dat de bosmaaier per ongeluk aangaat, de dop van de bougie halen.
- De eerste olie moet na 15 bedrijfsuren worden vervangen voor de modellen AK60 en AH75 en na 8 bedrijfsuren voor het model AC60. Deze uren moeten worden beschouwd als een inrijperiode waarin de motor voorzichtig moet worden behandeld.
- Vervolgens moet de olie om de 50 uur worden vervangen voor het model AK60 en voor de modellen AC60 en AH75 elke 100 uur (6 maanden).



De motor moet buiten worden geleegd (in de buitenlucht).



Olie vervangen wanneer de motor nog warm is (olie loopt makkelijker uit de motor).

WIJZE VAN OLIE VERVERSEN



Let op met afgetapte olie. Breng de gebruikte olie weg naar een erkende verwerkingsplaats.

AK60 (AFBEELDING 20)

- Plaats een container aan de rechterkant van de motor om gebruikte olie op te vangen.
- Open de aftapkraan en laat de olie weglekken.
- Sluit de aftapkraan.

AH75 (AFBEELDING 21)

- Plaats een container onder de motor om gebruikte olie op te vangen. Verwijder de peilstok (a), de olieaftapschroef en de ring (b).
- Tap de olie volledig af.
- Vervang de aftapplug door een nieuwe sluitring. Volledig vastdraaien.

AK60 - AH75

- Reinig zorgvuldig de buitenkant van de vulpijp en de peilstok.
- Giet langzaam nieuwe olie in het vulgat.
- Controleer het oliepeil.
- Vul zonodig olie bij.

AC60 (AFBEELDING 22)

- Plaats een container aan de rechterkant van de motor om gebruikte olie op te vangen.
- Verwijder de peilstok (a) en de olieaftapschroef (b).
- Tap de olie volledig af.

Vervangen van de oliefilter

- Vervang het oliefilter tijdens iedere verversing van de motorolie.



WAARSCHUWING! Een hete motor kan ernstige brandwonden veroorzaken. Laat de temperatuur van de motor dalen van heet naar lauw, alvorens de oliefilter te verwijderen.

- Verwijder de aftapschroef (c) en filter (d).
- Breng afdichtmiddel aan rond de schroefdraad van de aftapplug (b), plaats deze terug en draai deze vast met 13,6 Nm.
- Plaats de aftapschroef (c) terug. Draai vast met een aanhaalmoment van 14,7 Nm.
- Breng een film schone motorolie aan op de pakking van de nieuwe oliefilter.
- Installeer de nieuwe oliefilter.
- Giet langzaam nieuwe olie in het vulgat.
- Controleer het olieniveau en laat de motor gedurende ongeveer 3 minuten draaien. Stop de motor en verifiëer of er geen olielekken zijn.
- Vul de motorolie bij om de daling van het olieniveau door de inhoud van de oliefilter te compenseren.

KOELINGSYSTEEM EN CARBURATEUR

- Verwijder de resten gras rond de trekstarter regelmatig.
- Maak het luchtrooster en de omtrek van de motor vrij van gras dat zich hier heeft kunnen ophopen. U garandeert zo dat de motor efficiënt wordt gekoeld.
- Houd de koppeling van de carburateur perfect schoon.

BOUGIE (AFBEELDINGEN 23, 24 EN 25)

Voor een goede werking van de motor, mag de ontstekingsbougie niet vuil zijn en de afstand moet op de correcte wijze worden ingesteld. Een vuile bougie bemoeilijkt het starten en lijdt tot krachtverlies van de motor.

Vervang een oude bougie onmiddellijk.



Gebruikt alleen bougies van het merk ETESIA of KOHLER.

- Verwijder de bougie met een 13/16 inch bougiesleutel.
- Controleer de bougie. Vervang deze als ze beschadigd of vuil is, als de afdichtring in slechte staat is of als de elektrode versleten is.
- Reinig de elektroden om de 50 uur of ten minste eenmaal per jaar voor het model AK60 en elke 100 uur of elke 6 maanden voor de modellen AC60 en AH75.
- Meet de afstand van de elektroden met behulp van een diktemaat. Corrigeer de afstand door de elektrode te buigen (a afbeelding 26). De afstand moet 0,7 - 0,8 mm zijn.
- Schroef de bougie aan met de hand.
- Als de ontstekingsbougie eenmaal is geplaatst, draai deze dan goed aan met behulp van een bougiesleutel 13/16 zodat de sluitring goed is ingedrukt (23 Nm voor de modellen AK60 en AH75, 27 Nm voor het model AC60).
- Om een nieuwe bougie te installeren, draai nadat hij goed gezeten is, deze aan met een 1/2 draaiing, om de sluitring goed in te drukken. Als een oude ontstekingsbougie wordt geplaatst, draai deze nadat hij gezeten is, aan met een 1/8 - 1/4 draaiing, om de sluitring goed aan te drukken.
- Vervang de bougie om de 100 bedrijfsuren voor het model AK60, elke 500 voor het model AC60 uur en elke 300 uur voor het model AH75.

LUCHTFILTER

Als het luchtfilter vuil is, zal de doorgang door de carburateur beperkt zijn. Om de slechte werking van de carburator te vermijden moet het luchtfilter goed worden onderhouden.

Laat de motor niet draaien zonder luchtfilter. Dit kan voortijdige slijtage veroorzaken.

- Het is onvermijdelijk dat onzuiverheden in de luchtfilter doordringen. Daarom is het noodzakelijk dat u regelmatig het inzetstuk van de luchtfilter eruit haalt om te reinigen (na elke 25 uur voor het model AK60 of elke 50 uur voor de modellen AC60 en AH75 ; vaker in stoffige omstandigheden).

8• ONDERHOUD

AK60 EN AC60 (AFBEELDINGEN 27 EN 28)

- ***AK60 :*** Schroef de kap (A) van de luchtfilter los en verwijder.
  AC60: Klap de vergrendelingen (A1) naar beneden en verplaats vervolgens de vergrendelingen (A2) zodat het deksel (A) kan worden verwijderd.
- Haal voorzichtig het papieren inzetstuk met het voorfilter (B) eruit.
- Reinig zorgvuldig de binnenkant van de kap (A) en de voet (C) van de luchtfilter.
- Verwijder het schuim van de voorfilter (B1) van het papieren inzetstuk (B2).
- Reinig het papieren inzetstuk (B2) door het zachtjes tegen een vlak oppervlak te kloppen. Om beschadigingen te voorkomen, gebruik geen oplosmiddel of perslucht.
- Vet het patroon niet in. Vervang het patroon indien het versleten of vuil is, na elke 300 uur of minimaal één keer per jaar.
- Was de schuim voorfilter (B1) in zeepwater en droog deze grondig af. Smeer het voorfilterelement in met olie en knijp het in je hand om de olie gelijkmatig te verdelen en eventuele overtollige olie te verwijderen. Installeer het opnieuw op de papieren inzetstuk.
- Plaats het nieuwe of gereinigde inzetstuk (B) terug op de voet (C).
- Zet de kap (A) van de luchtfilter terug en schroef vast.

AH75 (AFBEELDING 29)

- Schroef de vleugelmoeren (a) los en haal het deksel er af (b).
- Reinig het deksel zorgvuldig.
- Trekt voorzichtig het papieren filter er uit (c) en het element voor de filter (d). Vervang ze als ze zijn beschadigd of te vuil zijn.
- Was de voorfilter in zeepwater en droog deze grondig af.
- Olie het element voor het filter en wring het met de hand om de olie goed te verdelen en een overschot aan olie af te voeren.
- Reinig het papieren filter door het voorzichtig op een vlak oppervlak te slaan om het vuil eruit te laten vallen, of blaas voorzichtig gecomprimeerde lucht door het filter heen vanuit de binnenzijde naar de buitenzijde. Nooit het vuil verwijderen met een borstel; de borstel brengt het vuil namelijk in de vezels. Vervang het element als dit te vuil is of elke 300 uur.
- Breng de elementen van het filter weer aan (d en c), plaats de kap (b) en draai de schroeven weer aan (a).

HYDRAULISCHE OVERBRENGING

- Om toegang te krijgen tot de hydrostatische brug, verwijdert u het achterste kap (afbeelding 30).
- Reinig de koelribben van de hydrostatische transmissie op regelmatige tijdstippen en controleer ook of de ventilator in goede staat is.

Controleer het hydraulische oliepeil in koude toestand.

Reinig de dop van het hydraulische oliereservoir zorgvuldig alvorens u deze afschroeft (a afbeelding 31). Zorg dat er geen vuil in het reservoir kan dringen.

Zorg ervoor dat het oliepeil van de transmissie altijd correct is. Bijvullen indien nodig (afbeelding 31). Wij bevelen de olie 10W40 aan (bus van 2 liter) (ref. 38383).

Een olieverversing (b afbeelding 31) moet door uw ETESIA-dealer worden uitgevoerd na 50 bedrijfsuren en vervolgens om de 200 uur.

VERWISSELEN VAN DE BANDEN

- Wanneer er een wiel gedemonteerd moet worden, dient dit uitgevoerd te worden op een harde, vlakke grond.
- Geen werkzaamheden uitvoeren aan of onder de maaier, als deze slechts provisorisch gestut is of wanneer de veiligheidsmaatregelen onvoldoende zijn.
- Wendt u zich tot uw dealer, wanneer u niet over de juiste gereedschappen of over voldoende vakkennis beschikt.

• Ga als volgt te werk voor het demonteren van de achterwielen:

- Schakel de motor uit.
- Trek de handrem aan.
- Blokkeer de machine met behulp van stutblokken.
- Verwijder de wieldop.
- Draai de 3 schroeven los met een platte sleutel van 10. Verwijder diagonaalsgewijs de 2 velgringen.
- Plaats een krik onder de draagbalk aan de achterzijde van het onderstel aan de zijde van het te vervangen wiel en krik de machine omhoog tot het wiel loskomt van de grond.
- Beveilig de machine met stabiele verstelbare ondersteunt. Het wiel kan nu van zijn as afgeschoven worden.

- Om het wiel terug te plaatsen, eerst de wielas invetten en vervolgens dezelfde handelingen in omgekeerde volgorde uitvoeren.

WAARSCHUWING! Zorgt u ervoor dat u niet de aandrijfspie van het wiel verliest.

- Controleer of de bouten goed aangedraaid zijn.
- Controleer de bandendruk: 1 bar

VERWIJDERING VAN GEBRUIKER BANDEN

Het is verboden om banden achter te laten, ze in het natuurlijke milieu weg te gooien of in de vrije lucht te verbranden. Ons verkoopnetwerk is over de verplichting ingelicht om de banden van maaimachines van ETESIA gratis in te nemen.

OPBERGEN (AFBEELDING 32)

U kunt de duwboom snel naar voren inklappen zodat er bij transport of opslag van de bosmaaier minder ruimte nodig is.

Als het stuur eenmaal is teruggeklapt in de transportstand, mag de machine niet in deze positie worden gebruikt.

- Bedien de offset-regelaar (1) rechts van het stuur.
- Terwijl u dit bedieningsorgaan actief houdt, drukt u het bedieningsorgaan (2) aan de onderkant van het stuur in voor een draaiing van 180° naar links (3).

VERVOER (AFBEELDING 33)

Indien de machine moet worden opgetild of getransporteerd, moet de motor worden afgezet. Laat gedurende minstens 15 minuten afkoelen alvorens de bosmaaier in een voertuig te laden.

Het wordt aangeraden om gebruik te maken van een ladingshelling om de machine te laden of te lossen.

Bij ieder transport op een aanhangwagen of in een bestelwagen:

- Plaats de machine in het voertuig.
- Stop de motor.
- Bedien de parkeerrem.
- Sluit het benzinekraantje (AK60 - AH75).
- Blokkeer de vrijloopwielen (AH75) (afbeelding 16).
- Maak uw machine vast met behulp van riemen (afbeelding 33).

De bosmaaier moet bij vervoer horizontaal gehouden worden om het wegstromen van olie of benzine te vermijden.

9• LANGE STILSTAND - WINTEROPSLAG

VOORBEREIDING

• Maak uw bosmaaier eerst zorgvuldig schoon, in het bijzonder de onderkant van het maaidek.
• Om aanslag te voorkomen moet alle benzine uit de tank worden gehaald. Doe dan de benzinekraan open (AK60, AH75) en haal de benzine uit de carburateur door de aftapschroef los te halen of de motor te laten draaien tot hij helemaal leeg is.



De tank moet buiten (in de buitenlucht) worden geleegd. Niet roken.

• Haal de dop van de bougie los.
• Maak met nog warme motor het oliecarter leeg. Doe er nieuwe olie in tot het streepje [FULL] (AK60) of de bovenlimiet (AC60 - AH75).
• Maak de luchtfilter schoon.
• Demonteer de bougie en giet het equivalent van een lepeltje olie in de cilinder. Trek meerder keren aan de starter om de olie te verspreiden en de cilinder en de afsluiters tegen corrosie te beschermen.
• Breng de bougie weer aan.
• Om roestvorming te vermijden, sluit u de kleppen van de motor door zacht aan het handvat van de starter te trekken totdat u een compressie voelt.
• Laat de machine afkoelen voordat u hem opbergt. Berg de maaier op in een droge ruimte, op planken of staalplaat.



Om brandgevaar te verkleinen, moeten de bosmaaier en de opslagplek vrij worden gehouden van gras, bladeren en vet en ver van alle inrichtingen die vonken zouden kunnen maken.

• Dit onderhoud kan ook gebeuren door een erkend ETESIA-dealer. Deze kan de goede staat van uw bosmaaier controleren… voor een goede start de volgende lente.

WEER IN GEBRUIK NEMEN

• Ga te werk in volgende orde :
  - Draai de bougie los en maak hem schoon met benzine. Laat hem drogen zonder hem weer te monteren.
  - Trek een paar keer krachtig aan de trekstarter om het teveel aan olie in de cilinder te verwijderen.
  - Monteer de bougie dan weer.
  - Controleer het oliepeil en vul dan de tank met loodvrije benzine.
  - Open de brandstofkraan (AK60, AH75). U kunt nu de motor weer starten.
• U kunt dit seizoensonderhoud uiteraard ook toevertrouwen aan uw ETESIA dealer.

10• SAMENVATTENDE TABEL VAN REGELMATIG ONDERHOUD

Alvorens werken onder het maaidek uit te voeren, het kapje van de bougie verwijderen.

AK60

Onderdeel	Voor iedere maaibeurt	Na de eerste 15 uur	Om de 50 uur	Om de 100 uur	Om de 300 uur	Periodiek	Opmerking
Motorolie	Peil controleren en bijvullen	Olie vervangen in het carter	Olie vervangen in het carter				Onmisbaar voor de garantie
Luchtfilter	Staat controleren				De houder vervangen	Om de 25 uur reinigen	
Bougie			Reinigen - de elektrode afstellen	Vervangen		Vervangen bij overmatige slijtage	

AC60

Onderdeel	Voor iedere maaibeurt	Na de eerste 8 uur	Om de 50 uur	Om de 100 uur	Om de 300 uur	Periodiek	Opmerking
Motorolie	Peil controleren en bijvullen	Olie vervangen in het carter		Olie vervangen in het carter			Onmisbaar voor de garantie
Oliefilter				Vervang het filter			Te doen bij elke olieverversing
Luchtfilter	Staat controleren		Reinigen		De houder vervangen		
Bougie				Reinigen - de elektrode afstellen		Vervangen bij overmatige slijtage	Om de 500 uur vervangen

AH75

Onderdeel	Voor iedere maaibeurt	Na de eerste 15 uur	Om de 50 uur	Om de 100 uur	Om de 300 uur	Periodiek	Opmerking
Motorolie	Peil controleren en bijvullen	Olie vervangen in het carter		Olie vervangen in het carter			Onmisbaar voor de garantie
Luchtfilter	Staat controleren		Reinigen		De houder vervangen		
Bougie				Reinigen - de elektrode afstellen	Vervangen	Vervangen bij overmatige slijtage	

AK60 - AH75

Onderdeel	Voor iedere maaibeurt	Na de eerste 50 uur	Om de 200 uur	Periodiek	Opmerking
Koelsysteem	Reinigen rond de geluiddemper			Controleren en reinigen	
Transmissie		Olie verversen	Olie verversen	Oliepeil van de hydrostatische transmissiebak controleren en nagaan of de koeling niet belemmerd wordt door gras of stof	

Het beste onderhoud is vooral het regelmatig schoonhouden van de bosmaaier (maaidek, wielen, overbrengingssysteem).

11• GANGBARE HERSTELLINGEN

De meeste disfuncties aan de bosmaaier zijn te wijten aan verkeerde handelingen, verkeerd gebruik of een slecht onderhoud. Hieronder vindt U simpele manieren om disfuncties of kleine defecten aan de bosmaaier te voorkomen. Indien het defect niet opgelost raakt, raden wij U aan contact op te nemen met een van onze officiële ETESIA dealers (lijst vrij verkrijgbaar bij ETESIA F - 67165 Wissembourg - Frankrijk).

MOGELIJKE DEFECTEN	MOGELIJKE OORZAKEN	MOGELIJKE OPLOSSINGEN
Motor start niet - Onvoldoende compressie	De zuiger, de cilinder, de kleppen of de afdichtingen van de cilinderkop zijn defect	Wendt u tot een erkende ETESIA reparateur
	De bougie is niet hard genoeg aangespannen De cilinderkopbouten zitten los	Goed aanspannen
- Overmaat van brandstof	De motor is 'verdronken'	Sluit de benzinekraan (AK60 - AH75), de bougie uitnemen en de motor drogen door aan het starterkoord te trekken
Er komt geen benzine in de verbrandingskamer	Er komt geen benzine in de carburateur	Benzinetank volgooien
	Benzinekraantje is gesloten (AK60 - AH75)	Benzinekraantje openen
	Slechte benzinetoevoer	Schoonmaken
	Defecte carburateur	Wendt u tot een erkende ETESIA reparateur
Bougie vervuild door de brandstof	Mengsel lucht-benzine te rijk	Bedien de starter meerdere malen met de bougie verwijderd om overtollige brandstof te elimineren
	Luchtfilter verstopt	Schoonmaken
	Defecte carburateur	Wendt u tot een erkende ETESIA reparateur
	Slechte benzine Verouderde benzine Water in de benzine	Vervang de benzine
Geen enkele of slechts een zwakke vonk	Bougie is defect	Bougie vervangen
	Ontstekingsbobine defect	Wendt u tot een erkende ETESIA reparateur
Motor mist vermogen - Motor oververhit	Luchtfilter verstopt	Schoonmaken
	Koelingsraster verstopt	Schoonmaken
	Onvoldoende olie in de motor	Bijvullen of olie vervangen
	Olie overschot	Gebruik dan een spuit om de overloop op te vangen
	Ophoping van koolstof in de verbrandingskamer	Wendt u tot een erkende ETESIA reparateur
	Onvoldoende ventilatie rond de motor.	Schoonmaken
Defect startkoord	Koord en/of terugslagveer stuk	Wendt u tot een erkende ETESIA reparateur
Ongelijke werking, sterke trillingen	Mes uit balans	Mes terug in balans brengen of vervangen
	Maaimes is losgedraaid	Draai de schroef weer vast
	Defecte koppelingsring	Vervangen
Slecht maaien	Mes verkeerd gemonteerd	Mes recht monteren (klepels naar de bodem, mes naar de motor)
	Bot mes	Slijpen of vervangen
	Mes niet mooi horizontaal	Mes vervangen
	Verkeerde maaihoogte	Maaihoogte aanpassen aan werkomstandigheden
	Te snel vooruit	Kies een langzamere snelheid
	Te zwak toerental	Zet de gashendel maximaal open
Slechte tractie	Koppelingskabel versleten	Wendt u tot een erkende ETESIA reparateur
	V-snaar versleten	Laten herstellen door een ETESIA dealer
De snelheid van de motor gaat niet omhoog	Snelheidsregelaar defect	Wendt u tot een erkende ETESIA reparateur

Indien na controle van deze mogelijke dysfuncties de bosmaaier nog steeds niet start, contacteer uw ETESIA-dealer.



BELANGRIJK: Vervang alleen onderdelen door originele ETESIA onderdelen. De kwaliteit van het uitgevoerde werk, de levensduur van de bosmaaier en uw veiligheid hangen hier van af.

Door niet originele onderdelen te gebruiken zou, naast alle risico's die de gebruiker hierdoor loopt, de garantie niet gelden bij iedere schade die hierdoor ontstaat. De firma ETESIA is niet aansprakelijk bij ongevallen naar aanleiding van het gebruik van een niet-origineel onderdeel.

12• GARANTIE

DEFINITIES

- Dealer, erkende dealer: Dealer onder contract met ETESIA voor de verkoop en het onderhoud van de producten van het merk ETESIA.
- Gebruiker, koper: persoon, bedrijf, gemeente of vereniging die zich legaal, via een dealer een nieuw of tweedehands ETESIA product verworven heeft.
- Particulier gebruik: gebruik van het product op privé terrein, behorend aan de koper. Het product wordt enkel voor de koper aangekocht.
- Professioneel gebruik: gebruik van een ETESIA product al dan niet betalend op openbare plaatsen behorend aan een bedrijf waarvan de activiteit niets te maken heeft met het onderhoud van groene ruimtes (Ziekenhuizen, verenigingen, scholen…) of op privé terreinen die het bezit zijn van derden.
- Slijtage onderdelen: onderdelen die onvermijdelijk verslijten bij het juist gebruiken van het toestel in normale omstandigheden en waarvan het vervangen geprogrammeerd staat in het regelmatig onderhouden van de machine.
- Normaal gebruik: gebruik van het toestel rekening houdend met alle voorzorgsmaatregelen (ook die van veiligheid en onderhoud) gegeven in de gebruiksaanwijzing.

VOORWAARDEN WAARBORG

- Bijkomend aan de wettelijke waarborg, biedt ETESIA een contractuele waarborg. De Etesia waarborg vervangt globaal gezien alle onderdelen die onbruikbaar zijn geworden wegens een materiaalfout, productiefout of ontwerpfout. Deze waarborg is van toepassing op een product zoals het de fabriek verlaat.
- De transporteur is de enig verantwoordelijke voor transportbeschadigingen. Maar het is de verantwoordelijkheid van de ontvanger, om beschadigingen op de leveringsbon te melden, en deze door de chauffeur te laten ondertekenen, en dit per aangetekende brief binnen 48 uur te bevestigen aan ETESIA en aan de transporteur.
- De gebruiksaanwijzing, geleverd met elk toestel, bevat alle informaties. Elk gebruik buiten datgene dat omschreven en uitgelegd is in de gebruiksaanwijzing, kan gevaarlijk zijn voor de gebruiker, en de levensduur van het product verminderen. Daarvoor heeft ETESIA geen enkele verantwoordelijkheid.

CONTRACTUELE WAARBORG

- ETESIA geeft buiten de wettelijke garantie van de verkoper aan de consument op met name verborgen en koopvernietigende gebreken en de garantie op de overeenstemming van de zaak aan de overeenkomst de volgende contractuele garantie:

De contractuele waarborg van ETESIA wordt aanvaard voor 2 jaar bij professioneel gebruik of voor 3 jaar bij privé gebruik vanaf de aankoopdatum van het product en uitsluitend bij het stipt naleven van de volgende voorwaarden:

1) De aanwijzingen in de gebruiksaanwijzing moeten nageleefd worden.
2) De garantiekaart moet teruggestuurd zijn naar ETESIA onmiddellijk na de aankoop, ingevuld op het Extranet of via de QR-code.
3) Onderhoudsbeurten moeten geheel volgens de onderhoudstabel uit de gebruikshandleiding zijn uitgevoerd.
4) Om de aanvraag te doen voor een herstelling onder garantie, moet de koper eerst contact opnemen met een erkende ETESIA dealer. Indien dit onmogelijk is mag hij eventueel ook contact opnemen met ETESIA, die een alternatieve oplossing zal bieden.
5) Storingen die mogelijk onder de contractuele garantie vallen, moeten worden aangeboden door een erkende dealer. Alleen de herstellingen gemaakt bij een erkende ETESIA dealer kunnen onder waarborg aanvaard worden.
6) Elke materiaalfout, productiefout of ontwerpfout erkend door ETESIA zal vergoed worden aan de officiële ETESIA dealer door (onderdelen en werkuren), volgens een vastgestelde schaal.

   Het is de plicht van de dealer om de gebruiker de volledige waarborg te geven die ETESIA aanvaard heeft. Als de dealer die garantieaanvraag verkeerd beoordeeld heeft, behoudt ETESIA zich het recht voor die beslissing te annuleren zonder voorafgaand overleg of schadevergoeding.
7) Elke interventie in de waarborg periode, en bij het vervangen van onderdelen, kan geen nieuwe start geven aan de garantieperiode.
8) In geval van onderdelen vervanging, behoudt ETESIA zich het recht voor aan de erkende dealer nieuwe of tweedehands onderdelen te leveren. De vervangen onderdelen worden eigendom van ETESIA, en moeten op aanvraag teruggegeven worden. ETESIA behoudt zich het recht voor de waarborg te annuleren indien de vervangen onderdelen niet worden teruggestuurd, onafhankelijk van de reden.
9) De waarborg dekt niet de onderdelen die vervangen zijn ten gevolge van een niet conforme herstelling, of het niet naleven van de onderhoudsinstructies beschreven in de gebruiksaanwijzing of door normale slijtage.

   Zie hier een beknopte lijst met slijtage onderdelen: Gloeibougies en ontstekingbougies, filters, uitlaat, dichtingen, membranen, mes(sen), meshouders, riemen, koppeling, batterij, batterijzuur, kabels, brandstofleiding, durit, koelvoeistof, smeervloeistof en hydraulische vloeistof, brandstof, zetel, kappen, opvangbak, banden, pedalenbescherming, voetplaat, antiscalp wielen, assen, enz.
10) Het recht op waarborg kan volledig geannuleerd worden om de volgende redenen:
    a) Bij beschadigingen wegens het niet naleven van de instructies voor de veiligheid, het onderhoud of stalplaats, zoals deze in de gebruikshandleiding beschreven zijn. ETESIA wijst alle verantwoordelijkheid af, voor beschadigingen die het resultaat zijn van gebruik vreemd aan die beschreven in de gebruikshandleiding.
    b) Voor beschadiging ten gevolge van een botsing.
    c) Beschadigingen ten gevolge van veranderingen aan de originele toestand van de machine en/of het gebruik van niet originele onderdelen indien deze de oorzaak zijn van de beschadiging.
    d) In geval van herstellingen door niet erkende ETESIA dealers.
11) In geval van verandering van eigenaar kan de overblijvende waarborgperiode overgedragen worden aan de nieuwe eigenaar, indien de nieuwe eigenaar schriftelijk de aanvraag heeft gedaan aan de ETESIA after sales dienst. In dit geval, bevestigt de nieuwe eigenaar dat hij de gebruiksaanwijzing en de waarborgvoorwaarden samen met de machine gekregen heeft en deze zonder voorbehoud aanvaard.
12) ETESIA behoudt zich het recht voor te controleren of de contractuele waarborgvoorwaarden nageleefd zijn geweest door de koper.
13) Wanneer een waarborgaanvraag ingediend wordt, levert ETESIA de onderdelen zo snel mogelijk. Een onmiddellijke levering kan daarentegen niet opgeëist worden.

    Een leveringsvertraging zou in geen enkel geval een schadeclaim verantwoorden tegen ETESIA SAS. Evenals iedere leveringsvertraging geen enkele waarborgverlenging zou opleveren.
14) Elke eis tegenover ETESIA wordt afgewezen.
15) Bij geschillen over een garantieaanvraag is bij uitsluiting de rechtbank bevoegd die wordt genoemd in het distributiecontract tussen ETESIA en de erkende dealer waartoe men zich heeft gewend.

BELANGRIJK:

Bij de aankoop van het product, moet de garantiekaart:

- ingevuld en ondertekend teruggestuurd worden naar

ETESIA – SERVICE GARANTIE
67165 WISSEMBOURG CEDEX FRANCE

- of online ingevuld worden door uw dealer op het Extranet.

Deze contractuele garantie vormt een aanvulling op de wettelijke garantie van de verkoper aan de consument op verborgen en koopvernietigende gebreken en de garantie op de overeenstemming van de zaak aan de overeenkomst.

EG CONFORMITEITSVERKLARING

Volgens de richtlijn 2006/42/EG

Wij,

ETESIA

13, rue de l'Industrie, 67165 WISSEMBOURG CEDEX

verklaren onder eigen verantwoordelijkheid dat de ruwterreinmaaier met thermische motor, type AK60 - AC60 - AH75, waarop deze verklaring betrekking heeft, voldoen aan het geheel van de pertinente bepalingen van de richtlijn 2006/42/EG die er op van toepassing is, evenals aan de beschikkingen van andere Europese richtlijnen die op hen van toepassing zijn :

- **2000/14/EG (op 08/05/00)** Geluidsemissie in het milieu door materieel voor gebruik buitenshuis
- **2014/30/UE (op 26/02/14)** Elektromagnetische compatibiliteit
- **2011/65/UE (op 08/06/11)** Gebruiksbeperking van bepaalde gevaarlijke stoffen in elektrische en elektronische uitrustingen

en garanderen dat de ruwterreinmaaier met thermische motor, type AK60 - AC60 - AH75, voldoen aan de eisen van Richtlijn 2000/14/EG inzake de geluidsemissie in het milieu en zijn onderworpen aan een interne procedure ter controle van de productie (bijlage V)

M. Freddy Schmitt,
13, rue de l'industrie 67165 Wissembourg CEDEX,
is de persoon die de toelating heeft het technisch dossier te vormen.
Evaluatie van de conformiteit met interne controle van de fabricatie van een machine volgens bijlage VIII van de richtlijn 2006/42/EG.

Model:

CE

Bouwjaar

Serienummer:

Opgemaakt te Wissembourg, op 11/06/2024
M. Thomas MEYER

De Voorzitter

ETESIA volgt een politiek van constante kwaliteitsverbetering en houdt zich dan ook het recht voor, de technische eigenschappen van haar producten zonder voorafgaande kennisgeving te wijzigen.

Gebruikt illustratiemateriaal heeft geen wettelijk bindende waarde.

ETESIA SAS – F –
67165 WISSEMBOURG Cedex
R.C.S. Strasbourg B343 510 996

53526_04_06202410

Frankering
naar geldend
tarief

ETESIA

GARANTIE SERVICE

13 rue de l'Industrie
67165 WISSEMBOURG CEDEX
Frankrijk



Zodra de machine in bedrijf genomen wordt, deze kaart losmaken en volledig ingevuld door uw dealer naar ETESIA terug laten sturen.

MODEL:	SERIENUMER:

VERKLARING VAN INDIENSTELLING

GEBRUIKER NAAM _____ Voornaam _____

Straat_____ Postcode _____

Plaats_____ Pays _____

Tel. _____ Aankoopsdatum _____ _____ 20___

Dag Maand Jaar

@ Email : _____

Ik bezit al een ETESIA product □ Ja □ Neen Zo ja, welk product : _____

Te maaien oppervlak:
□ minder dan 1000 m²
□ 1000 tot 2000 m²
□ 2000 tot 5000 m²
□ 5000 tot 10 000 m²
□ 10 000 tot 20 000 m²
□ meer dan 20 000 m²

Maai- / gebruik frequentie **:**
□ Meer dan 1 x per week
□ 1 x per week
□ 2 x per maand
□ 1 x per maand
□ Minder dan 1 x per maand

Ik ben, ik vertegenwoordig:
□ een particulier
□ een verenging een onderneming
□ een gemeente of een gemeenschap
□ een hovenier
□ Overige, namelijk: _____

Handelsstempel en handtekening verkoper

Datum : _____

Handtekening van de gebruiker ter verklaring dat:

- hij bezit heeft genomen hat van een machine, die in perfecte staat verkeert;
- het garantie- en onderhoudsboekje aan hem overhandigd zijn en dat hij erop gewezen is de gebruiksveiligheids- en onderhoudsvoorschriften in acht te nemen;
- hij kennis heeft genomen van de garantievoorwaarden en dat hij deze zonder voorbehoud of beperkingen aanvaardt.

□ Ik ga ermee akkoord om op een later tijdstip informatie over producten van het merk ETESIA te ontvangen.

Datum_____

Handtekening_____

***** In overeenstemming met de Wet Bescherming Persoonsgegevens van 06/01/1978 gewijzigd door de wet van 20/06/2018, heeft de gebruiker het recht op toegang, aanpassing en verzet tegen de persoonlijke informatie die hen betreft door het maken van een schriftelijk aanvraag op het volgende adres: ETESIA SAS - Garantieservice - 13 rue de l'industrie - 67160 WISSEMBOURG. Deze gegevens worden verwerkt zodat de gebruiker voor de productgarantie op ons beroep kan doen. Deze gegevens zijn voor ETESIA SAS nodig voor de opvolging van garantie-claims en kunnen gebruikt worden voor het verzenden van commerciële voorstellen, tenzij u zich hier tegen verzet door dit te melden op de inbedrijfstellingskaart.