ETLANDER

MULTIFUNCTIONEEL ELEKTRISCH VOERTUIG



by ETESIA

ETLANDER

IN EEN OOGWENK

MADE IN FRANCE

Energiebron

Sneeuwruimen

Ophalen van afval

Reinigen

Bewatering

Irrigatie

Laden

LAADVER-MOGEN: 1400 KG

Logistiek



ETLANDER

ELEKTRISCH VOERTUIG



BESCHERM HET MILIEU

VOOR SCHOON
EN STIL RIJDEN:

- 0% CO^2 uitstoot
- 0% Geluidsoverlast



STIL

Zorgt voor stil rijden en werken zonder geluidsoverlast

VEILIGHEID

- Elektronisch beheer van het voertuig (RDIF badge) door middel van een
- Voorbereiding voor Triflash-installatie (frequent uitschakelen)*

** configuratie om te overwegen bij aankoop.*

ACCU

- Lood of Lithium
- Door de juiste positie van de accu ontstaat er een goede gewichtsverdeling en een laag zwaartepunt

AUTONOME

- 1 Complete werkdag
- Opladen via normaal 230 Volt stopcontact

EENVOUDIG OPLADEN

Oplaadtijd van de accu:

- **Lood:** 8 uur op standaard stopcontact (16A 230V) of aan een laadstation
- **Lithium:** 7 uur op standaard stopcontact (16A 230V) of aan een laadstation



ET-LANDER

BUITENGEWOON

LADEN TOT:
1400 KG
Trekvermogen 750 kg
met ongeremde
aanhanger

DE ET-LANDER RIJD ZEER COMFORTABEL



SNELHEID:
tot 40 km/h

VEELZIJDIG

ET-LANDER IS GOED INZETBAAR IN DE STAD...

- Compact (totale lengte 3.72 m)
- Korte draaicirkel (4.9 m tussen twee muren, 4.5 m tussen twee stoepranden)
- Hoge bodemvijheid (195 mm) voor het oprijden van trottoirs
- Goede zichtbaarheid





… EN IN HET GROEN!

- Hoge bodemvijheid (195 mm) een robuust chassis voor het nemen van obstakels
- Uitstekende aandrijfkracht (185 R14 terreinbanden met 14 inch velgen)
- Neemt hellingen tot wel 35% (leeg), zelfs op ruw terrein

ETLANDER

AANPASBAAR

ONDERNEEM ACTIE, WAT JE MISSIE OOK IS

EXCLUSIEF

De zijschotten zijn simpel en zonder gereedschap te gebruiken als oprijplaten (lange kieper).

1. KORTE OF LANGE KIEPER, VAST OF HYDRAULIEK

- hydrauliek kiepen met dubbele bediening. Vanuit cabine en met afstandsbediening.
- Zijschot verhoging voor meer laad volume.







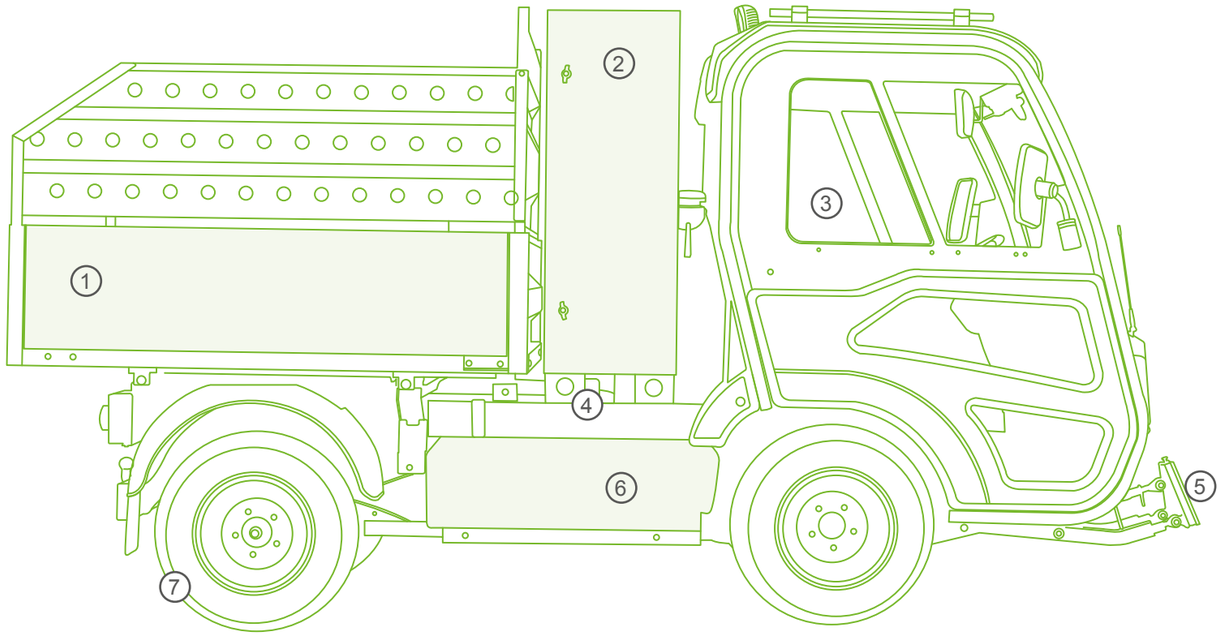

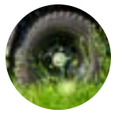

7. SPERDIFFERENTIEEL



2. OPBERGKAST

- 2 mogelijkheden (met korte kiepbak):
- met of zonder watertank



6. WATERTANK (400 l.)

- Waterpompp
- Wateruitlaat (snelkoppeling met veiligheidsklep) aan de voor- en rechterkant van het voertuig



3. CABINE

- Met deuren,
- zonder deuren
- stoelen met hoge rug



4. OMVORMER

2 kW voor het gebruik van elektrisch gereedschap van 230V



5. VASTE OF HYDRAULISCHE ACCESSOIRES HOUDER

ET LANDER

ONTDEK ONZE KIEPERS

LANGE KIEPER



KORTE KIEPER



ZIJSCHOTTEN

De zijschotten zijn simpel en zonder gereedschap te gebruiken als oprijplaten (lange kieper).



1.
2.
3.
4.

CONTAINER VOOR HUISHOUDELIJK AFVAL

IDEAAL VOOR LOKALE OVERHEDEN

Werken in gebieden die ontoegankelijk zijn voor inzamelwagens

1. Ophangsysteem voor vuilnisbakken
2. Geïntegreerde afstandsbediening
3. Hydraulisch systeem
4. Legen vanuit de bestuurderscabine

KOFFERBAK MET ROLGORDIJNEN

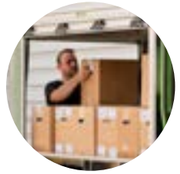

GEOPTIMALISEERDE LOGISTIEK

Maak van je bestelwagen een bestelwagen



ERGONOMISCHE HANDGREPEN



ETLANDER

ERGONOMISCH

VERGEET NIET HET COMFORT



RUIME CABINE

- 2-Zits cabine met 1,7 m^3 interieur volume
- Geluidsarme, thermische geïsoleerde en geventileerde cabine

RIJ COMFORT

- Makkelijke instap
- Stuurbekrachtiging
- Schokabsorberende ophanging

360° ZICHT

- 360° gezichtsveld, geen belemeringen (zijkant en voorkant)
- Achteruitrijcamera

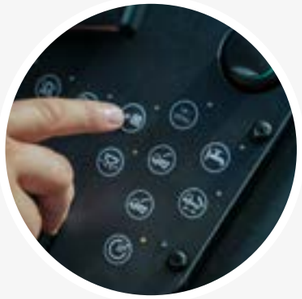

OVERZICHTELIJK DISPLAY

- Tiptoets display met achtergrondverlichting.
- 4.3” LCD display
- Gegroepeerde bedieningstoetsen voor de bediening van apparatuur en accessoires, evenals informatie- en waarschuwingsindicatoren

ECO-CONCEPT



RECYCELBARE MATERIALEN

MADE IN FRANCE

- Ontworpen en gefabriceerd in Wissembourg, Alsace (Frankrijk)
- Gebaseerd op een netwerk van lokale, nationale en Europese leveranciers
- Mede ontwikkeld met partners zoals (Groenvoorzieners, steden, diverse gebruikers)

INNOVATIE & ROBUUST

- 4 mm dik gelast stalen chassis
- Geëxpandeerd polypropyleen voor de cabine bekleding
- Aluminium voor cabine, laadbak en zijschotten
- Ontworpen voor een lange levensduur

ET-LANDER

KENMERKEN



Ontworpen en gefabriceerd in Frankrijk. ET-LANDER is gebouwd op een robuust chassis en uitgerust met gekwalificeerde technische componenten.

Makkelijk te onderhouden, met 2 jaar volledige garantie.

TECHNISCHE KENMERKEN

PRESTATIES

Maximaal laadoppervlakte:	181 cm x 151cm
Maximaal laadvermogen:	1 400 kg
Lange kieper:	L 1 815 mm / l 1 515 mm
Korte kieper:	L 1 570 mm / l 1 515 mm
Hoogte van het zijpaneel:	380 mm
Maximale trekcapaciteit (ongeremde aanhanger):	750 kg
Geschat bereik:	1 werkdag
Maximale rijsnelheid:	tot 40 km /h
Maximale hellingshoek:	35% (ongeladen)
Minimale draaicirkel: *tussen twee muren **tussen twee stoepranden	*4,9 m **4,5 m

MOTOR

Elektrische motor type:	3-phase asynchronous
Nominaal vermogen motor:	10 kW

OVERBRENGING

Mechanisch met differentieel
Overbrenging via reductor (verhouding: 1/16) op de achterwielen

VERING

Voor: Dubbele draagarmophanging, Achter: Bladvering

REMMEN

Voor: Schijfremmen, Achter: Trommelremmen
Mechanische bedrijfsrem met hydraulische bediening (hydraulisch geregeld)
Electrische bedrijfsrem met energieterugwinning naar de accu (recupereren)
Mechanische parkeerrem (kabel bediend op trommelremmen achter)

BESTURING

Mechanische besturing met elektrische bekrachtiging (standaard)

ACCU

Lithium 78V 180 Ah - C1 - nominaal vermogen 14 kWh
Lood-zuur 72V 220 Ah - C5 - nominaal vermogen 16 kWh
Geschatte oplaadtijd: 7 uur (Lithium) - 8 uur (Lood-zuur)

STANDAARD -UITVOERING

VEILIGHEID

- Cabine, kluis, doos en kast gaan met sleutel op slot
- Inschakeling van voertuig met RFID badge
- Aanwezigheidssensor bestuurder
- Heupgordel of 3-puntsgordel en passagiersstoel met gordel
- Deurbeschermers met schokdempers van geëxpandeerd polypropyleen
- Achteruitrijalarm + voetganger
- Claxon
- Alarmknipperlichten
- Automatische uitschakeling (wanneer bestuurder de stoel verlaat)
- Ruitenwissers voorruit met 2 snelheden en sproeier
- AVAS: Hoorbaar waarschuwingssysteem dat in werking treedt wanneer de snelheid onder de 20 km/u komt.

ZICHT

- LED overdag verlichting
- Voorlampen (groot licht, dimlicht, markeringslicht en overdagverlichting)
- Achterlichten (remlicht, parkeerlicht, achteruitrijverlichting)
- Richtingaanwijzers voor, opzij* en achter*
- Mistlichten* (achter)
- Reflecterende strips

HOMOLOGATIE

- ET-Lander heeft MAGA of N1 weg homologatie in Frankrijk. Voor andere landen, neem alstublieft contact met ons op.

CABINE & COMFORT

- Cabine met 2 zitplaatsen
- 1 achterruit met schuifraam
- Ventilator en verwarming met 3 standen
- LED cabine verlichting
- Opstarten met RFID-badge of contactsleutel in N1-versie
- Verstelbare stoelen voor bestuurder en passagier
- Stoelen met hoge rugleuning
- Standaard stuurbekrachtiging
- 12V aansluiting
- Radio met 12V USB aansluiting
- Achteruitrijcamera
- Zuignap telefoonhouder

BEDIENING

- Voetpedaal voetgangers signaal
- Linker bedieningselement: lichten, knipperlicht en claxon
- Rechter bedieningselement: ruitenwissers, sproeiers, rijmoduskiezer
- Bediening dashboard: ventilatie / verwarming, instelling stuurhoek, alarmknipperlichten

> Bediening van apparatuur en accessoires:

- Bediening zwaailicht
- Bediening van de werklamp
- Schakelaar mistachterlicht
- Bediening voor het heffen van de kiepbak
- Bediening rijden met geheven kiepbak Snellheidsregeling (langzaam / snel)
- Bediening ventilator voorruit
- Centraal bedieningspaneel met folietoetsenbord en 4.3 inch LCD-scherm

> Weergave met gebruikersinformatie:

- Navigatie op het scherm
- Snelheid
- Kilometerteller
- Percentage van de accu
- Huidig verbruik
- Huidige regeneratie
- Status weergeven met verlichte tekst (zoals knipperen, ventilator, parkeerrem...)

EN OPTION UITVOERING

- Met deuren zonder deuren (spiegelset) of halfe deuren
- Kiepen in drie richtingen te bedienen vanuit de cabine en via afstandsbediening:
  - Lange kieper
  - Korte kieper
  - Bovenste afvalbak (binnenkort beschikbaar)
  - Lange kipper met zitplaatsen
- Lang laadplatform in drie richtingen
- Kort laadplatform in drie richtingen
- Aluminiumzijschotten aan zijkant en achter h=38 cm
- Aluminium opzetstukken aan zijkant en voor h=51 cm
- Omvormer 72VDC 230 V AC -vermogen 2 kW
- Dakdragers
- Trekhaak met aanhanger stopcontact
- Reservewiel met steun
- Hydraulische fronthef
- Dubbele 12V LED-zaklamp
- Joystick (vooruit/achteruit, sneeuwploeg, uitrustingsstukken vooraan)
- Sneeuwploeg
- Voorverlichtingsstrip
- Linkerrijlicht
- Uitbreiding achteraan
- Kasten
- Werklicht
- Triflash
- Opbergvak aan de zijkant
- Watertank
- Accessoires houder
- Aanpasbare kleur
- 12VDC 1kW stroomomvormer
- Voorbereiding voor dakuitrusting (met bediening vanuit de cabine)

BANDEN KEUZE

- Ruw terrein
- Weg

*Sommige accessoires zijn niet compatibel met alle goedkeuringen. * Met LED.*

AFMETINGEN

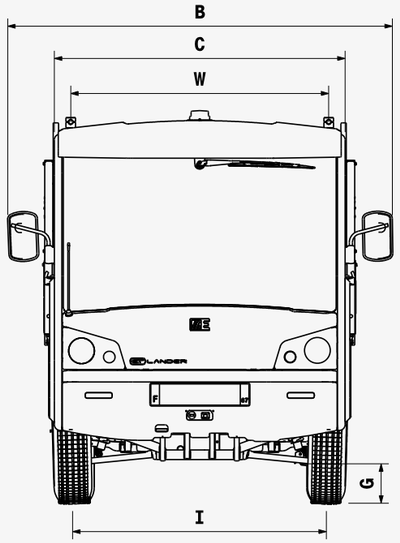

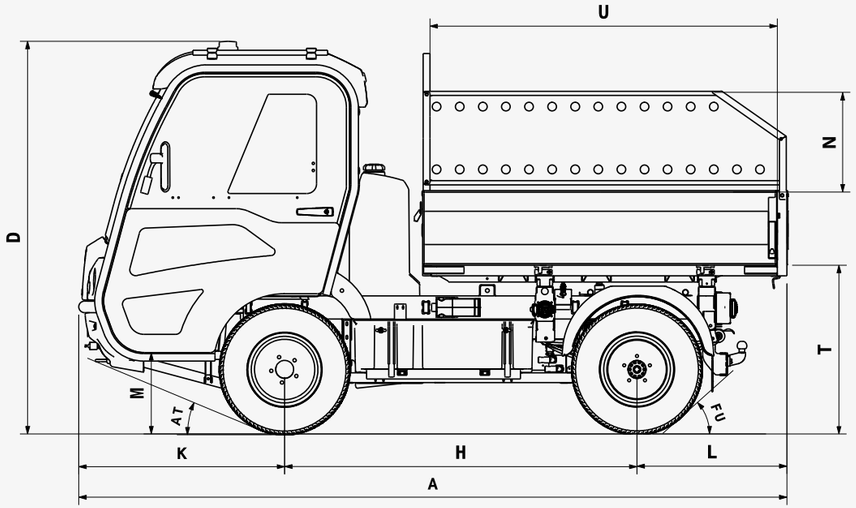

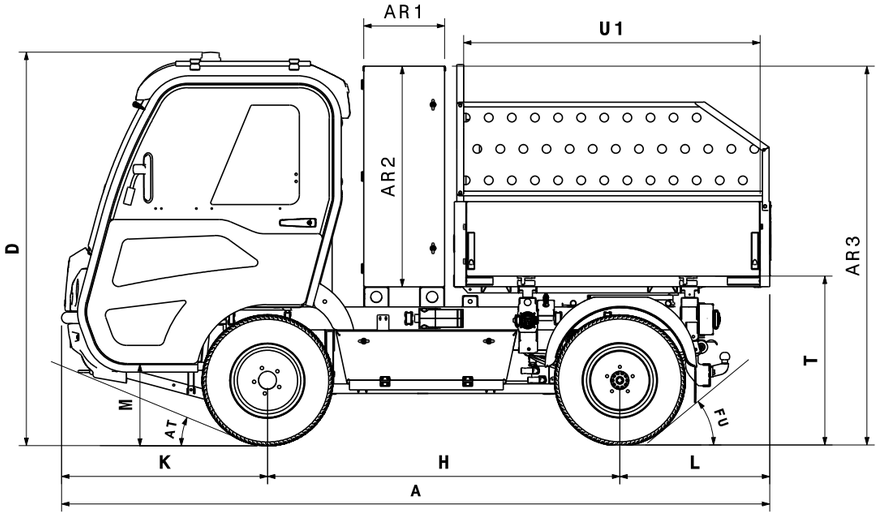

AFMETING in mm	Lood	Lithium
A = Totale Lengte	3690	
B = Totale Breedte	2000	
C = Breedte Cabine	1510	
D = Totale Hoogte	1982	1990
F = Stoel Hoogte (SRP) SIP	(850) 951	961
G = Bodemvrijheid	195	200
H = Wielbasis	1830	
I = Spoorbreedte voor en achter	1315	
K = Vooroverhang	1076	
L = Achteroverhang	784	
M = Hoogte treeplank	416	440
N = Hoogte zijpaneel	380 mm	

	Lood	Lithium
P = Uitwendige breedte kipper	1620	
T = Hoogte laadbak	900	933
U = Binnenlengte laadbak	1816	
U1 = Binnenlengte korte laadbak	1540	
W = Binnenbreedte laadbak	1515	
AT = Inloophoek	21°	
FU = Uitloophoek	42°	45°
AR1 = Breedtemaat opbergkast	420	
AR2 = Hoogtemaat opbergkast	1146	
AR3 = Totale hoogte opbergkast	1971	1986

MASSA in kg	
Massa lood accu	571
Massa lithium accu	137
Massa met lood accu	1590
Massa met lithium accu	1155
Maximaal laad gewicht	van 710 tot 1580*
Bruto voertuiggewicht	2700

** afhankelijk van de configuratie*

MADE IN FRANCE

La FRENCH FAB



ETLANDER

ETESIA

ETESIA SAS - 13 rue de l'Industrie - F 67165 WISSEMBOURG CEDEX
+ 33 (0)3 88 54 89 00 - etesia@etesia.com

Editie NL 01/2025 v3 - Réf. 08237 - Photos credits: Alexandre MANDRA - Sébastien BRILLAIS - Max POMMIER - Ananas Studio
Niet-contractuele foto's en tekeningen. Wij aanvaarden geen aansprakelijkheid voor drukfouten. PEFC-gecertificeerd papier.